選択ガイド

Allen-Bradley

中規模アーキテクチャシステム

LISTEN. THINK. SOLVE.®

新製品

以下の新製品によって、中規模アプリケーション向けに従来通りの柔軟性、開発コストおよび時間の削減、大規模システムの製品同様の操作性を提供します。

Integrated Architecture™（統合アーキテクチャ）製品	説明
Stratix 5700™ 管理型スイッチ 	ロックウェル・オートメーションの Stratix 5700 は、Cisco Technology に基づいた産業用 Ethernet 管理型スイッチです。このスイッチは、小規模アプリケーションから工場規模の基盤への IT 機能を伴った統合にまで対応する多様な切換え機能を備えています。また、IT の専門家または製造の専門家を問わずお使いいただける構成やモニタのためのツールをサポートしています。これらのツールを使用することで、企業ネットワークに確実に統合しつつ、ロックウェル・オートメーションの統合アーキテクチャ環境内からセットアップや診断を簡単に行なうことができます。
Kinetix® 5500 サーボドライブ 	Kinetix 5500 サーボモータおよび Kinetix VP シリーズ低イナーシャ・サーボ・モータは、コントローラの CompactLogix™ 5730 ファミリーと接続して動作するよう設計されています。Kinetix 5500 はパネル面積が小さく、簡単に接続可能です。さらに、1 本のケーブルしか使用しないため、取付けと立上げに要する時間を短縮できます。設計をより向上させるため、Kinetix 5500 にはリニアトポロジとデバイスレベルのトポロジの両方に対応する 2 つの Ethernet ポートを搭載しています。
PowerFlex® 525 AC ドライブ 	PowerFlex 525 AC ドライブは、コンパクトかつ革新的な設計でモータを制御すると共に、簡略化されたプログラミング機能、EtherNet/IP 通信機能、組込みの安全機能、および省エネルギー機能によって最大限のシステムパフォーマンスを引き出し、機械の設計、開発、および運用の時間を短縮します。 • モジュール設計で取付けと構成の時間を短縮 • EtherNet/IP 通信用のポートを搭載 • 安全トルクオフを内蔵 • Logix5000™ コントローラと完全互換 • 高い周囲動作温度に対応 • グローバル電圧 100 ～ 600V で 22kW/30HP までを出力するドライブでは、さらに多くのモータ制御オプションを用意
Studio 5000™ バージョン21.00.00設計およびエンジニアリング環境 	Studio 5000 エンジニアリングおよび設計環境では、エンジニアリングと設計の要素を共通のフレームワーク内に統合しています。Studio 5000 環境の最初の要素が Logix Designer アプリケーションです。RSLogix 5000 ソフトウェアを再編成した Logix Designer アプリケーションは、ディスクリート、プロセス、バッチ、モーション、安全、およびドライブベースのソリューション向けに Logix5000 コントローラをプログラムするためのパッケージです。 Studio 5000 環境は、ロックウェル・オートメーションの今後のエンジニアリング設計ツールおよび機能の基礎となります。Studio 5000 環境を使用すれば、設計エンジニアは制御システムのすべての要素を 1 つの場所で開発することが可能になります。

あらゆるソリューションをスケーリングする共通製品およびツール

機械メーカやエンドユーザは、安全性を高めること、より高い性能と効率を達成すること、そして他の生産工程とのより優れた統合を目指して、マシン制御ソリューションを開発します。これらの目標を達成するには、それぞれの用途に合わせた安全性、スループット、および情報管理機能を備えた拡大縮小可能なモジュール式の制御システムが必要となります。また、エンドユーザは、生産を変更するたびに最小限の設定変更のみで済む制御システムを望んでいます。

Rockwell Automation® の統合アーキテクチャシステムは、アプリケーションの規模、分野、複雑さにかかわらず、統一された制御および開発環境を望む機械メーカおよびエンドユーザにとって理想的な拡張性、統合された安全性、モーションコントロール、視覚化の機能を備えた独自のシステムです。安全性の統合および標準制御、高度な統合、信頼性の高いアドオン命令、情報対応型オープンネットワークおよびソフトウェア、および再利用可能な開発ツールなどにより、当社は期待を上回るマシン制御ソリューションの開発および提供のお手伝いをします。

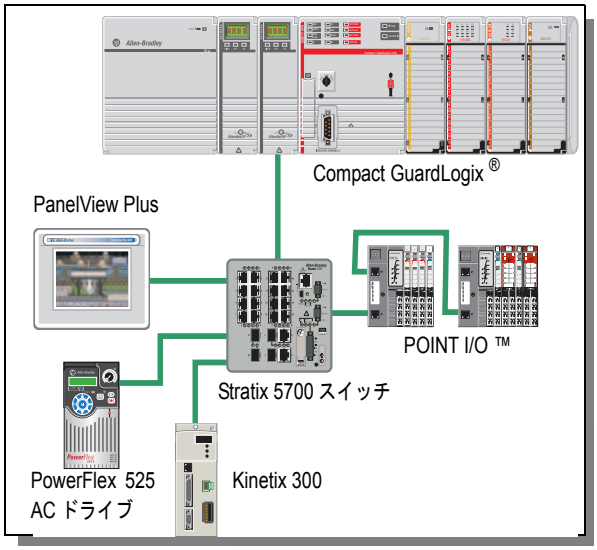

統合アーキテクチャシステム
あらゆる規模と複雑さのアプリケーションに対応する拡張性の高い
統合安全、モーションコントロールおよび視覚化機能

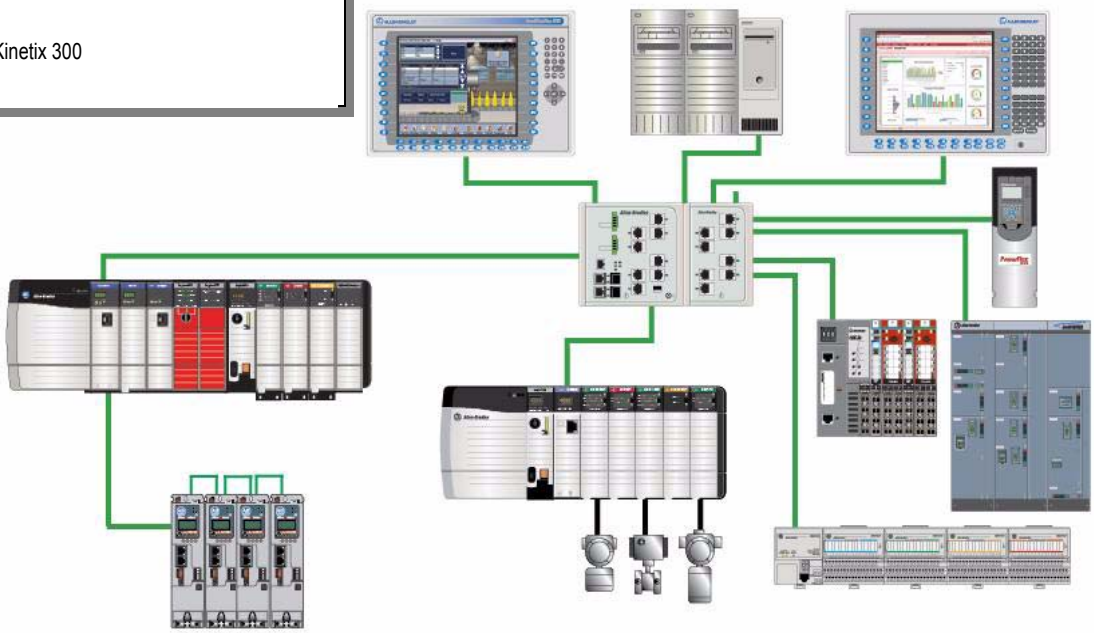

当社の革新的なアプローチにより、すでにお使いの通常のオートメーション製品とツールを使用して、あらゆるアプリケーションに対するソリューションをスケーリングすることができます。統合アーキテクチャシステムは、コントローラ、I/O、視覚化、モーション、ドライブおよび情報に基づき、さまざまな製品とツールの中から最適なものを見つけ出す柔軟性を提供し、そのすべてが拡大縮小可能です。

- アーキテクチャの規模
- 製品種類
- コアとなる複数分野にまたがる各種機能

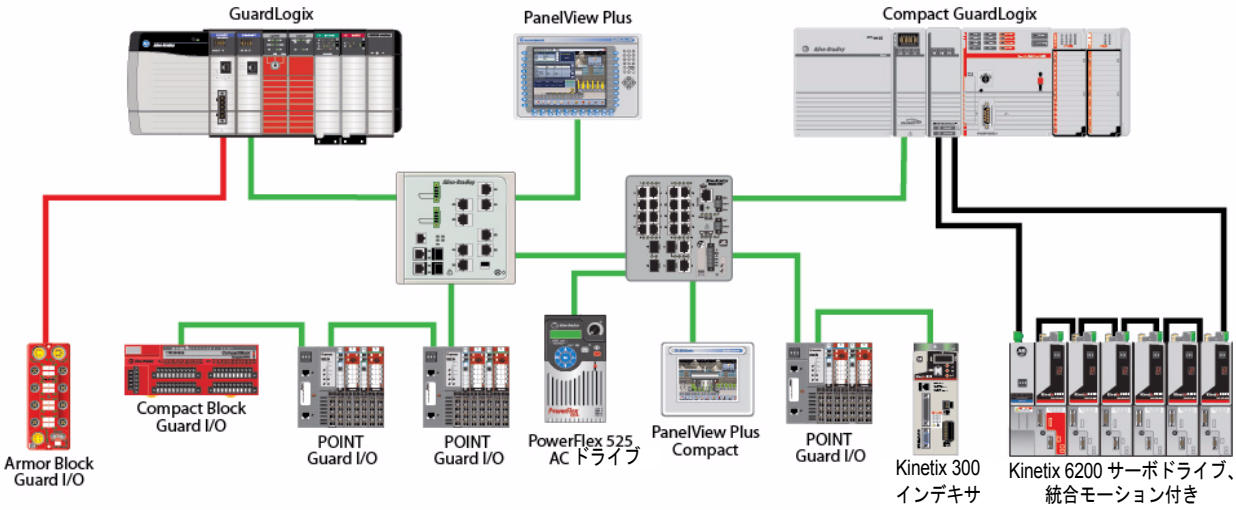

スタンドアロン式のマシン

CompactLogix 5370 L1 コントローラは、Logix アーキテクチャのパワーを POINT I/O の柔軟性によりコンパクトかつ低価格なパッケージに組合せています。小規模から中規模マシンに最適なこれらのコントローラは、低価格システムで統合アーキテクチャのメリットを求めているお客様に最適な選択肢を提供します。

統合アーキテクチャ製品

- ローカル 1734 POINT I/O モジュールが取付けられた CompactLogix 5370 L1 コントローラ
- PanelView Plus Compact ターミナル
- Kinetix 350 サーボドライブ
- PowerFlex 525 AC ドライブ
- Stratix 2000™ スイッチ

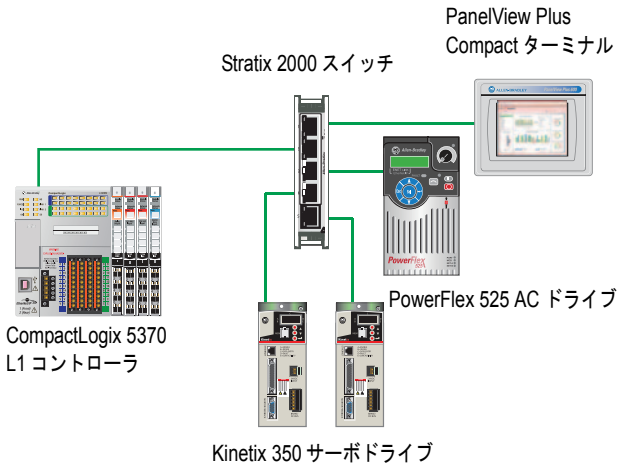

小規模マシン

CompactLogix 5370 L2 コントローラは、省スペースが求められる拡張可能な低価格なコントローラを提供します。小型のスタンドアロン機器から高性能アプリケーションまで、これらのコントローラは組立て機械、ホイストシステム、プロセススキッド、インデキシングテーブル、および梱包に適しています。

統合アーキテクチャ製品

- ローカル 1769 Compact I/O™ モジュールが取付けられた CompactLogix 5370 L2 コントローラ
- 1734 POINT I/O モジュール
- Kinetix 5500 サーボドライブ
- 1732 ArmorBlock® I/O モジュール
- PanelView Plus Compact ターミナル
- PowerFlex 525 AC ドライブ
- Stratix 5700™ スイッチ

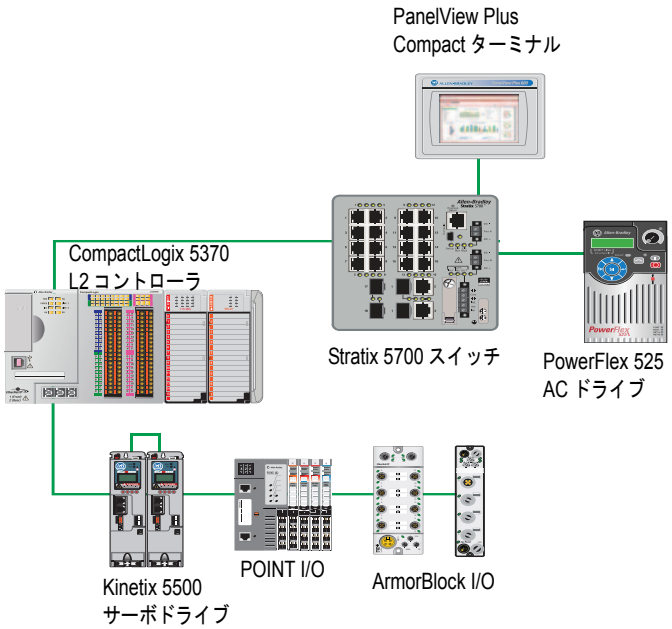

標準マシン

CompactLogix 5370 L3 制御システムは、中規模アプリケーションに統合ソリューションを提供します。通常これらのアプリケーションは、少数の I/O でシリアル接続よりも大きな通信能力が求められるマシンレベル制御アプリケーションです。

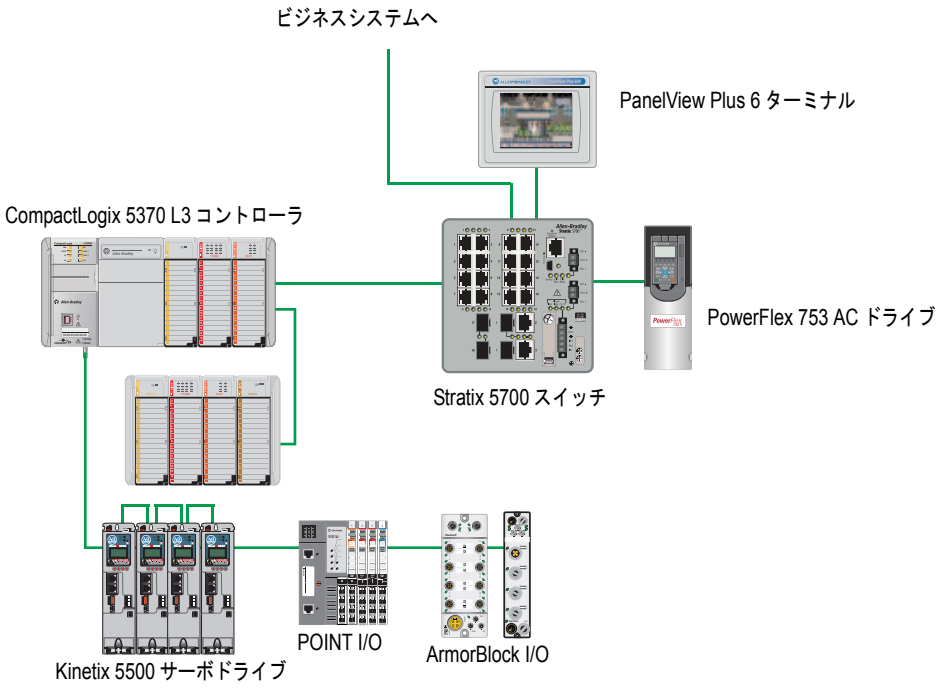

統合アーキテクチャ製品

- ローカル 1769 Compact I/O モジュールが取付けられた CompactLogix 5370 L3 コントローラ
- 1734 POINT I/O モジュール
- 1732 ArmorBlock I/O モジュール
- PanelView Plus 6 ターミナル
- Kinetix 5500 サーボドライブ
- PowerFlex 753 AC ドライブ
- Stratix 5700 スイッチ

プロセススキッド

プロセスアプリケーション用のパッケージユニットが、CompactLogix コントローラと HART フィールドデバイスを統合します。HART フィールドデバイスは、HART 対応のアナログ I/O モジュールに直接接続します。これらのモジュールには別途 HART マルチプレクサを用意する必要がなく、スケーリングやアラームなどのパワフルな機能を提供します。

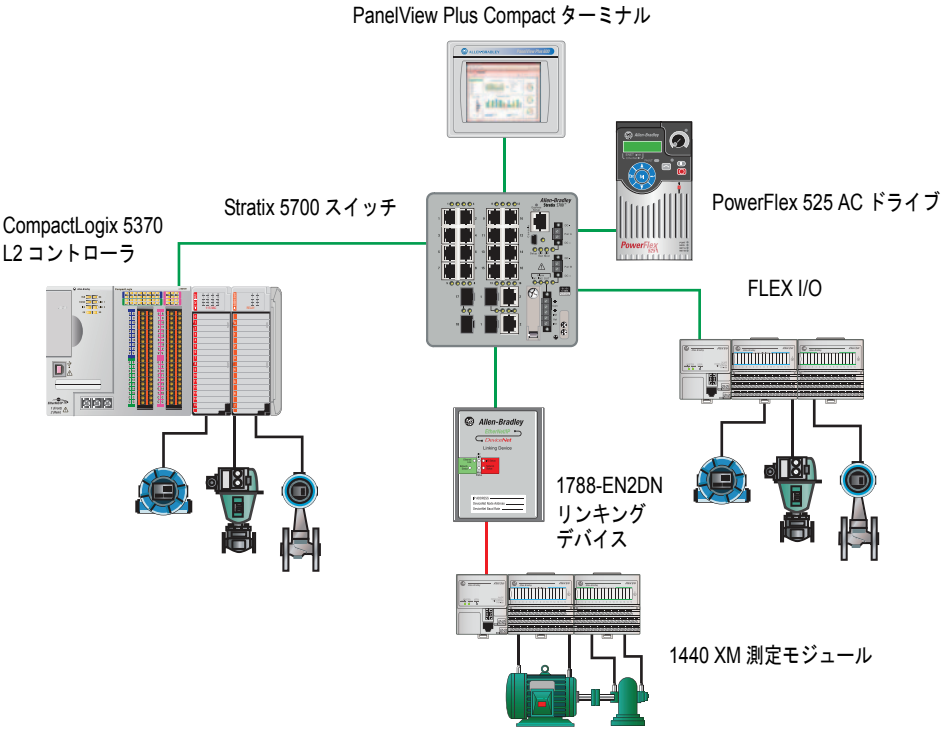

統合アーキテクチャ製品

- ローカル1769 I/Oモジュールが取付けられたCompactLogix 5370 L2コントローラ、1台の1769-sc-IF4IH（Spectrum Controls 社製の）Compact HART I/O モジュールを含む。
- 1794 FLEX I/O モジュール、HART デバイスのアナログモジュールを含む。
- PanelView Plus Compact ターミナル
- PowerFlex 525 AC ドライブ
- EtherNet/IP ネットワークと DeviceNet ネットワーク間の 1788-EN2DN リンキングデバイス
- DeviceNet ネットワーク上の 1440 XM 測定モジュールおよび XM-441 拡張リレーモジュール
- Stratix 5700 スイッチ

当社の Encompass™ パートナ各社から、HART デバイス接続用のその他のオプションが提供されています。詳細は、http://www.rockwellautomation.com/encompass をご覧ください。

監視制御およびデータ収集（SCADA）

この SCADA システムは、複数の、小型の CompactLogix ステーションを制御するための ControlLogix コントローラの拡張性を示しています。機器は広範囲に分散配置することができ、しかもデータにはアクセス可能です。EtherNet/IP ネットワークは標準 Ethernet ネットワークであるため、さまざまなモデムテクノロジと機器を簡単に統合して完全なシステムを構築することができます。

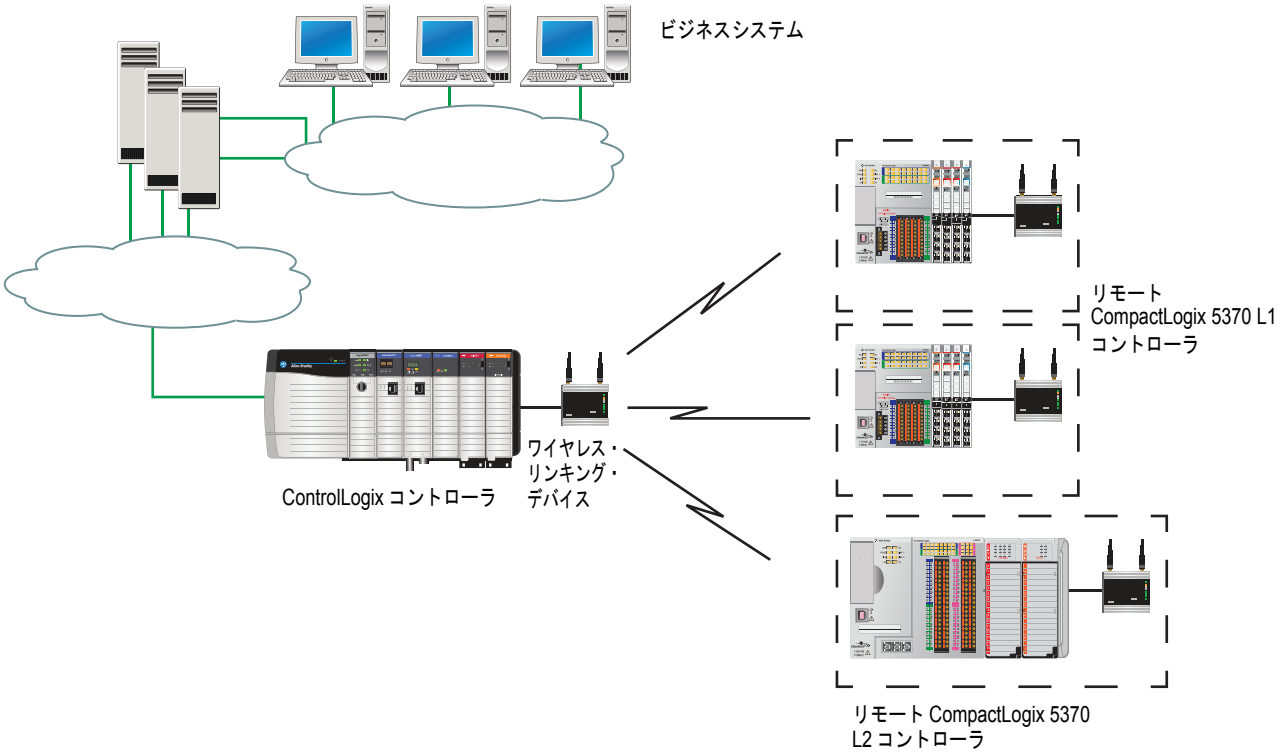

統合アーキテクチャ製品

- ローカル I/O が取付けられたリモート CompactLogix 5370 コントローラ
- リモート制御システムを保持する 1756 ControlLogix コントローラ
- 通信を管理するワイヤレス・リンキング・デバイス

統合安全

1768 Compact GuardLogix コントローラは、ISO 13849 に従う SIL 3/PLe を達成するための安全制御を提供しています。このシステムの主なメリットは、ひとつのプロジェクトで安全と規格を達成できることです。

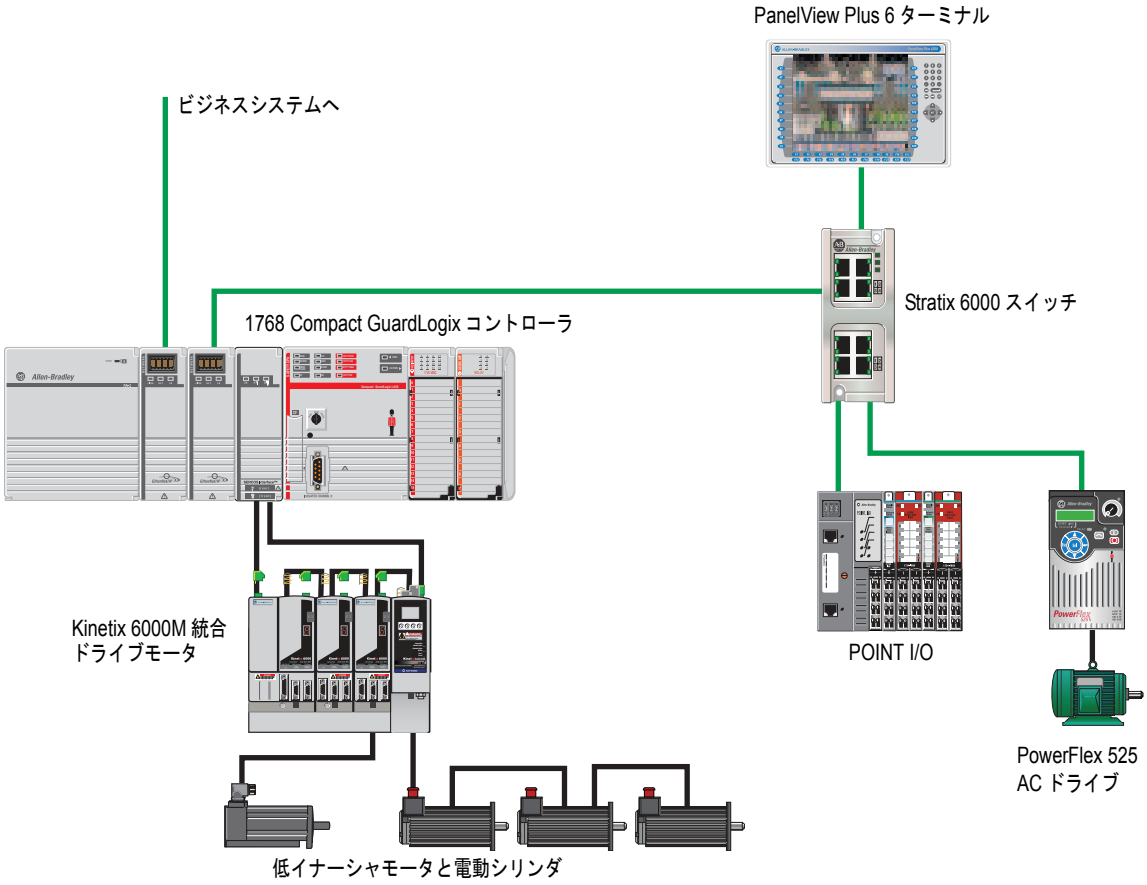

統合アーキテクチャ製品

- 1768 Compact GuardLogix コントローラ、EtherNet/IP 接続のための 1768-ENBT ブリッジ
- 1734 POINT Guard デジタルおよびアナログ I/O モジュール
- PanelView Plus 6 ターミナル
- セーフオフ機能付きの Kinetix 6000M 統合ドライブモータ、1768-M04SE SERCOS Interface を介して接続
- MP シリーズ低イナーシャモータ
- MP シリーズ電動シリンダ
- 安全トルクオフを内蔵した PowerFlex 525 AC ドライブ
- Stratix 6000 スイッチ

電源制御プラットフォームの統合

システム内のすべての Kinetix サーボドライブまたはすべての PowerFlex ドライブを標準化する場合は、以下のことをご検討ください。どちらのドライブシステムも、

- 永久磁石モータおよび誘導モータのオプションを選択できます。
- EtherNet/IP ネットワーク上で連携します。

ドライブシステム	標準的なアプリケーション
PowerFlex ドライブ	• 可変速コンベア • ファンおよびブロワ • ポンプ
Kinetix 6500 または Kinetix 350 サーボドライブ	• 垂直な成形機、充填機、および密閉機 • 製函機 • ラベル貼付け機
Kinetix 550 サーボドライブ	• タイヤ製造機 • フロー包装機 • 織物処理機

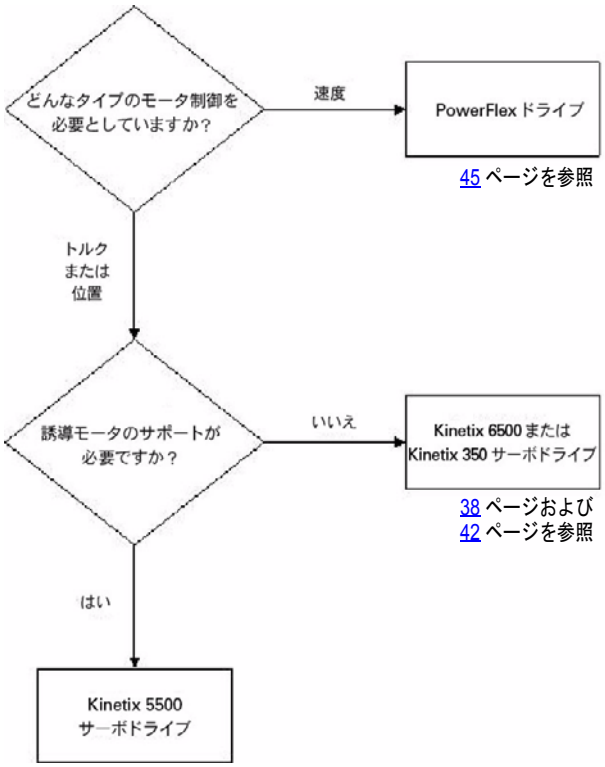

Ethernet スイッチ

コンピュータと他の装置の監視レベルの相互接続およびネットワーク・リファレンス・アーキテクチャのより高いレベルのネットワークでは、産業規格のスイッチを使用することをお奨めします。

Ethernet スイッチの選択

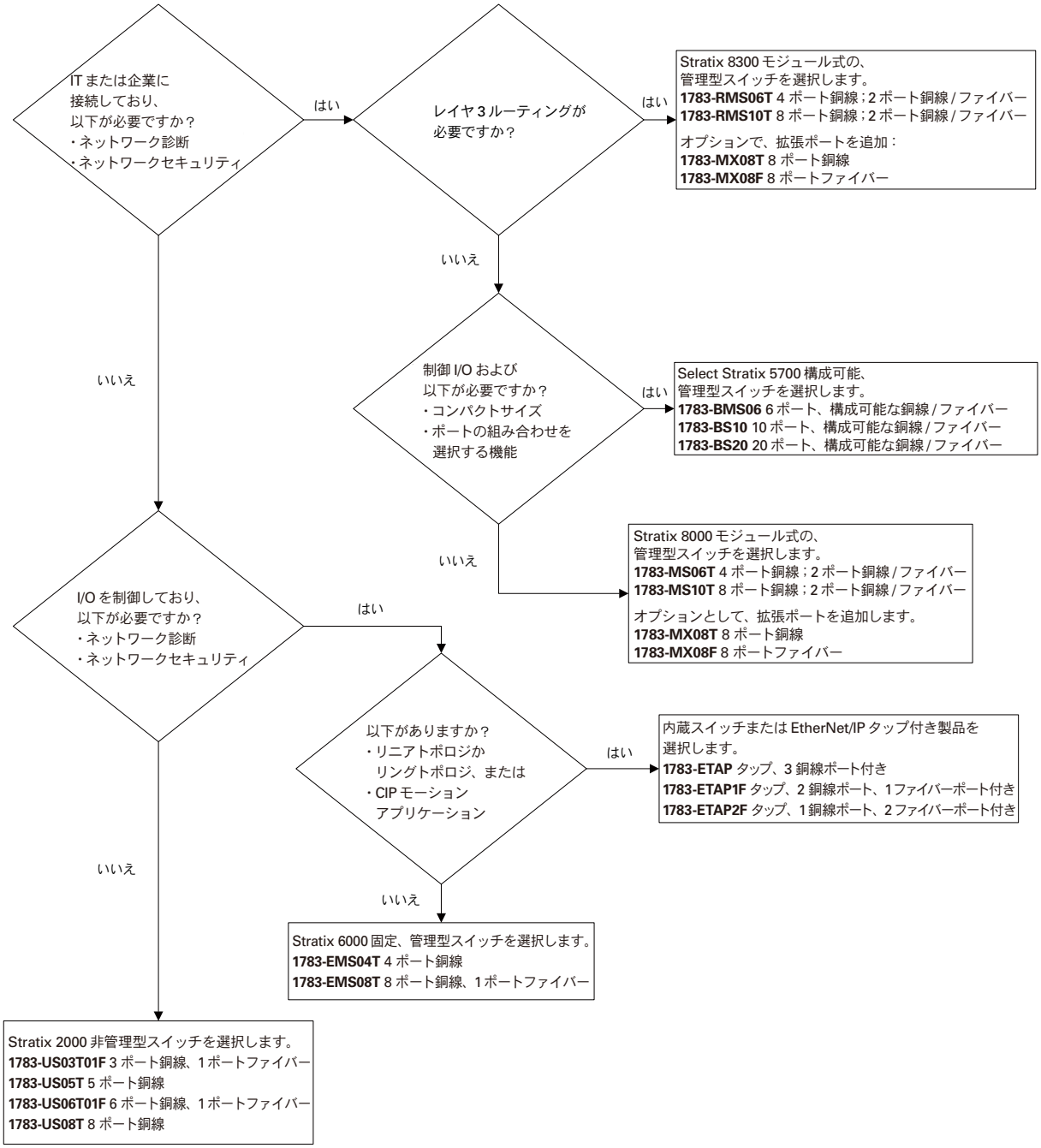

詳細は、『Stratix Switch Reference Chart』（Pub.No. ENET-QR001）を参照してください。

Ethernet メディア

実際に使用するネットワークケーブルを物理メディアと呼びます。一般的に、ケーブルが短いほど、電子回路、モータ、その他の機械からの EMI（電磁障害）および RFI（無線周波妨害）を受けにくくなります。

Ethernet メディアの選択

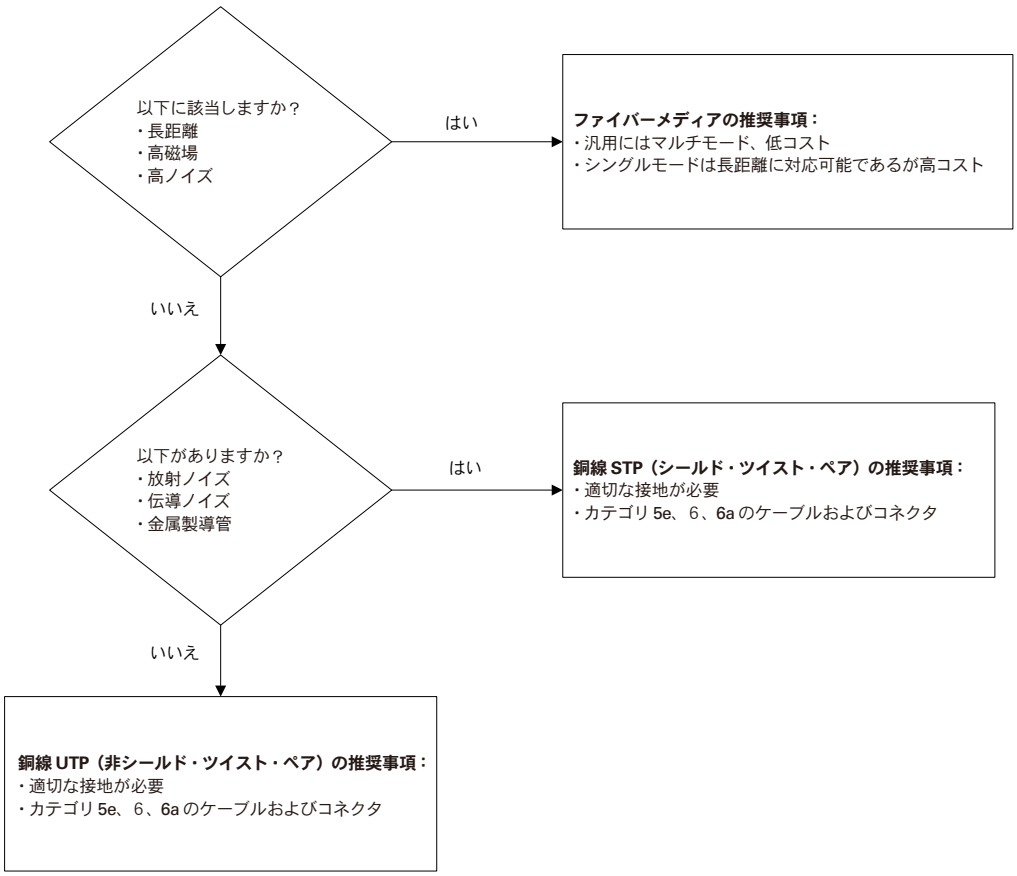

メディア選択については、『Network Media Catalog』（Pub.No. M116-CA552）の Ethernet の項を参照してください。

CompactLogix コントローラ

CompactLogix プラットフォームは、共通のプログラミング環境、共通のネットワークおよび共通の制御エンジンである統合アーキテクチャシステムのメリットを高機能かつ省スペースで提供します。CompactLogix は、EtherNet/IP ネットワークを介して、さらに Encompass パートナ製品のその他のネットワークを介してシステムに接続し制御を行なうスタンドアロンのシステムが必要な場合に理想的です。

CompactLogix コントローラファミリーの選択

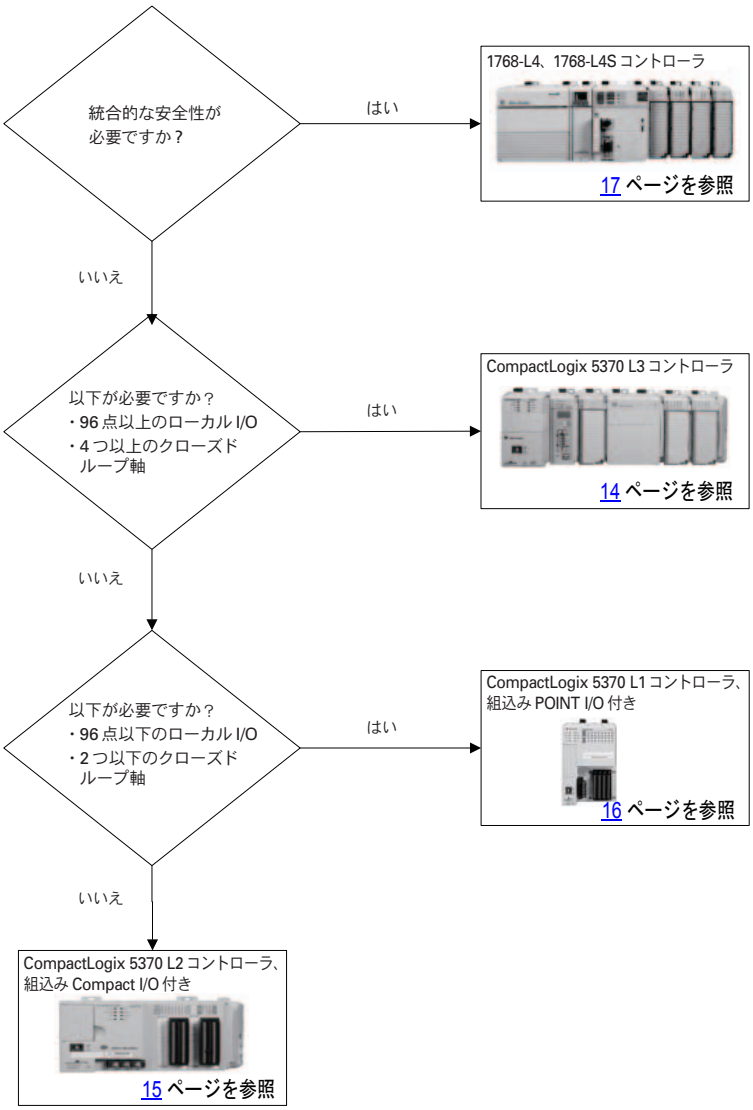

詳細は、『CompactLogix コントローラ　選択ガイド』（Pub.No. 1769-SG001）を参照してください。

アプリケーションの必要メモリ容量の概算については、『Logix5000™ Controllers Execution Time and Memory Use Reference Manual』（Pub.No. 1756-RM087）を参照してください。

CompactLogix 5370 L1 コントローラ

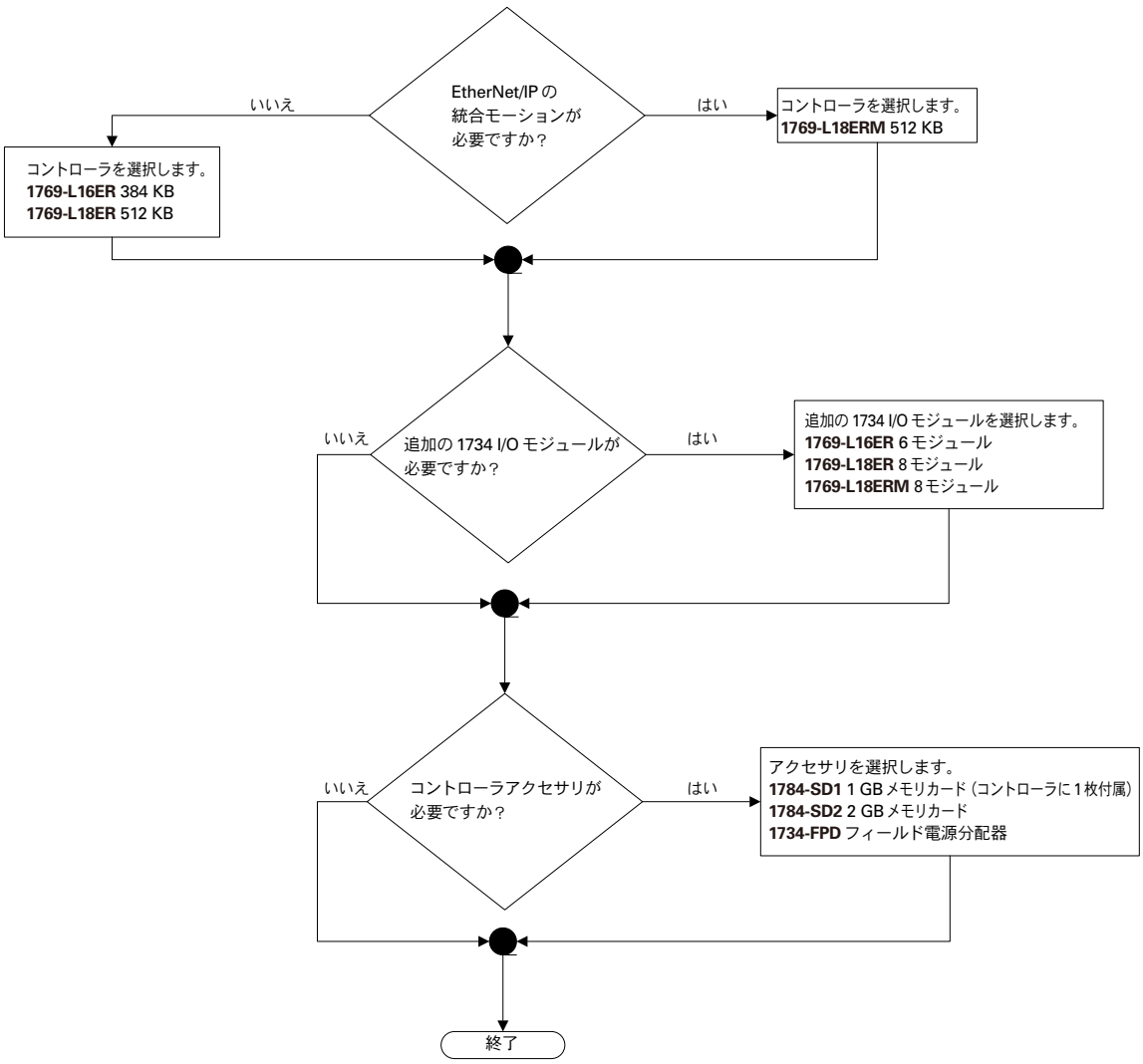

CompactLogix 5370 L2 コントローラ

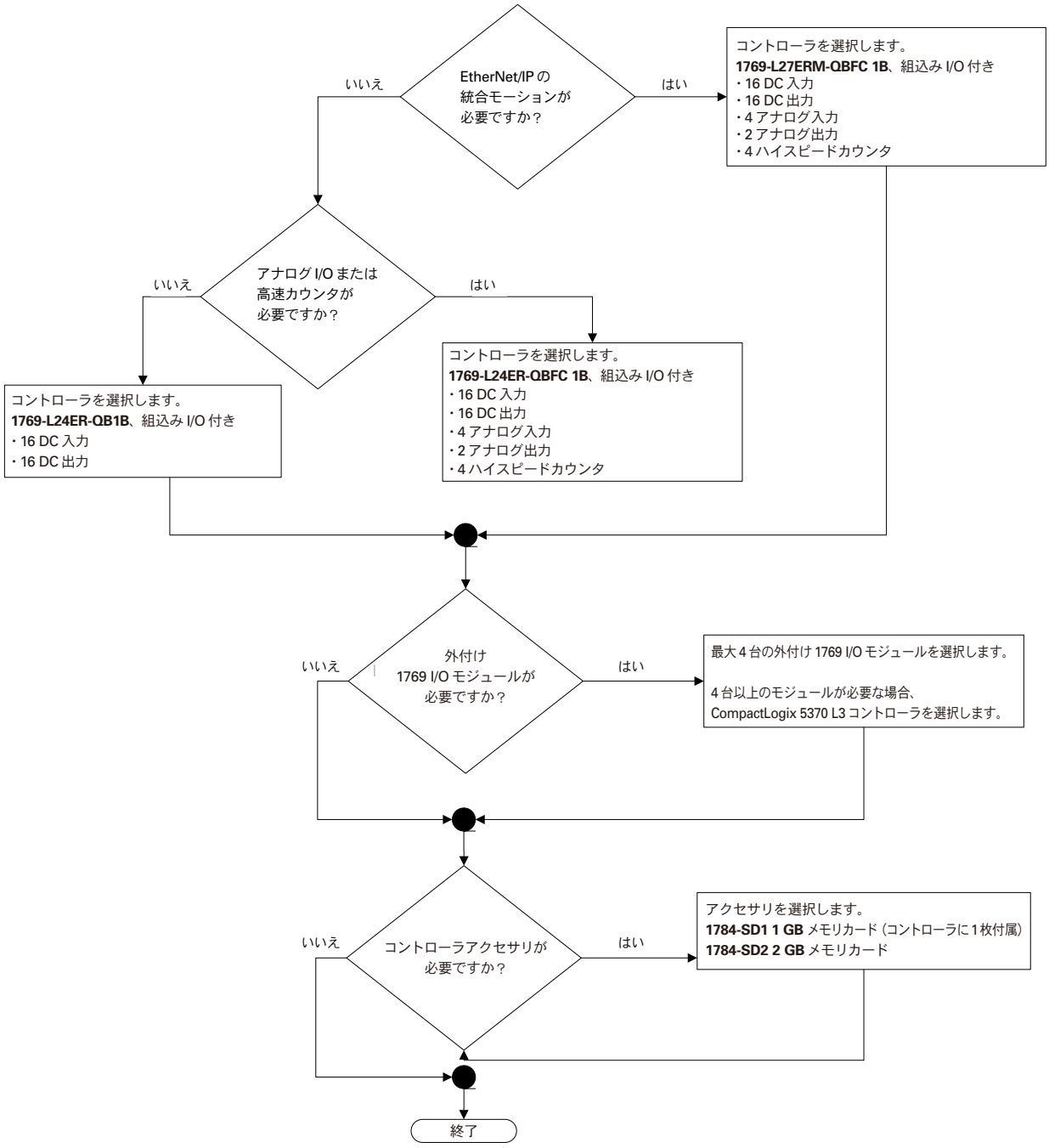

CompactLogix 5370 L3 コントローラ

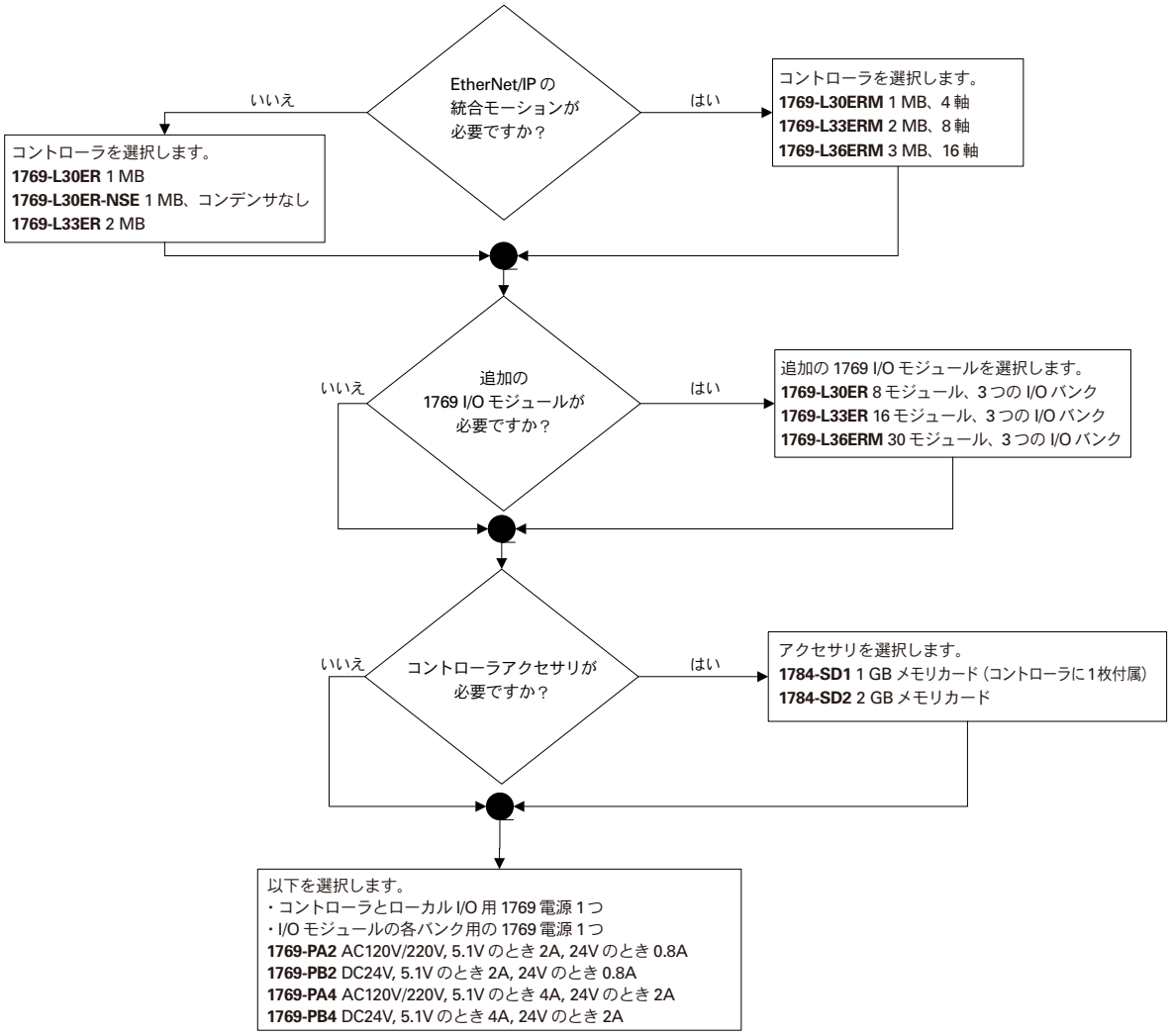

1768 CompactLogix コントローラ

1768 コントローラの選択

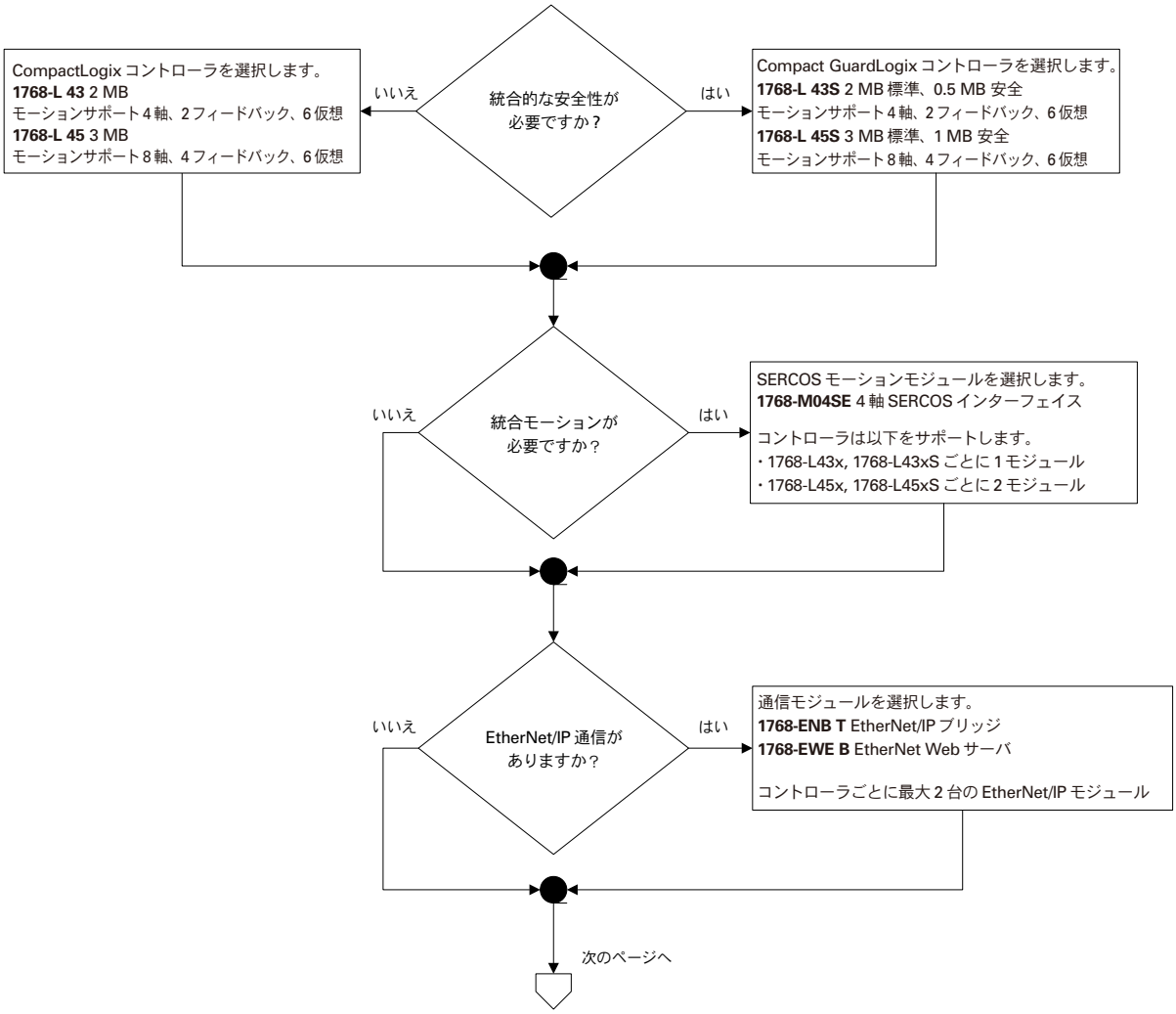

1768 コントローラオプションの選択

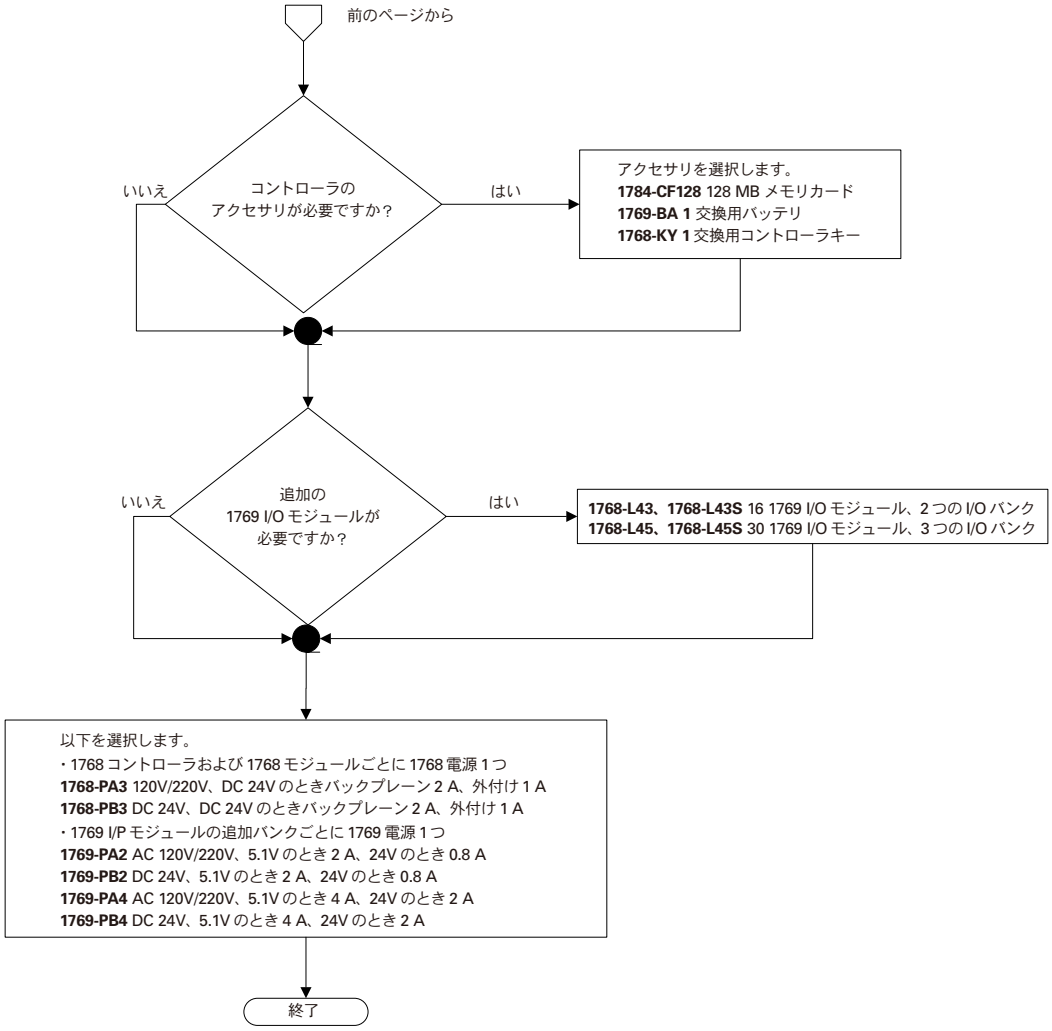

分散型 I/O モジュール

当社では、お客様の制御システムで使用していただくための分散型 I/O を各種ご用意しています。シンプルな I/O ブロックから、モジュール式の I/O まで、幅広い製品を取り揃えているため、お客様のニーズにマッチする高い柔軟性を提供するとともに、総所有コストの削減を可能とします。

分散型 I/O ファミリーの選択

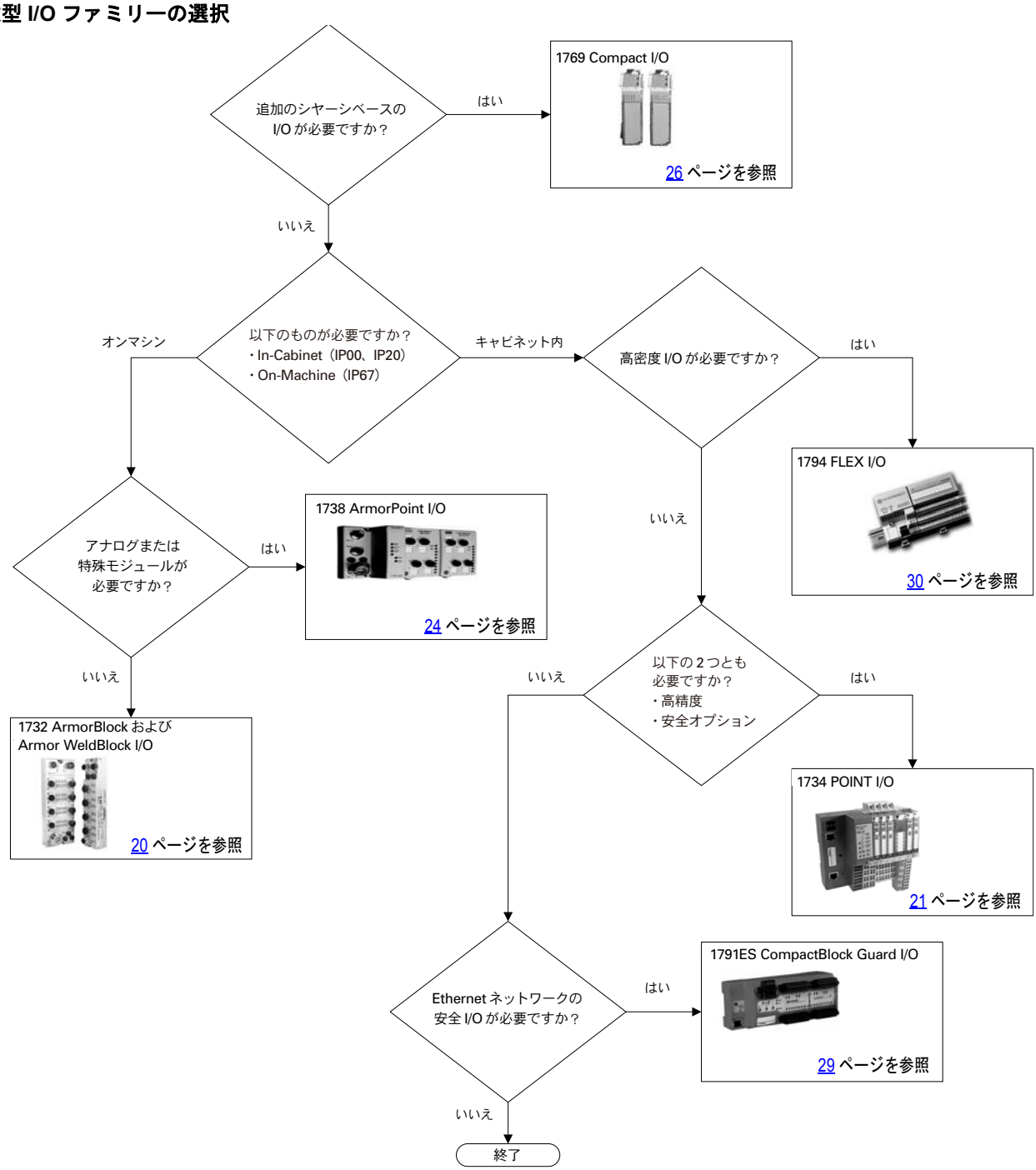

1732 ArmorBlock および Armor WeldBlock I/O

ArmorBlock I/O によって、On-Machine に適した低価格で堅牢なデジタル I/O が提供されています。自動車、マテリアルハンドリング、半導体アプリケーションなどの用途に適しているほかに、診断およびローカル制御が不要な場合に任意の場所にモジュールを取付けることができます。さらに、Armor WeldBlock I/O は標準的な溶接アプリケーションに適しており、アーム型ロボットアプリケーションに最適です。

EtherNet/IP モジュールに加えて、他のネットワークオプションを使用できます。詳細は、『ArmorBlock I/O Selection Guide』（Pub.No. 1792-SG001）を参照してください。

ArmorBlock I/O

1732 ArmorBlock EtherNet/IP デジタルブロック

カタログ番号	入出力数	電圧カテゴリ	電圧範囲	終端タイプ
1732E-IB8M8SOER	8 つの入力、スケジュール型 シンク（デュアルポート付き）	DC24V	DC11 ～ 30V	（8）M12
1732E-IB16M12	16 の入力、シンク			
1732E-IB16M12DR	16 の入力、シンク、診断 （デュアルポート付き）			
1732E-IB16M12R	16 の入力、シンク （デュアルポート付き）			
1732E-IB16M12SOEDR	16 の入力、シンク（CIP Sync とデュアルポート付き）			
1732E-OB8M8SR	8 つの出力、スケジュール型 ソース（デュアルポート付き）			
1732E-OB16M12	16 の出力、ソース			
1732E-OB16M12DR	16 の出力、ソース、診断 （デュアルポート付き）			
1732E-OB16M12R	16 の出力、ソース （デュアルポート付き）			
1732E-8CFGM8R	8 つの自動構成 （デュアルポート付き）			
1732E-8X8M12DR	8 つの入力、シンク 8 つの出力、ソース 診断（デュアルポート付き）			
1732E-16CFGM12	16 の自動構成			
1732E-16CFGM12R	16 の自動構成 （デュアルポート付き）			

1732 ArmorBlock EtherNet/IP アナログブロック

カタログ番号	入出力数	電圧カテゴリ	電圧範囲	終端タイプ
1732E-IF4M12R	4 つの入力 （デュアルポート付き）	DC24V	DC11 ～ 30V	（8）M12
1732E-IR4IM12R	4 つの入力、RTD （デュアルポート付き）			
1732E-IT4IM12R	4 つの入力、絶縁熱電対 （デュアルポート付き）			
1732E-OF4M12R	4 つの出力 （デュアルポート付き）			

Armor WeldBlock I/O

1732 Armor WeldBlock EtherNet/IP デジタルブロック

カタログ番号	入出力数	電圧カテゴリ	電圧範囲	終端タイプ
1732E-IB16M12W	16 の入力、シンク	DC24V	DC11 ～ 30V	M12 クイックディスコネクト
1732E-16CFGM12W	16 の自動構成			

1734 POINT I/O

POINT I/O システムは総合的な診断および構成可能な各機能を有するため、ほとんどのオートメーションシステムに簡単に組み込むことができます。リモートデバイスのパネルやローカルのコントロールパネルに使用したり、インターネットなどを介してさまざまな場所からアクセスが可能なため、POINT I/O モジュールはスムーズな統合と規格化を実現し、システムコスト削減および省スペース化に貢献します。

コンフォーマルコーティングを施したモジュールもご用意しています。詳しくは当社までお問い合わせください。すべてのモジュールの詳細は、『POINT I/O Selection Guide』（Pub.No. 1734-SG001）を参照してください。

1734 POINT I/O AC デジタルモジュール

カタログ番号	入出力数	電圧カテゴリ	動作電圧範囲	端子ベース	PointBus 電流
1734-IA2	2 つの入力	AC120V	AC65 ～ 132V	1734-TB, 1734-TBS, 1734-TOP, 1734-TOPS	75mA
1734-IA4	4 つの入力	AC120V	AC65 ～ 132V		
1734-IM2	2 つの入力	AC220V	AC159 ～ 264V		
1734-IM4	4 つの入力	AC220V	AC159 ～ 264V		
1734-OA2	2 つの出力	AC120/220V	AC74 ～ 264V		
1734-OA4	4 つの出力	AC120/220V	AC74 ～ 264V		

1734 POINT I/O DC デジタルモジュール

カタログ番号	入出力数	電圧カテゴリ	動作電圧範囲	端子ベース	PointBus 電流
1734-IB2	2 つの入力、シンク	DC24V	DC10 ～ 28.8V	1734-TB, 1734-TBS	75mA
1734-IB4	4 つの入力、シンク			1734-TB, 1734-TBS, 1734-TB3, 1734-TB3S	
1734-IB4D	4 つの入力、診断、シンク		DC11 ～ 28.8V	1734-TB, 1734-TBS, 1734-TOP, 1734-TOPS	50mA
1734-IB8	8 つの入力、シンク		DC10 ～ 28.8V	1734-TB, 1734-TBS	75mA
1734-IB8S	8 つの入力、シンク、安全定格		DC11 ～ 28.8V	1734-TB, 1734-TOP, 1734-TOP3	175mA
1734-IV2	2 つの入力、ソース		DC10 ～ 28.8V	1734-TB, 1734-TBS	75mA
1734-IV4	4 つの入力、ソース			1734-TB, 1734-TBS, 1734-TB3, 1734-TB3S	
1734-IV8	8 つの入力、ソース			1734-TB, 1734-TBS	

1734 POINT I/O DC デジタルモジュール

カタログ番号	入出力数	電圧カテゴリ	動作電圧範囲	端子ベース	PointBus 電流
1734-OB2	2 つの出力、ソース	DC24V	DC10 ～ 28.8V	1734-TB, 1734-TBS	75mA
1734-OB2E	2 つの出力、ソース、電子的に保護				
1734-OB2EP	2 つの出力、ソース、電子的に保護、高電流の高速切換え				
1734-OB4	4 つの出力、ソース				
1734-OB4E	4 つの出力、ソース、電子的に保護				
1734-OB8	8 つの出力、ソース				
1734-OB8E	8 つの出力、ソース、電子的に保護				
1734-OB8S	8 つの出力、ソース、安全定格			1734-TB, 1734-TOP, 1734-TOP3	190mA
1734-OV2E	2 つの出力、シンク、電子的に保護	DC24V	DC10 ～ 28.8V	1734-TB, 1734-TBS	75mA
1734-OV4E	4 つの出力、シンク、電子的に保護				
1734-OV8E	8 つの出力、シンク、電子的に保護				
1734-8CFG	8 つの自動構成	DC24V	DC11 ～ 28.8V	1734-TB, 1734-TBS, 1734-TOP, 1734-TOPS	100mA
1734-8CFGDLX	8 つの自動構成（DeviceLogix™ による）				

1734 POINT I/O 接点モジュール

カタログ番号	入出力数	電圧範囲	端子ベース	PointBus 電流
1734-OW2	2 つのフォーム A 通常開（N.O.）出力リレー	2.0A 抵抗のとき DC5 ～ 28.8V 0.5A 抵抗のとき DC48V 0.25A 抵抗のとき DC125V 2.0A 抵抗のとき DC125V 2.0A 抵抗のとき DC240V	1734-TB, 1734-TBS	80mA
1734-OW4	4 つのフォーム A 通常開（N.O.）出力リレー			
1734-OX2	2 つのフォーム C 絶縁通常開 / 通常閉（N.O./N.C.）リレー			100mA

1734 POINT I/O アナログモジュール

カタログ番号	入出力数	範囲	分解能	端子ベース	PointBus 電流
1734-IE2C	2 つの入力、シングルエンド	0 ～ 20mA, 4 ～ 20mA	16 ビット	1734-TB, 1734-TBS	75mA
1734-IE4C	4 つの入力、シングルエンド				
1734-IE4S	4 つの入力、シングルエンド、安全定格	0 ～ 20mA, 4 ～ 20mA ±5V, 0 ～ 5V, ±10V, 0 ～ 10V	12 ビット	1734-TB, 1734-TBS, 1734-TOP, 1734-TOPS, 1734-TOP3, 1734-TOP3S	110mA
1734-IE8C	8 つの入力、シングルエンド	0 ～ 20mA, 4 ～ 20mA	16 ビット	1734-TB, 1734-TBS	75mA
1734-IE2V	2 つの入力、ディファレンシャル	±10V, 0 ～ 10V	15 ビット + 符号		
1734-OE2C	2 つの出力、シングルエンド	0 ～ 20mA, 4 ～ 20mA	13 ビット		
1734-OE4C	4 つの出力、シングルエンド	0 ～ 20mA, 4 ～ 20mA	13 ビット		
1734-OE2V	2 つの出力、シングルエンド	±10V, 0 ～ 10V	14 ビット（13+ 符号）		

1734 POINT I/O RTD/ 熱電対モジュール

カタログ番号	入出力数	サポートされるセンサ	分解能	端子ベース	PointBus 電流
1734-IR2	2 つの RTD 入力、シングルエンド	100, 200 Ω プラチナ 385 100, 200 Ω プラチナ 3916 10 Ω 銅 427 100, 120 Ω ニッケル 618 120 Ω ニッケル 672 10 Ω ニッケル鉄 518 0 ～ 600 Ω	16 ビット	1734-TB, 1734-TBS, 1734-TOP, 1734-TOPS	220mA
1734-IR2E	2 つの RTD 入力、電子ヒューズ、シングルエンド	100 Ω プラチナ 385 0 ～ 220 Ω	16 ビット		
1734-IT2I	2 つの熱電対入力、シングルエンド	熱電対タイプ B, C, E, J, K, N, R, S, T ±75mV	15 ビット + 符号	1734-TBCJC	175mA

1734 POINT I/O カウンタモジュール

カタログ番号	カウンタ	電圧カテゴリ	入力周波数	端子ベース	PointBus 電流
1734-IJ	1	DC5V	1.0MHz カウンタおよびエンコーダ X1 の構成（フィルタなし） 500kHz エンコーダ X2 の構成（フィルタなし） 250kHz エンコーダ X4 の構成（フィルタなし）	1734-TB, 1734-TBS	160mA
1734-IK	1	DC15 ～ 24V			
1734-VHSC5	1	DC5V			180mA
1734-VHSC24	1	DC15 ～ 24V			

EtherNet/IP 以外に、他にもオプションがあります。詳細は、『POINT I/O Selection Guide』（Pub.No. 1734-SG001）を参照してください。

1734 POINT I/O アダプタモジュール

ネットワーク	モジュール	説明	PointBus 電流
EtherNet/IP	1734-AENT	EtherNet/IP ツイスト・ペア・メディア・アダプタ	700mA
	1734-AENTR	2 ポート EtherNet/IP I/O アダプタモジュール、スター型、ツリー型、リニア型、またはリング型トポロジ	800mA

1738 ArmorPoint I/O

POINT I/O アーキテクチャに基づいて、ArmorPOINT® I/O は拡張された環境特性、モジュール式設計、およびプラグ & プレイ電子機能を追加します。クイックディスコネクト機能によって故障発生箇所を減らします。詳細は、『ArmorPoint I/O Selection Guide』（Pub.No. 1738-SG001）を参照してください。

1738 ArmorPoint AC デジタルモジュール

カタログ番号	入出力数	電圧カテゴリ	動作電圧範囲	端子タイプ	PointBus 電流
1738-IA2M12AC3	2 つの入力	AC120V	AC65 ～ 132V	AC マイクロ型 3 ピン	75mA
1738-IA2M12AC4	2 つの入力	AC120V	AC65 ～ 132V	AC マイクロ型 4 ピン	
1738-OA2M12AC3	2 つの出力	AC120/220V	AC74 ～ 264V	AC3 ピン	

1738 ArmorPoint DC デジタルモジュール

カタログ番号	入出力数	電圧カテゴリ	動作電圧範囲	端子タイプ	PointBus 電流
1738-IB2M12	2 つの入力、シンク	DC24V	DC10 ～ 28.8V	DC マイクロ型（M12）	75mA
1738-IB4M12	4 つの入力、シンク			DC マイクロ型（M12）	
1738-IB4DM12	4 つの入力、シンク、診断		DC11 ～ 28.8V	DC マイクロ型（M12）	50mA
1738-IB4M8	4 つの入力、シンク		DC10 ～ 28.8V	Pico 型 3 ピン（M8）	75mA
1738-IB8M12	8 つの入力、シンク			DC マイクロ型（M12）	
1738-IB8M23	8 つの入力、シンク			M23	
1738-IB8M8	8 つの入力、シンク			Pico 型 3 ピン（M8）	
1738-IB16DM12	16 の入力、シンク、診断			DC マイクロ型（M12）	
1738-IV8M12	8 つの入力、ソース			DC マイクロ型（M12）	
1738-IV4M12	4 つの入力、ソース			DC マイクロ型（M12）	
1738-IV8M23	8 つの入力、ソース			M23	
1738-IV8M8	8 つの入力、ソース			Pico 型 3 ピン（M8）	
1738-OB2EM12	2 つの出力、ソース	DC24V	DC10 ～ 28.8V	DC マイクロ型（M12）	75mA
1738-OB2EPM12	2 つの出力、ソース			DC マイクロ型（M12）	
1738-OB4EM12	4 つの出力、ソース			DC マイクロ型（M12）	
1738-OB4EM8	4 つの出力、ソース			Pico 型 3 ピン（M8）	
1738-OB8EM12	8 つの出力、ソース			DC マイクロ型（M12）	
1738-OB8EM23	8 つの出力、ソース			M23	
1738-OB8EM8	8 つの出力、ソース			Pico 型 3 ピン（M8）	
1738-OB16EM12	16 の出力、ソース			DC マイクロ型（M12）	150mA
1738-OB16E25DS	16 の出力、ソース			D-Sub	
1738-OB16E19M23	16 出力、ソース			M23	
1738-OV4EM12	4 つの出力、シンク			DC マイクロ型（M12）	75mA

1738 ArmorPoint DC デジタルモジュール

カタログ番号	入出力数	電圧カテゴリ	動作電圧範囲	端子タイプ	PointBus 電流
1738-8CFGM8	8 つをシンクまたはソースに構成可能	DC24V	DC11 ～ 30V	Pico 型 3 ピン（M8）	75mA
1738-8CFGM23				M23	
1738-8CFGDLXM8	8 つをシンクまたはソースに構成可能（DeviceLogix による）			Pico 型 3 ピン（M8）	
1738-8CFGDLXM12				DC マイクロ型（M12）	
1738-8CFGDLXM23				M23	

1738 ArmorPoint 接点出力モジュール

カタログ番号	入出力数	電圧カテゴリ	接点抵抗	端子タイプ	PointBus 電流
1738-OW4M12	4 つのフォーム A 通常開（N.O.）リレー、絶縁	DC24V	30mΩ	DC マイクロ型（M12）	80mA
1738-OW4M12AC				AC マイクロ型 4 ピン	

1738 ArmorPoint アナログモジュール

カタログ番号	入出力数	範囲	分解能	端子タイプ	PointBus 電流
1738-IE2CM12	2 つの入力、シングルエンド	0 ～ 20mA, 4 ～ 20mA	16 ビット	DC マイクロ型（M12）	75mA
1738-IE4CM12	4 つの入力、シングルエンド	0 ～ 20mA, 4 ～ 20mA	16 ビット		
1738-IE2VM12	2 つの入力、シングルエンド	±10V, 0 ～ 10V	15 ビット + 符号		
1738-OE2CM12	2 つの出力、シングルエンド	0 ～ 20mA, 4 ～ 20mA	13 ビット	DC マイクロ型（M12）	75mA
1738-OE4CM12	4 つの出力、シングルエンド	0 ～ 20mA, 4 ～ 20mA	16 ビット		
1738-OE2VM12	2 つの出力、シングルエンド	±10V, 0 ～ 10V	14 ビット（13+ 符号）		

1738 ArmorPoint RTD/ 熱電対モジュール

カタログ番号	入出力数	サポートされるセンサ	分解能	端子タイプ	PointBus 電流
1738-IR2M12	2 つの RTD 入力、シングルエンド	100, 200 Ω プラチナ 385 100, 200 Ω プラチナ 3916 10 Ω 銅 427 100, 120 Ω ニッケル 618 120 Ω ニッケル 672 0 ～ 600 Ω	16 ビット	DC マイクロ型（M12）	220mA
1738-IT2IM12	2 つの熱電対入力、シングルエンド	熱電対タイプ B, C, E, J, K, N, R, S, T ±75mV	15 ビット + 符号		175mA

1738 ArmorPoint カウンタモジュール

カタログ番号	カウンタ	電圧カテゴリ	入力周波数	端子タイプ	PointBus 電流
1738-IJM23	1	DC5V	1.0MHz カウンタおよびエンコーダ X1 の構成（フィルタなし） 500kHz エンコーダ X2 の構成（フィルタなし） 250kHz エンコーダ X4 の構成（フィルタなし）	M23	160mA
1738-VHSC24M23	1	DC124V			110mA

EtherNet/IP アダプタに加えて、他のネットワークオプションを使用できます。詳細は、『ArmorPoint I/O Selection Guide』（Pub.No. 1738-SG001）を参照してください。

1738 ArmorPoint I/O アダプタモジュール

ネットワーク	モジュール	説明	端子タイプ	電源
EtherNet/IP	1738-AENT	EtherNet/IP ツイスト・ペア・メディア I/O アダプタ	M12 クイック ディスコネクト	DC24V のとき 30mA
	1738-AENTR	2 ポート EtherNet/IP アダプタ、スター型、ツリー型、リニア型またはリング型トポロジ	M12 クイック ディスコネクト	

1769 Compact I/O モジュール

Compact I/O モジュールは、独創性の高い特許取得済みの I/O プラットフォームにより、革新性と柔軟性を提供します。Compact I/O は CompactLogix コントローラと組み合わせて使用するために最適化されており、適切なネットワークアダプタにより分散型 I/O として機能します。ラックなしの設計にラックタイプの機能を備えており、コスト削減と交換部品在庫の削減に貢献します。

1769 Compact I/O AC デジタルモジュール

カタログ番号	入出力数	電圧カテゴリ	動作電圧範囲	電流ドロー	電源距離定格
1769-IA8I	8 つの入力、個々に絶縁	AC100/120V	AC79 ～ 132V, 47 ～ 63Hz	5.1V のとき 90mA	8
1769-IA16	16 の入力	AC100/120V	AC79 ～ 132V, 47 ～ 63Hz	5.1V のとき 115mA	8
1769-IM12	12 入力	AC200/240V	AC159 ～ 265V, 47 ～ 63Hz	5.1V のとき 100mA	8
1769-OA8	8 つの出力	AC100/240V	AC85 ～ 265V, 47 ～ 63Hz	5.1V のとき 145mA	8
1769-OA16	16 の出力	AC100/240V	AC85 ～ 265V, 47 ～ 63Hz	5.1V のとき 225mA	8

1769 Compact I/O DC デジタルモジュール

カタログ番号	入出力数	電圧カテゴリ	動作電圧範囲	電流ドロー	電源距離定格
1769-IG16	16 の入力	DC5V（TTL）	DC4.5 ～ 5.5V	5.1V のとき 120mA	8
1769-IQ16	16 の入力	DC24V シンク / ソース	30 ℃（86°F）のとき DC10 ～ 30V 60 ℃（140°F）のとき DC10 ～ 26.4V	5.1V のとき 115mA	8
1769-IQ16F	16 の入力、高速	DC24V シンク / ソース	30 ℃（86°F）のとき DC10 ～ 30V 60 ℃（140°F）のとき DC10 ～ 26.4V	5.1V のとき 100mA	8
1769-IQ32	32 の入力	DC24V シンク / ソース	30 ℃（86°F）のとき DC10 ～ 30V 60 ℃（140°F）のとき DC10 ～ 26.4V	5.1V のとき 170mA	8
1769-IQ32T	32 の入力	DC24V シンク / ソース	60 ℃（140°F）のとき DC20.4 ～ 26.4V	5.1V のとき 170mA	8
1769-IQ6XOW4	6 つの入力 4 つの出力	DC24V シンク / ソース入力 AC/DC 通常開（N.O.）接点リレー出力	30 ℃（86°F）のとき DC10 ～ 30V 60 ℃（140°F）のとき DC10 ～ 26.4V	5.1V のとき 105mA 24V のとき 50mA	8
1769-OB8	8 つの出力	DC24V ソース	DC20.4 ～ 26.4V	5.1V のとき 145mA	8
1769-OB16	16 の出力	DC24V ソース	DC20.4 ～ 26.4V	5.1V のとき 200mA	8
1769-OB16P	16 出力（保護出力）	DC24V ソース	DC20.4 ～ 26.4V	5.1V のとき 160mA	8
1769-OB32	32 の出力	DC24V ソース	DC20.4 ～ 26.4V	5.1V のとき 300mA	6
1769-OB32T	32 の出力	DC24V ソース	DC10.2 ～ 26.4V	5.1V のとき 220mA	8
1769-OG16	16 の出力	DC5V（TTL）	DC4.5 ～ 5.5V	5.1V のとき 200mA	8
1769-OV16	16 の出力	DC24V シンク	DC20.4 ～ 26.4V	5.1V のとき 200mA	8
1769-OV32T	32 出力	DC24V シンク	DC10.2 ～ 26.4V	5.1V のとき 300mA	8

1769 Compact I/O 接点モジュール

カタログ番号	入出力数	動作電圧範囲	電流ドロー	電源距離定格
1769-OW8	8 つの出力	AC5 ～ 265V DC5 ～ 125V	5.1V のとき 125mA 24V のとき 100mA	8
1769-OW8I	8 つの出力、個々に絶縁	AC5 ～ 265V DC5 ～ 125V	5.1V のとき 125mA 24V のとき 100mA	8
1769-OW16	16 の出力	AC5 ～ 265V DC5 ～ 125V	5.1V のとき 205mA 24V のとき 180mA	8

1769 Compact I/O アナログモジュール

カタログ番号	入出力数	範囲	分解能	電流ドロー	電源距離定格
1769-IF4	4 つの入力、ディファレンシャルまたはシングルエンド	±10V, 0 ～ 10V, 0 ～ 5V, 1 ～ 5V 0 ～ 20mA, 4 ～ 20mA	14 ビット（ユニポーラ） 14 ビット + 符号（バイポーラ）	5.1V のとき 120mA 24V のとき 60mA	8
1769-IF4I	4 つの入力、ディファレンシャルまたはシングルエンド、個々に絶縁	±10V, 0 ～ 10V, 0 ～ 5V, 1 ～ 5V 0 ～ 20mA, 4 ～ 20mA	16 ビット（ユニポーラ） 15 ビット + 符号（バイポーラ）	5.1V のとき 145mA 24V のとき 125mA	8
1769-IF8	8 つの入力、ディファレンシャルまたはシングルエンド	±10V, 0 ～ 10V, 0 ～ 5V, 1 ～ 5V 0 ～ 20mA, 4 ～ 20mA	16 ビット（ユニポーラ） 15 ビット + 符号（バイポーラ）	5.1V のとき 120mA 24V のとき 70mA	8
1769-IF16C	16 の入力、シングルエンド	0 ～ 20mA, 4 ～ 20mA	16 ビット（ユニポーラ） 15 ビット + 符号（バイポーラ）	5.1V のとき 190mA 24V のとき 70mA	8
1769-IF16V	16 の入力、ディファレンシャル	±10V, 0 ～ 10V, 0 ～ 5V, 1 ～ 5V	16 ビット（ユニポーラ） 15 ビット + 符号（バイポーラ）	5.1V のとき 190mA 24V のとき 70mA	8
1769-IF4XOF2	4 つのディファレンシャルまたはシングルエンド入力 2 つのシングルエンド出力	0 ～ 10V 0 ～ 20mA	入力 : 8 ビット + 符号 出力 : 8 ビット + 符号	5.1V のとき 120mA 24V のとき 160mA	8
1769-IF4FXOF2F	4 つの高速ディファレンシャルまたはシングルエンド入力 2 つの高速シングルエンド出力	±10V, 0 ～ 10V, 0 ～ 5V, 1 ～ 5V 0 ～ 20mA, 4 ～ 20mA	入力 : 14 ビット（ユニポーラ） 14 ビット + 符号（バイポーラ） 出力 : 13 ビット（ユニポーラ） 13 ビット + 符号（バイポーラ）	5.1V のとき 220mA 24V のとき 120mA	8
1769-OF2	2 つの出力、シングルエンド	±10V, 0 ～ 10V, 0 ～ 5V, 1 ～ 5V 0 ～ 20mA, 4 ～ 20mA	14 ビット（ユニポーラ） 14 ビット + 符号（バイポーラ）	5.1V のとき 120mA 24V のとき 120mA	8
1769-OF4	4 つの出力、シングルエンド	±10V, 0 ～ 10V, 0 ～ 5V, 1 ～ 5V 0 ～ 20mA, 4 ～ 20mA	15 ビット + 符号（ユニポーラ / バイポーラ）	5.1V のとき 120mA 24V のとき 170mA	8

1769 Compact I/O RTD/ 熱電対モジュール

カタログ番号	入出力数	サポートされるセンサ	電流ドロー	電源距離定格
1769-IR6	6 つの RTD 入力	100, 200, 500, 1000 Ω プラチナ 385 100, 200, 500, 1000 Ω プラチナ 3916 120 Ω ニッケル 618 120 Ω ニッケル 672 10 Ω ニッケル鉄 518 0 ～ 150 Ω, 0 ～ 500 Ω, 0 ～ 1000 Ω, 0 ～ 3000 Ω	5.1V のとき 100mA 24V のとき 45mA	8
1769-IT6	6 つの熱電対入力	熱電対タイプ B, C, E, J, K, N, R, S, T ±50V, ±100V	5.1V のとき 100mA 24V のとき 45mA	8

1769 Compact I/O 特殊モジュール

カタログ番号	説明	電流ドロー	電源距離定格
1769-ARM	予約モジュールスロットにアドレス予約モジュールを挿入	5.1V のとき 60mA	8
1769-ASCII	RS-232, RS-485, および RS-422 ASCII デバイス用インターフェイス	5.1V のとき 425mA	4
1769-BOOLEAN	入力の切換えに基づいて出力をアクティブにする	5.1V のとき 220mA	8
1769-HSC	高速入力信号に対応可能なカウンタモジュール	5.1V のとき 245mA	4
1769-SM1	PowerFlex 7 クラスのドライブおよびその他の DPI ベースのホストデバイスに接続	5.1V のとき 280mA	6
1769-SM2	PowerFlex 4 クラスのドライブおよびその他の Modbus RTU スレーブデバイスに接続	5.1V のとき 350mA	4

1768 および 1769 Compact I/O EtherNet/IP 通信モジュール

カタログ番号	説明	電流ドロー	電源距離定格
1768-ENBT	1768 EtherNet/IP 通信ブリッジモジュール	5.1V のとき 834mA	–
1768-EWEB	1768 Ethernet Web サーバモジュール	5.1V のとき 834mA	–
1768-M04SE	1768 CompactLogix SERCOS Interface モジュール、4 軸	5.1V のとき 969mA	–

Encompass パートナがリリースするその他のモジュール

CompactLogix コントローラ	Encompass パートナ	モジュール
1769-L2*x* コントローラ 1769-L3*x* コントローラ 1768-L4*x* コントローラ	Advanced Micro Controls, Inc 社	ステッパモジュール レゾルバモジュール
	Hardy Instruments 社	ウェイ・スケール・モジュール
	ProSoft Technology 社	プロトコルソリューション – MVI モジュール
	Spectrum Controls 社	アナログ + HART 入出力
1768-L4*x* コントローラ	Advanced Micro Controls, Inc 社	プログラマブル・リミット・スイッチ SSI/LDT インターフェイスモジュール
	Bihl+Wiedemann GmbH 社	Asi サブスキャナモジュール
	Helm Instrument Co. Inc. 社	レゾルバ入力モジュール 歪みゲージ入力モジュール ウェイスケール入力モジュール
	Hiprom Technologies 社	GPS 時間同期
	ProSoft Technology 社	アプリケーション開発 C アプリケーション AGA/API フローコンピュータ

Encompass プログラムの詳細は、http://www.rockwellautomation.com/encompass を参照してください。

1791ES CompactBlock Guard I/O

CompactBlock™ Guard I/O™ モジュールは安全定格を満たしており、安全アプリケーションに使用できます。Guard I/O モジュールが、I/O およびフィールドデバイスのレベルでエラーを検出し、オペレータの保護を強化します。このモジュールは、センサおよびアクチュエータに近接するきわめて高度な分散型 I/O ブロックが必要とされる用途に理想的です。設置面積が少ないソリッドステート設計により、モジュール交換が短時間で完了し、専用の保守やトレーニングの必要性も抑えられます。

詳細は、『CompactBlock Guard I/O on EtherNet/IP Product Profile』（Pub.No. 1791ES-PP001）を参照してください。

1791ES CompactBlock Guard I/O EtherNet/IP DC デジタルブロック

カタログ番号	入出力数	電圧カテゴリ	動作電圧範囲	DC24V のときの電流
1791ES-IB8XOBV4S	8 つの入力、シンク 4 つの出力、シンク / ソース	DC24V	DC19.2 ～ 28.8V	250mA
1791ES-IB16	16 の入力、シンク			

1794 FLEX I/O

FLEX™ I/O モジュールは省スペースで、より大型のラックベース I/O と同等の機能を備えています。さらに FLEX I/O は、コスト効果、柔軟性、モジュール式の設計、信頼性が特長です。

コンフォーマルコーティングを施した過酷な環境用のモジュールもご用意しています。1797 FLEX Ex™ I/O ファミリーで本質安全 I/O モジュールを使用できます。詳しくは当社までお問い合わせください。すべてのモジュールの詳細は、『FLEX I/O and FLEX Ex I/O Selection Guide』（Pub.No. 1794-SG002）を参照してください。

1794 FLEX AC デジタルモジュール

カタログ番号	入出力数	電圧カテゴリ	動作電圧範囲	端子ベース
1794-IA8 1794-IA8I	8 つの入力 個々に絶縁	AC120V	AC65 ～ 132V	1794-TBN, 1794-TB2, 1794-TB3, 1794-TB3S, 1794-TBKD
1794-IA16	16 の入力	AC120V	AC74 ～ 132V	1794-TB3, 1794-TB3S, 1794-TBN
1794-IM8	8 つの入力	AC220V	AC159 ～ 264V	1794-TBN
1794-IM16	16 の入力	AC220V	AC159 ～ 264V	1794-TBN
1794-OA8	8 つの出力	AC120V	AC85 ～ 132V	1794-TBNF, 1794-TB2, 1794-TB3, 1794-TB3S, 1794-TBN, 1794-TBKD
1794-OA16	16 の出力			1794-TB3, 1794-TB2, 1794-TB3S, 1794-TBN, 1794-TBKD
1794-OM8	8 つの出力	AC220V	AC159 ～ 264V	1794-TBNF, 1794-TBN
1794-OM16	16 の出力	AC220V	AC159 ～ 264V	1794-TBNF, 1794-TBN

1794 FLEX DC デジタルモジュール

カタログ番号	入出力数	電圧カテゴリ	動作電圧範囲	端子ベース
1794-IG16	16 の入力	DC5V（TTL）	DC-0.2 ～ 0.8V	1794-TB3, 1794-TB3S
1794-IB8	8 つの入力、シンク	DC24V	DC10 ～ 31.2V	1794-TB3, 1794-TB3S
1794-IB16	16 の入力、シンク	DC24V	DC10 ～ 31.2V	1794-TB3, 1794-TB3S
1794-IB16D	16 の入力、シンク、診断			1794-TB32, 1794-TB32S
1794-IV16	16 の入力、ソース	DC24V	DC10 ～ 31.2V	1794-TB2, 1794-TB3, 1794-TB3S, 1794-TBK
1794-IB32	32 の入力、シンク	DC24V	DC19.2 ～ 31.2V	1794-TB32, 1794-TB32S
1794-IV32	32 の入力、ソース	DC24V	DC19.2 ～ 31.2V	1794-TB32, 1794-TB32S
1794-IC16	16 の入力、シンク	DC48V	DC30 ～ 60V	1794-TB3, 1794-TB3S
1794-IH16	16 の入力、シンク	DC125V	DC90 ～ 146V	1794-TB3, 1794-TB3S
1794-OB8	8 つの出力、ソース	DC24V	DC10 ～ 31.2V	1794-TB2, 1794-TB3, 1794-TB3S, 1794-TBKD
1794-OB8EP	8 つの出力、ソース、保護		DC19.2 ～ 31.2V	1794-TB3, 1794-TB2, 1794-TB3S, 1794-TBN, 1794-TBKD
1794-OB16 1794-OB16P	16 の出力、ソース 保護	DC24V	DC10 ～ 31.2V	1794-TB2, 1794-TB3, 1794-TB3S, 1794-TBKD
1794-OB16D	16 の出力、ソース、診断			1794-TB3, 1794-TB3S, 1794-TBKD
1794-OB32P	32 の出力、ソース	DC24V	DC10 ～ 31.2V	1794-TB32, 1794-TB32S
1794-OG16	16 の出力	DC5V（TTL）	DC0 ～ 0.4V	1794-TB3, 1794-TB3S
1794-OV16 1794-OV16P	16 出力、シンク 保護	DC24V	DC10 ～ 31.2V	1794-TB3, 1794-TB3S

1794 FLEX DC デジタルモジュール

カタログ番号	入出力数	電圧カテゴリ	動作電圧範囲	端子ベース
1794-OV32	32 の出力、シンク	DC24V	DC10 ～ 31.2V	1794-TB32, 1794-TB32S
1794-OC16	16 の出力、ソース	DC48V	45 ℃（113°F）のとき DC30 ～ 60V 55 ℃（131°F）のとき DC55V	1794-TB3, 1794-TB2, 1794-TB3S, 1794-TBKD
1794-IB10XOB6 1794-IB16XOB16P	10 の入力、シンク 6 つの出力、ソース 保護	DC24V	DC10 ～ 31.2V	1794-TB3, 1794-TB3S

1794 FLEX 接点出力モジュール

カタログ番号	入出力数	動作電圧範囲	端子ベースユニット
1794-OW8	8 つの絶縁通常開（N.O.）リレー接点	2.0A 抵抗のとき DC5 ～ 30V 0.22A 抵抗のとき DC125V 2.0A 抵抗のとき AC125V 2.0A 抵抗のとき AC240V	1794-TB2, 1794-TB3, 1794-TB3S, 1794-TBN, 1794-TBNF

1794 FLEX アナログモジュール

カタログ番号	入出力数	範囲	分解能	端子ベースユニット
1794-IE8	8 つの入力、シングルエンド	±10V, 0 ～ 10V 0 ～ 20mA, 4 ～ 20mA	12 ビット（ユニポーラ） 11 ビット + 符号（バイポーラ）	1794-TB3, 1794-TB2, 1794-TB3S, 1794-TB3T, 1794-TB3TS
1794-IE8H	8 つの入力、シングルエンド HART インターフェイス	±10V, 0 ～ 10V 0 ～ 20mA, 4 ～ 20mA	16 ビット	1794-TB3G または 1794-TB3GS
1794-IF4I	4 つの入力、個々に絶縁	±10V, 0 ～ 10V, ±5V, 0 ～ 5V 0 ～ 20mA, 4 ～ 20mA, ±20mA	16 ビット（ユニポーラ） 15 ビット + 符号（バイポーラ）	1794-TB3, 1794-TB2, 1794-TB3S, 1794-TB3T, 1794-TB3TS, 1794-TBN
1794-IF8IH	8 つの入力、個々に絶縁 HART インターフェイス	0 ～ 20mA, 4 ～ 20mA	16 ビット（ユニポーラ） 15 ビット + 符号（バイポーラ）	1794-TB3, 1794-TB3S
1794-IE12	12 入力、シングルエンド、 非絶縁	0 ～ 20mA, 4 ～ 20mA	16 ビット	1794-TB3G, 1794-TB3GS
1794-OE4	4 つの出力、シングルエンド	±10V, 0 ～ 10V 0 ～ 20mA, 4 ～ 20mA	12 ビット + 符号	1794-TB3, 1794-TB2, 1794-TB3S, 1794-TB3T, 1794-TB3TS, 1794-TBN
1794-OE8H	8 つの出力、シングルエンド、 HART インターフェイス	±10V, 0 ～ 10V 0 ～ 20mA, 4 ～ 20mA	13 ビット	1794-TB3G, 1794-TB3GS
1794-OE12	12 の出力、シングルエンド	0 ～ 20mA, 4 ～ 20mA	16 ビット	1794-TB3G, 1794-TB3GS
1794-OF4I	4 つの出力、個々に絶縁	±10V, 0 ～ 10V, ±5V, 0 ～ 5V 0 ～ 20mA, 4 ～ 20mA	15 ビット + 符号	1794-TB3, 1794-TB2, 1794-TB3S, 1794-TB3T, 1794-TB3TS, 1794-TBN
1794-OF8IH	8 つの出力、個々に絶縁、 シングルエンド、HART インターフェイス	0 ～ 20mA, 4 ～ 20mA	16 ビット（ユニポーラ）	1794-TB3, 1794-TB3S
1794-IE4XOE2	4 つの入力 2 つのシングルエンド出力	±10V, 0 ～ 10V 0 ～ 20mA, 4 ～ 20mA	12 ビット（ユニポーラ） 11 ビット + 符号（バイポーラ）	1794-TB3, 1794-TB2, 1794-TB3S, 1794-TB3T, 1794-TB3TS
1794-IE8XOE4	8 つのシングルエンド入力 4 つの出力	0 ～ 20mA, 4 ～ 20mA	16 ビット	1794-TB3G, 1794-TB3GS
1794-IF2XOF2I	2 つの絶縁入力 2 つの出力	±10V, 0 ～ 10V, ±5V, 0 ～ 5V 0 ～ 20mA, 4 ～ 20mA, ±20mA	16 ビット（ユニポーラ） 15 ビット + 符号（バイポーラ）	1794-TB3, 1794-TB2, 1794-TB3S, 1794-TB3T, 1794-TB3TS, 1794-TBN

1794 FLEX RTD/ 熱電対モジュール

カタログ番号	入出力数	サポートされるセンサ	分解能	端子ベースユニット
1794-IR8	8 つの RTD 入力、歪みゲージ	100, 200 Ω プラチナ 385 100, 200 Ω プラチナ 3916 10 Ω 銅 427 100, 120 Ω ニッケル 618 120 Ω ニッケル 672 0 ～ 433 Ω	16 ビット	1794-TB3, 1794-TB2, 1794-TB3S, 1794-TB3T, 1794-TB3TS
1794-IRT8	8 つの RTD/ 熱電対入力、歪みゲージ	100, 200 Ω プラチナ 385 100, 200 Ω プラチナ 3916 10 Ω 銅 427 100, 120 Ω ニッケル 618 120 Ω ニッケル 672 DC-40 ～ +100mV 熱電対 DC0 ～ 325mV RTD 抵抗 0 ～ 500 Ω	14 ビット	1794-TB3G, 1794-TB3GS
1794-IT8	6 つの熱電対入力	熱電対タイプ B, E, J, K, N, R, S, T ±76.5mV	16 ビット	1794-TB3T, 1794-TB2, 1794-TB3, 1794-TB3S, 1794-TB3TS

1794 FLEX カウンタモジュール

カタログ番号	カウンタ	入力周波数	端子ベースユニット
1794-IJ2	2 つの周波数入力および 2 ゲート入力 2 つの出力	1 ～ 32kHz（正弦波） 1 ～ 32kHz（矩形波入力）	1794-TB3G, 1794-TB3GS
1794-VHSC	A/A, B/B および Z/Z 入力ペアの 2 つのグループ 2 つの出力の 2 つのグループ	1.0MHz カウンタおよびエンコーダ X1（フィルタなし） 500kHz エンコーダ X2（フィルタなし） 250kHz エンコーダ X4（フィルタなし）	1794-TB3G, 1794-TB3GS
1794-ID2	A, B, Z, G 入力の 2 つのグループ	100kHz	1794-TB3, 1794-TB3S, 1794-TBN, 1794-TBNF
1794-IP4	2 の 2 つのグループ	100kHz	1794-TB3, 1794-TB3S, 1794-TBN, 1794-TBNF

EtherNet/IP アダプタに加えて、他のネットワークオプションを使用できます。すべてのモジュールの詳細は、『FLEX I/O and FLEX Ex I/O Selection Guide』（Pub.No. 1794-SG002）を参照してください。

1794 FLEX アダプタモジュール

ネットワーク	モジュール	説明
EtherNet/IP	1794-AENT	EtherNet/IP アダプタ
	1794-AENTR	EtherNet I/P アダプタ、デュアルポート
	1794-AENTRXT	EtherNet I/P アダプタ、デュアルポート、極端な温度

PanelView Plus ターミナル

PanelView Plus ターミナルは、モニタおよび制御アプリケーションを認識しやすく視覚化します。FactoryTalk® View Machine Edition ソフトウェアがあらかじめインストールされ起動状態にあるため、開発時間が短縮されます。

PanelView Plus オペレータ・ターミナル・ファミリーの選択

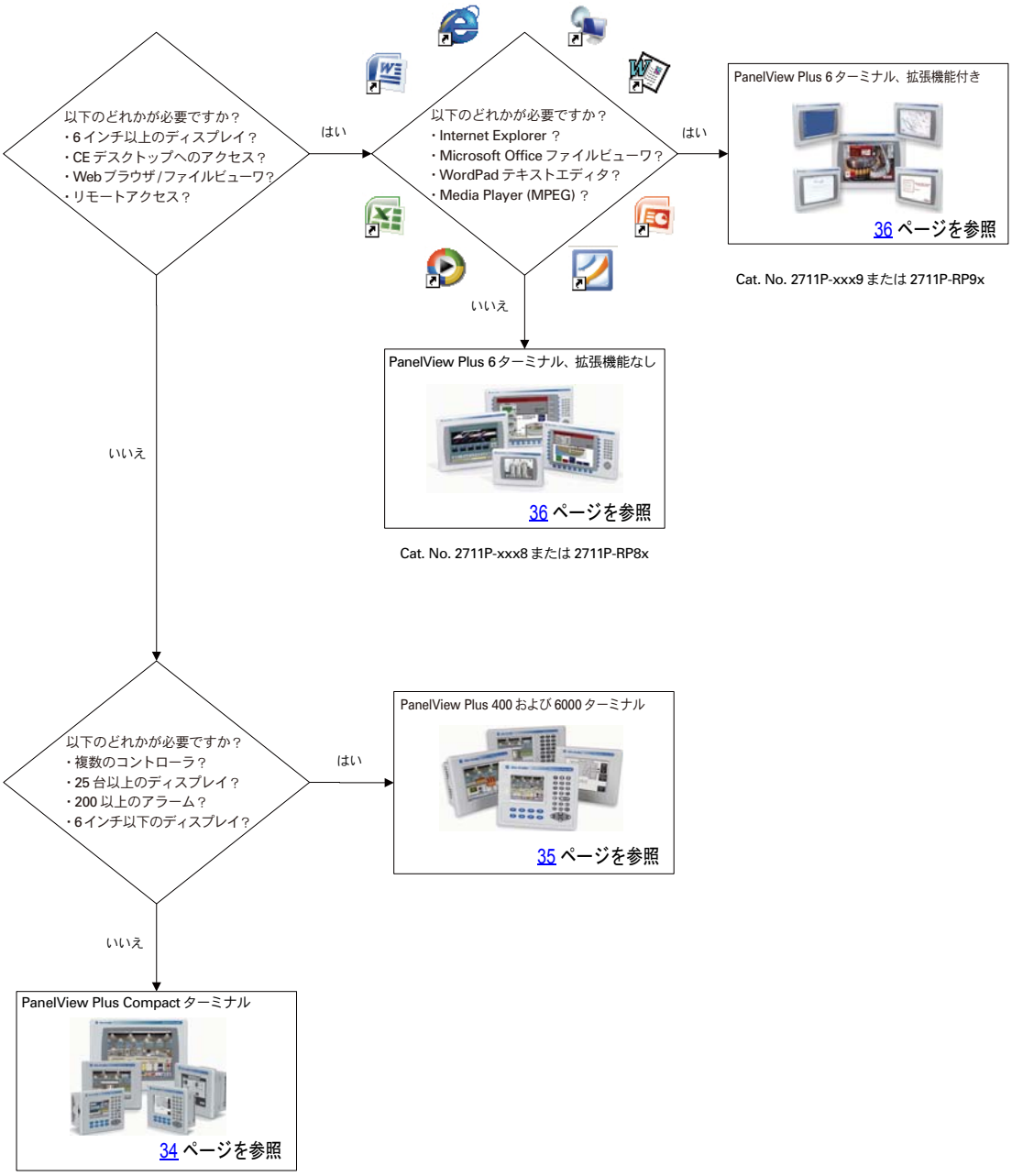

詳細は、『視覚化プラットフォーム　選択ガイド』（Pub.No. VIEW-SG001）を参照してください。

PanelView Plus Compact ターミナル

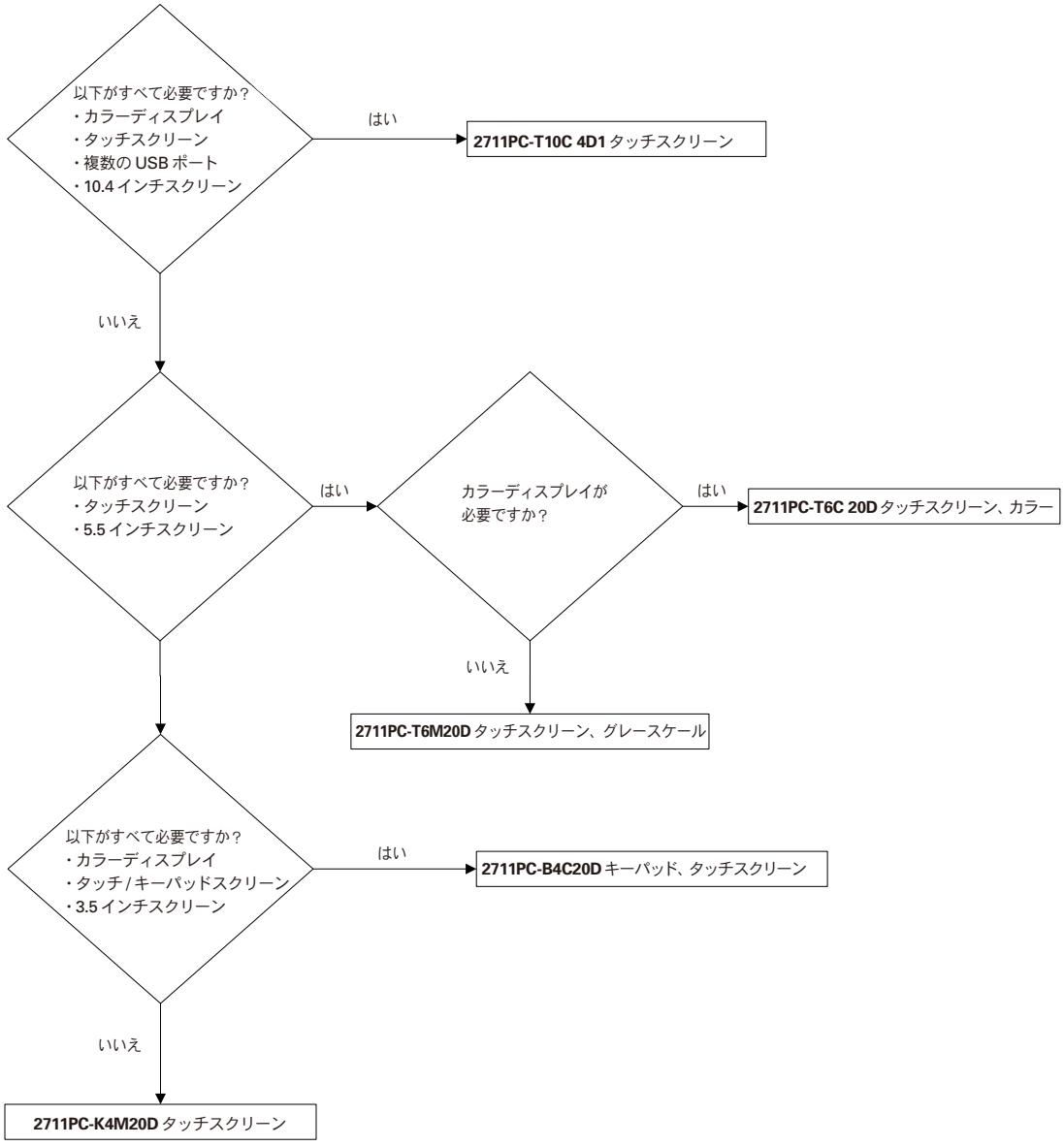

PanelView Plus 400 または 600 ターミナル

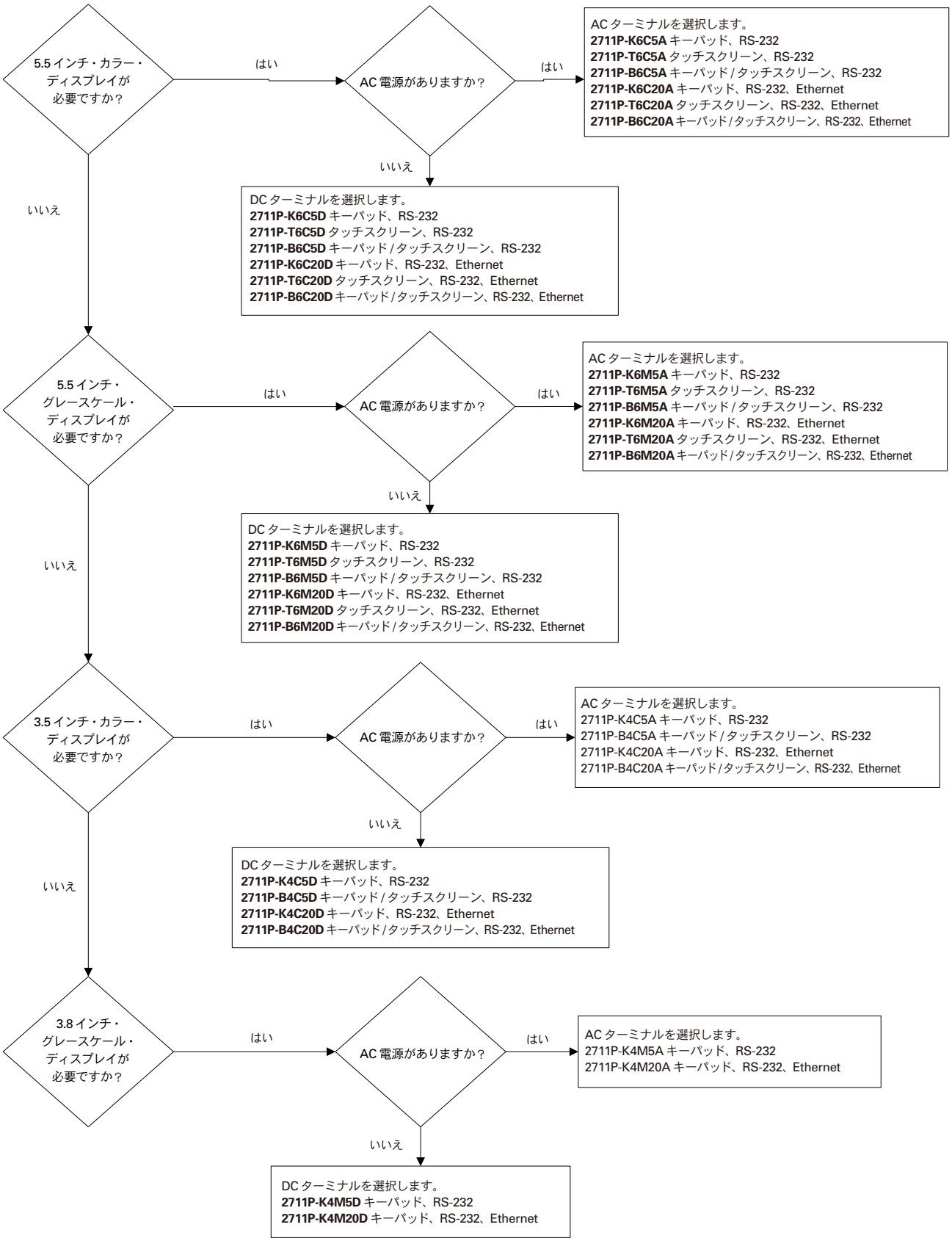

PanelView Plus 6 ターミナル

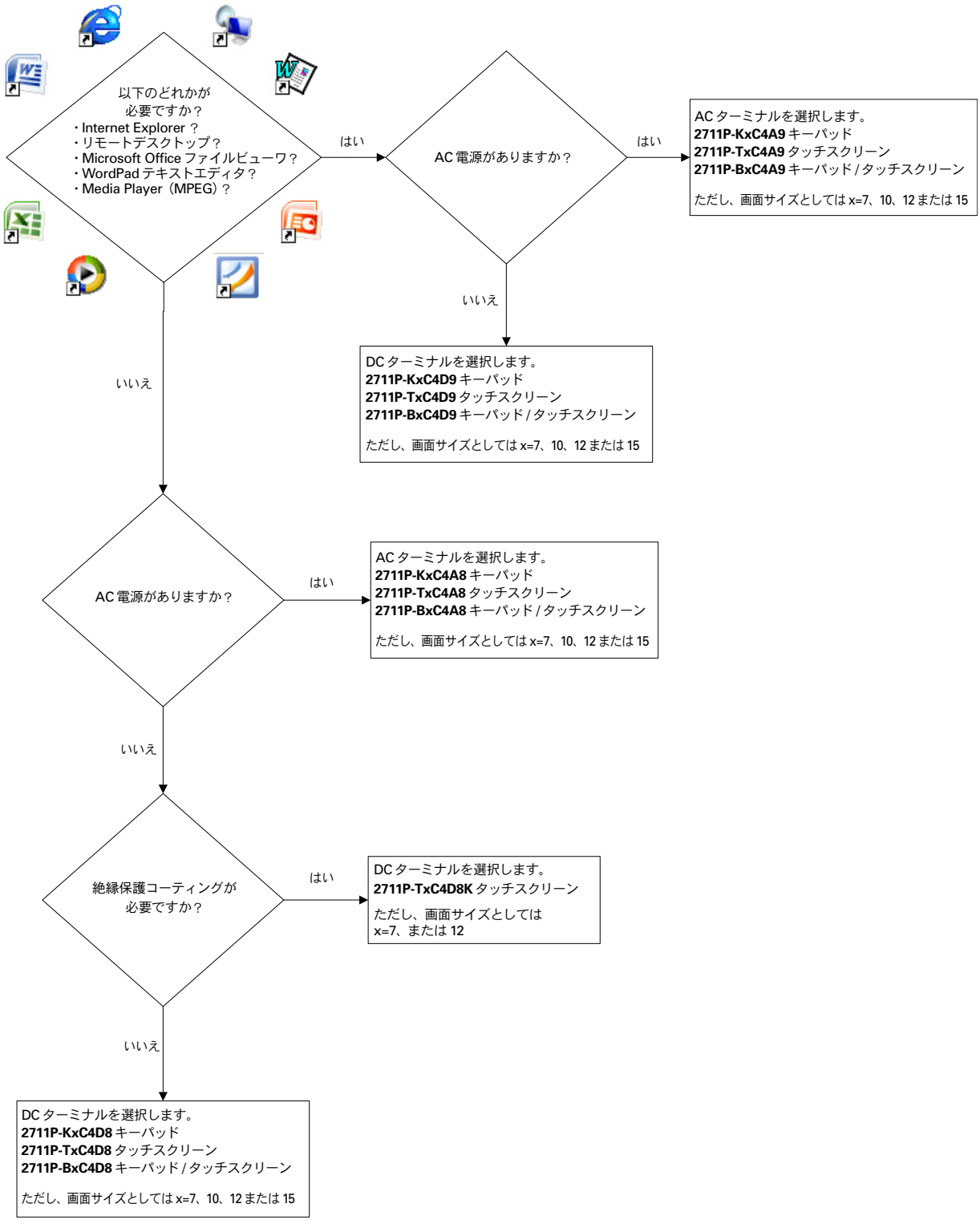

Kinetix サーボドライブ

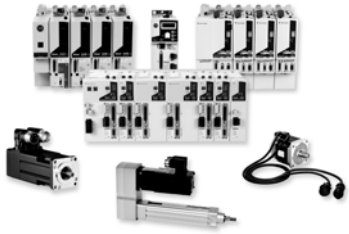

Kinetix 統合モーションソリューションは、アレン・ブラドリーの Logix コントローラ、高性能ネットワーク、アレン・ブラドリーのサーボドライブ、モータおよびアクチュエータ、および幅広いアプリケーション知識をシームレスに統合し、統合されたモーションをマシン制御の基準とします。

Kinetix サーボ・ドライブ・ファミリーの選択

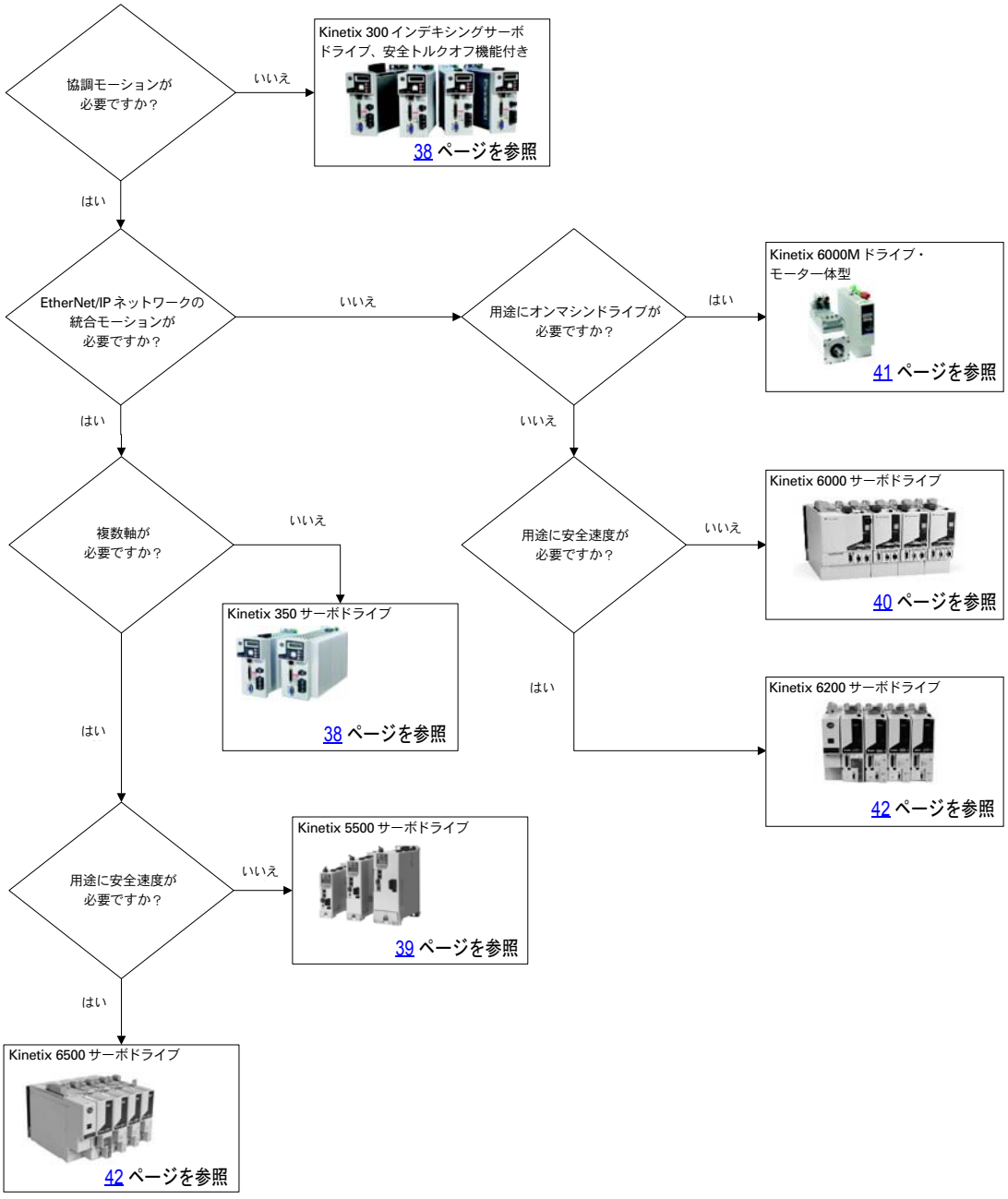

詳細は、『Kinetix モーションコントロール　選択ガイド』（Pub.No. GMC-SG001）を参照してください。

Kinetix 300 および 350 サーボドライブ

Kinetix 300 EtherNet/IP インデキシング・サーボ・ドライブは、軸数の少ないマシンに費用対効果の高いソリューションを提供します。

Kinetix 350 1 軸サーボドライブは、EtherNet/IP ネットワーク上の統合モーションを拡大縮小できるようにします。

1 軸 Kinetix 300 および 350 ドライブは以下を提供します。

- 単一の標準 EtherNet/IP ネットワークに対応
- 安全トルクオフ機能を装備
- 多様な要件に対応するため、幅広い電圧および電源範囲をカバーする。

安全トルクオフ機能付きの Kinetix 300/350 サーボドライブ

Kinetix 300 ドライブの Cat. No.	Kinetix 350 ドライブの Cat. No.	入力電圧
2097-V31PR0	2097-V31PR0-LM	AC120V rms（単相）、2.8A　0 ピーク、0.4kW、ラインフィルタなし、電圧ダブラー
		AC120/240V rms（単相）、2.8A　0 ピーク、0.4kW、ラインフィルタなし
2097-V31PR2	2097-V31PR2-LM	AC120V rms（単相）、5.7A　0 ピーク、0.8kW、ラインフィルタなし、電圧ダブラー
		AC120/240V rms（単相）、5.7A　0 ピーク、0.8kW、ラインフィルタなし
2097-V32PR0	2097-V32PR0-LM	AC240V rms（単相）、2.8A　0 ピーク、0.4kW、ラインフィルタ内蔵
2097-V32PR2	2097-V32PR2-LM	AC240V rms（単相）、5.7A　0 ピーク、0.8kW、ラインフィルタ内蔵
2097-V32PR4	2097-V32PR4-LM	AC240V rms（単相）、11.3A　0 ピーク、1.7kW、ラインフィルタ内蔵
2097-V33PR1	2097-V33PR1-LM	AC120/240V rms（単相）、2.8A　0 ピーク、0.5kW、ラインフィルタなし AC240V rms（3 相）、2.8A 0 ピーク、0.5kW、ラインフィルタなし
2097-V33PR3	2097-V33PR3-LM	AC120/240V rms（単相）、5.7A　0 ピーク、1.0kW、ラインフィルタなし AC240V rms（3 相）、5.7A 0 ピーク、1.0kW、ラインフィルタなし
2097-V33PR5	2097-V33PR5-LM	AC120/240V rms（単相）、11.3A　0 ピーク、2.0kW、ラインフィルタなし AC240V rms（3 相）、11.3A 0 ピーク、2.0kW、ラインフィルタなし
2097-V33PR6	2097-V33PR6-LM	AC120/240V rms（単相）、17.0A　0 ピーク、3.0kW、ラインフィルタなし AC240V rms（3 相）、17.0A 0 ピーク、3.0kW、ラインフィルタなし
2097-V34PR3	2097-V34PR3-LM	AC480V rms（3 相）、2.8A　0 ピーク、1.0kW、ラインフィルタなし
2097-V34PR5	2097-V34PR5-LM	AC480V rms（3 相）、5.7A　0 ピーク、2.0kW、ラインフィルタなし
2097-V34PR6	2097-V34PR6-LM	AC480V rms（3 相）、8.5A　0 ピーク、3.0kW、ラインフィルタなし

Kinetix 5500 サーボドライブ

Kinetix 5500 サーボドライブおよび Kinetix VP 低イナーシャ・サーボ・モータは、コントローラの CompactLogix 5700 ファミリーと接続して作動するよう設計されています。Kinetix 5500 はパネル面積が小さく、簡単に接続可能です。さらに、1 本のケーブルしか使用しないため、取付けと立上げに要する時間を短縮できます。設計をより向上させるため、Kinetix 5500 にはリニアトポロジとデバイスレベルのトポロジの両方に対応する 2 つの Ethernet ポートを搭載しています。

Kinetix 5500 ドライブおよび Kinetix VP モータにより、以下のことが可能になります :

- SpeedTec コネクタの付いた 1 本のケーブルに、フィードバック、モータブレーキ、およびモータ電源をすべて集約
- ドライブ定格に対応した巻線オプション
- デジタルフィードバック装置が制御システムにモータパフォーマンス情報をリアルタイムで提供
- 最適化された電力密度で設置面積の縮小を実現
- オール・イン・ワンのドライブプラットフォームが、サーボモータと誘導モータの駆動機能を提供
- 多軸のバス共有構成で柔軟な電源接続を実現
- コンデンサモジュールのシャントレジスタによりエネルギーの損失を低減

Kinetix 5500 サーボドライブ

カタログ番号	カテゴリ	説明
2198-H003-ERS	• 195 ～ 264V rms、単相 • 195 ～ 264V rms、3 相 • 324 ～ 528V rms、3 相	Kinetix 5500、単相 /3 相、1.4A 0 ピーク、最大 0.6kW、フレーム 1
2198-H008-ERS		Kinetix 5500、単相 /1/3 相、3.5A 0 ピーク、最大 1.6kW、フレーム 1
2198-H015-ERS		Kinetix 5500、単相 /1/3 相、7.1A 0 ピーク、最大 3.2kW、フレーム 2
2198-H025-ERS	• 195 ～ 264V rms、3 相 • 324 ～ 528V rms、3 相	Kinetix 5500、単相 /3 相、11.3A 0 ピーク、最大 5.1kW、フレーム 2
2198-H040-ERS		Kinetix 5500、単相 /3 相、18.4A 0 ピーク、最大 8.3kW、フレーム 2
2198-H070-ERS		Kinetix 5500、単相 /3 相、32.5A 0 ピーク、最大 14.6kW、フレーム 3

Kinetix 6000 サーボドライブ

Kinetix 6000 多軸サーボドライブの特長は、コンパクトなサイズ、単純な配線、および使いやすいコンポーネントで、機械メーカおよびユーザの両方にとって理想的な選択肢となっています。Kinetix 6000 ドライブの主なアプリケーションには、梱包、マテリアルハンドリング、加工および組立てが含まれます。

- 高度な制御機能を備えるため、より精密に、より大きなスループットが可能です。
- 内蔵安全機能：TÜV 認証、SIL CL3、PLe、カテゴリ 3 安全性能、セーフオフ制御
- モジュール式の設計であると同時に、接続の総数を大幅に削減したため、配線時間が短縮され関連コストが節約できます。
- SERCOS Interface により、多軸統合モーション用の 1768 CompactLogix プラットフォームにシームレスに統合できます。

Kinetix 6000 サーボドライブ

カタログ番号	カテゴリ	説明
2094-BC01-MP5-S	400V クラス一体型軸モジュール	Kinetix 6000、AC460V、6kW コンバータ、1.8kW インバータ
2094-BC01-M01-S		Kinetix 6000、AC460V、6kW コンバータ、3.9kW インバータ
2094-BC02-M02-S		Kinetix 6000、AC460V、15kW コンバータ、6.6kW インバータ
2094-BC04-M03-S		Kinetix 6000、AC460V、28kW コンバータ、13.5kW インバータ
2094-BC07-M05-S		Kinetix 6000、AC460V、45kW コンバータ、22kW インバータ
2094-BMP5-S	400V クラス軸モジュール	Kinetix 6000、AC460V、1.8kW インバータ
2094-BM01-S		Kinetix 6000、AC460V、3.9kW インバータ
2094-BM02-S		Kinetix 6000、AC460V、6.6kW インバータ
2094-BM03-S		Kinetix 6000、AC460V、13.5kW インバータ
2094-BM05-S		Kinetix 6000、AC460V、22kW インバータ
2094-AC05-MP5-S	200V クラス一体型軸モジュール	Kinetix 6000、AC230V、3kW コンバータ、1.2kW インバータ
2094-AC05-M01-S		Kinetix 6000、AC230V、3kW コンバータ、1.9kW インバータ
2094-AC09-M02-S		Kinetix 6000、AC230V、6kW コンバータ、3.4kW インバータ
2094-AC16-M03-S		Kinetix 6000、AC230V、11kW コンバータ、5.5kW インバータ
2094-AC32-M05-S		Kinetix 6000、AC230V、23kW コンバータ、11kW インバータ
2094-AMP5-S	200V クラス軸モジュール	Kinetix 6000、AC230V、1.2kW インバータ
2094-AM01-S		Kinetix 6000、AC230V、1.9kW インバータ
2094-AM02-S		Kinetix 6000、AC230V、3.4kW インバータ
2094-AM03-S		Kinetix 6000、AC230V、5.5kW インバータ
2094-AM05-S		Kinetix 6000、AC230V、11kW インバータ

Kinetix 6000M ドライブ・モーター体型

アレン・ブラドリーの Kinetix 6000M ドライブ・モーター体型は、高性能なアレン・ブラドリーの MP シリーズ・サーボ・モータと Kinetix 6000 サーボ・ドライブ・テクノロジを、電気式エンクロージャの大幅な省スペースと簡略化されたサーボシステムのケーブル配線を提供するコンパクトなパッケージに組合せています。Kinetix 6000M システムは定評のある Kinetix 6000 多軸サーボ・ドライブ・システムにシームレスに統合するよう設計され、Kinetix 6000 パワーレールに直接取付けるドライブ・モーター体型インターフェイスを特長としています。この On-Machine ソリューションにより、サーボ軸の追加や取り外しに必要な時間の短縮につながり、オプションの保持ブレーキを備えた 3 種類のフレームサイズで IP66 食品用定格により利用できます。

Kinetix 6000M ドライブ・モーター体型（IDM）システムは、IDM ユニット、IDM 電源インターフェイスモジュール（IPIM）とハイブリッド電源、およびシステムを接続するネットワーク通信ケーブルで構成されています。

- ドライブ・モーター体型ユニットは、同じフレームサイズの MP シリーズモータと同じ取付けフランジとシャフトの寸法が特長で、ドライブ・モーター体型テクノロジに簡単にアップグレードできます。
- 460V 電源インターフェイスモジュールは DC バスと制御電源に給電し、SERCOS II 接続および安全接続を行ないます。このモジュールは Kinetix 6000 パワーレールに直接取付けて、SERCOS 光ファイバー・モーション・ネットワークに接続します。
- 1本のハイブリッド電源ケーブルと1本のネットワークケーブルが､Kinetix 6000M電源インターフェイスモジュールを 16 台ものドライブ・モーター体型ユニットに接続します。個別のハイブリッド電源ケーブルおよびネットワークケーブルを使用して、1 台のドライブ・モーター体型ユニットから別のユニットへデイジーチェーン接続ができます。
- 標準の Kinetix 6000 セーフ・オフ・ヘッダ・コネクタおよびケーブルを使用して、SIL2/PLd/ カテゴリ 3 の安全トルクオフ機能を Kinetix 6000M システムに搭載できます。Kinetix 6000M 電源インターフェイスモジュールが安全トルク・オフ・コマンドを受信すると、IPIM と接続されたすべてのドライブ・モーター体型ユニットが安全トルクオフ状態になります。

Kinetix 6000M ドライブ・モーター体型

カタログ番号	カテゴリ	説明
MDF-SB1003P	460V IDM ユニット	Kinetix 6000M, 460V、IEC 100 フレーム、5000rpm
MDF-SB1153H	460V IDM ユニット	Kinetix 6000M, 460V、IEC 115 フレーム、3500rpm
MDF-SB1304F	460V IDM ユニット	Kinetix 6000M、460V、IEC 130 フレーム、3000rpm
2094-SEPM-B24-S	460V IPIM モジュール	Kinetix 6000M、460V、SERCOS

Kinetix 6200 および 6500 サーボドライブ

これらのモジュール式の安全速度サーボドライブは生産性向上につながり、組込みの安全機能により人員を保護します。モジュール式設計と制御によって、メンテナンスが簡単になり、ドライブは安全トルクオフから安全速度に簡単に移行できるようにさらに柔軟になります。

Kinetix 6500サーボドライブは、すべてがCIP（Common Industrial Protocol：共通産業用プロトコル）上に構築された、CIP Motion と ODVA からの IP Sync テクノロジを使用して、Net/IP ネットワーク上の統合モーションを提供します。

Kinetix 6200 サーボドライブは、SERCOS Interface と Kinetix 6000 ドライブとの互換性により統合モーション機能を提供し、必要なときに必要な場所で正確に拡張機能に移行することができます。

- 安全機能は、人員と資産を保護しながら、マシンのダウンタイム削減により生産性を向上させるよう設計されています。安全機能には、安全停止、ゼロ速度モニタ、安全最大速度、安全方向モニタ、ドアモニタと制御、イネーブルスイッチ制御、および安全最大加速度モニタがあります。
- 制限された条件下で動作が継続する間、保護領域へのより安全なアクセスが得られます。
- モータアプリケーション速度を遅くしてオペレータが安全に検査を行なえるようにし、マシンを完全に停止せずに制限された作業を実行できます。
- モジュール式設計によって、配線とメンテナンスが簡略化され、スペアパーツの在庫が減り、テクノロジ機能拡張のすばやい適用につながります。
- ライン・インターフェイス・モジュールなどの既存の Kinetix 6000 アクセサリを使用します。

Kinetix 6200 および 6500 サーボドライブ

カタログ番号	カテゴリ	説明
2094-BC01-MP5-M	一体型軸モジュール 400V クラス電源モジュール	Kinetix 6200 および Kinetix 6500、AC460V、6kW コンバータ、1.8kW インバータ
2094-BC01-M01-M		Kinetix 6200 および Kinetix 6500、AC460V、6kW コンバータ、3.9kW インバータ
2094-BC02-M02-M		Kinetix 6200 および Kinetix 6500、AC460V、15kW コンバータ、6.6kW インバータ
2094-BMP5-M	一体型軸モジュール 400V クラス電源モジュール	Kinetix 6200 および Kinetix 6500、AC460V、1.8kW インバータ
2094-BM01-M		Kinetix 6200 および Kinetix 6500、AC460V、3.9kW インバータ
2094-BM02-M		Kinetix 6200 および Kinetix 6500、AC460V、6.6kW インバータ
2094-EN02D-M01-S0	制御モジュール	Kinetix 6500、EtherNet/IP、安全トルクオフ
2094-EN02D-M01-S1		Kinetix 6500、EtherNet/IP、安全速度モニタ
2094-SE02F-M00-S0	制御モジュール	Kinetix 6200、SERCOS、安全トルクオフ
2094-SE02F-M00-S1		Kinetix 6200、SERCOS、安全速度モニタ

Kinetix ロータリ式サーボモータ

シリーズ	特長	フィードバックオプション	速度	連続トルク
Kinetix VP（Bulletin VPL）低イナーシャモータ	• 組込みの機械機能 • モータとドライブ間のケーブルは 1 本 • 低速巻線オプション	デジタルフィードバック装置がモータパフォーマンス情報をリアルタイムで提供	最大 7000rpm	1.93 ～ 33Nm （17 ～ 292 ポンドインチ）
MP シリーズ（Bulletin MPL）低イナーシャモータ	• サイズに対して高トルク • スマート・モータ・テクノロジ • 低ロータイナーシャ	• マルチターン、高分解能アブソリュート位置 • シングルターン、高分解能アブソリュート位置	最大 8000rpm	0.26 ～ 163Nm （2.3 ～ 1440 ポンドインチ）
MP シリーズ（Bulletin MPM）中イナーシャモータ	• サイズに対して高トルク • スマート・モータ・テクノロジ • 中程度のロータイナーシャ • 1326AB モータから簡単に移行可能	• マルチターン、高分解能アブソリュート位置 • シングルターン、高分解能アブソリュート位置 • レゾルバ	最大 7000rpm	2.18 ～ 62.8Nm （19.3 ～ 556 ポンドインチ）
MP シリーズ（Bulletin MPF）食品用モータ	• MP シリーズ低イナーシャモータの機能と、食品および飲料向けアプリケーションに特化した機能を統合 • 低ロータイナーシャ	• マルチターン、高分解能アブソリュート位置 • シングルターン、高分解能アブソリュート位置	最大 5000rpm	1.6 ～ 19.4Nm （14 ～ 172 ポンドインチ）
MP シリーズ（Bulletin MPS）ステンレススチール製モータ	• 高圧かつ高濃度の苛性洗浄を行なうアプリケーションを使用する衛生環境に特化した設計 • 低ロータイナーシャ		3000 および 5000rpm	3.6 ～ 21.5Nm （32 ～ 190 ポンドインチ）
Kinetix 6000M ドライブ・モーター体型システム	• 信頼性の高い高性能な MP シリーズ・サーボ・モータと Kinetix 6000 サーボドライブを統合 • 400V クラス Kinetix 6000 および Kinetix 6200 ドライブシステムと互換 • 組込み SIL2/PLd 安全トルクオフ機能 • MP シリーズモータと同じ寸法のモータ取付けフランジおよびシャフト • 低ロータイナーシャ	マルチターン、高分解能アブソリュート位置エンコーダ	• MDF-SB1003P : 3000rpm • MDF-SB1153H : 3500rpm • MDF-SB1304F : 5000rpm	• MDF-SB1003P : 3.0（26.5） • MDF-SB1153H : 4.8（42.5） • MDF-SB1304F : 7.25（64.2）
RDD シリーズのダイレクト・ドライブ・サーボ・モータ	• スマート・モータ・テクノロジ • 負荷に直接連結 • ベアリングなしで収納された構成	• マルチターン、高分解能 Heidenhain EnDat 2.2 • シングルターン、高分解能 Heidenhain EnDat 2.2	基底速度 177 ～ 1836rpm	32.7 ～ 426Nm （289 ～ 3770 ポンドインチ）
TL シリーズ低イナーシャ・サーボ・モータ	• コンパクトサイズ、高トルク密度 • メトリックかつ NEMA 規格のフレームサイズ • スマート・モータ・テクノロジ • 低ロータイナーシャ	• マルチターン、高分解能アブソリュート位置（バッテリバックアップ） • インクリメンタル（2000 カウント）	4500、5000、および 6000rpm	0.086 ～ 5.42Nm （0.76 ～ 48 ポンドインチ）

Kinetix リニアモータおよびアクチュエータ

シリーズ	特長	種類	ピーク速度	ピーク力
LDC シリーズ・リニア・モータ	• コスト比高推力な低コストソリューション • コギングトルクが連続力の 5% 未満 • 230/400 および AC460V 動作	鉄芯コイルおよび磁気トラック	10m/sec （32.8 フィート /sec）	188 ～ 5246N （42 ～ 1179 ポンド）
LDL シリーズ・リニア・モータ	• 非常にスムーズなモーションを可能にする非コギングテクノロジ • コイルと磁気チャネル間に磁力が発生しないため、より小さく安価なリニアベアリングが使用可能 • AC230V での磁気に敏感なアプリケーションの動作中でも、防御が必要な外部磁場が発生しない	鉄なしのコイルおよび磁気チャネル	10m/sec （32.8 フィート /sec）	209 ～ 1977N （47 ～ 444 ポンド）
MP シリーズ（Bulletin MPAS）一体型リニアステージ	• ダイレクト・ドライブ・リニア・モータと統合された堅牢なリニアステージ、または MP シリーズ・サーボ・モータのボールスクリュー • 汎用オートメーションのさまざまな負荷要件を満たす、3 つのフレームサイズ（ベース幅）を用意 • スマート・モータ・テクノロジ（ボールスクリュー） • 非常に高速なリニア速度（ダイレクトドライブ）	• ダイレクトドライブ駆動型リニアステージ • ボールスクリュー駆動型リニアステージ	200 ～ 5000mm/sec （7.9 ～ 196.9 インチ /sec）	312 ～ 1212N （70 ～ 273 ポンド）
MP シリーズ（Bulletin MPMA）一体型多軸リニアステージ	• ダイレクト・ドライブ・リニア・モータと統合された堅牢なリニアステージ、または MP シリーズ・サーボ・モータのボールスクリュー • 汎用オートメーションのさまざまな負荷要件を満たす、3 つのフレームサイズ（ベース幅）を用意 • スマート・モータ・テクノロジ（ボールスクリュー） • 非常に高速なリニア速度（ダイレクトドライブ）			
TL シリーズ（Bulletin TLAR）電動シリンダ	TL シリーズ（Bulletin TLY）サーボモータで駆動するボールスクリュー構造が特長の最先端設計	ボールスクリュー駆動型電動シリンダ	0.15 ～ 1.0m/sec （5.9 ～ 39.4 インチ /sec）	300 ～ 2500N （67 ～ 562 ポンド）
MP シリーズ（Bulletin MPAR）電動シリンダ	MP シリーズ（Bulletin MPL）サーボモータで駆動するボールスクリュー構造が特長の最先端設計			
MP シリーズ（Bulletin MPAI）ヘビーデューティ電動シリンダ	• MP シリーズ（Bulletin MPL）サーボモータで駆動するボールスクリューおよびローラスクリュー構造が特長の最先端設計 • 前面フランジ取付け方式、前面トラニオン取付け方式、および背面 U 字形金具取付け方式のシリンダ • エポキシ樹脂でコーティングされた防食性のステンレススチールの留め具および付属品を使用した食品製造用（塗装）オプション	ボールスクリューおよびローラスクリュー駆動型の電動シリンダ	176 ～ 610mm/sec （6.9 ～ 24.0 インチ /sec）	1446 ～ 14,679N （325 ～ 3300 ポンド）
LDAT シリーズ一体型リニアスラスタ	LDAT シリーズのリニアスラスタは、リニアガイドを内蔵した高精度かつ高速の鉄芯リニアアクチュエータです。	• ダイレクト・ドライブ・リニア・スラスタ • フレームサイズ 30、50、75、100、および 150mm	最大 5m/sec（16 フィート /sec）、および加速度 49m/sec2（160 フィート / sec2）標準	168 ～ 4305N （38 ～ 968 ポンド）

PowerFlex AC ドライブ

PowerFlex ファミリーのドライブは、さまざまな制御モードを提供し、事実上あらゆるモータ制御の要件に対応します。その機能、オプションおよびパッケージによって多用途性を提供し、安全要件を満たし、プログラミングと構成が簡単になります。

PowerFlex ドライブと CompactLogix コントローラをシームレスに統合することで、構成およびトラブルシューティングにかかる時間を短縮します。この統合により、プラントの現場とフロントオフィスの通信を簡単に行なうことができ、リアルタイム情報および生産データへのアクセスが便利になります。ドライブシステム構成、稼動およびメンテナンスを 1 つのソフトウェアツールに統合しているため、PowerFlex ドライブを RSLogix 5000 のアドオンプロファイルで構成できます。

PowerFlex AC ドライブファミリーの選択

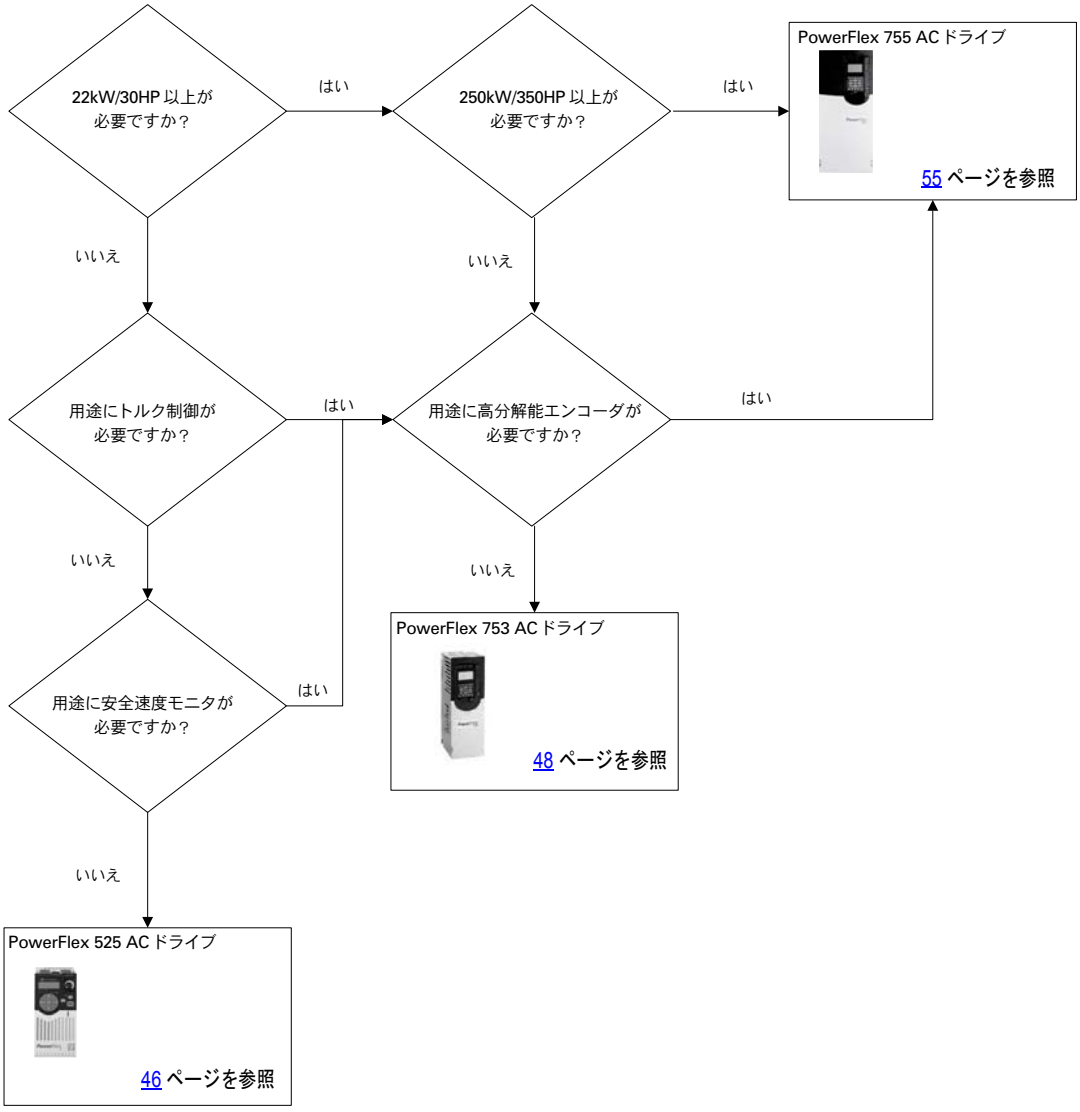

多くの PowerFlex AC ドライブのオプションがあります。詳細は、『PowerFlex 低圧ドライブ　選択ガイド』（Pub.No. PFLEX-SG002）を参照してください。

PowerFlex 525 AC ドライブ

PowerFlex 525 AC ドライブは、コスト効率の良いコンパクトドライブ向けの革新的なモジュール設計を特長とする、EtherNet/IP 通信機能、安全機能、および USB 構成機能を搭載した、高い周辺温度でも動作可能なドライブです。また、PowerFlex 525 AC ドライブは、V/f、センサレスベクトル制御、クローズドループ、速度ベクトル制御、および永久磁石モータ制御(1) を含むさまざまなモータ制御方式を提供します。

PowerFlex 525：AC100 ～ 120V、単相ドライブ（50/60Hz）

ドライブ定格						フィルタなし	内蔵 EMC フィルタ
通常負荷		ヘビーデューティ（重い負荷）		出力電流	フレームサイズ	カタログ番号	カタログ番号
kW	HP	kW	HP	A			
0.4	0.5	0.4	0.5	2.5	A	25B-V2P5N104	–
0.75	1	0.75	1	4.8	B	25B-V4P8N104	–
1.1	1.5	1.1	1.5	6	B	25B-V6P0N104	–

PowerFlex 525：AC200 ～ 240V、単相ドライブ（50/60Hz）

ドライブ定格						フィルタなし	内蔵 EMC フィルタ
通常負荷		ヘビーデューティ（重い負荷）		出力電流	フレームサイズ	カタログ番号	カタログ番号
kW	HP	kW	HP	A			
0.4	0.5	0.4	0.5	2.5	A	25B-A2P5N104	25B-A2P5N114
0.75	1	0.75	1	4.8	A	25B-A4P8N104	25B-A4P8N114
1.5	1.5	1.5	2	8	B	25B-A8P0N104	25B-A8P0N114
2.2	3	2.2	3	11	B	25B-A011N104	25B-A011N114

PowerFlex 525：AC200 ～ 240V、3 相ドライブ（50/60Hz）

ドライブ定格						フィルタなし	内蔵 EMC フィルタ
通常負荷		ヘビーデューティ（重い負荷）		出力電流	フレームサイズ	カタログ番号	カタログ番号
kW	HP	kW	HP	A			
0.4	0.5	0.4	0.5	2.5	A	25B-B2P5N104	–
0.75	1	0.75	1	5	A	25B-B5P0N104	–
1.5	2	1.5	2	8	A	25B-B8P0N104	–
2.2	3	2.2	3	11	A	25B-B011N104	–
4	5	4	5	17.5	B	25B-B017N104	–
5.5	7.5	5.5	7.5	24	C	25B-B024N104	–
7.5	10	7.5	10	32.2	D	25B-B032N104	–
11	15	11	15	48.3	E	25B-B048N104	–
15	20	15	20	62.1	E	25B-B062N104	–

(1) 永久磁石モータ制御は将来的にリリース予定です。

PowerFlex 525：AC380 ～ 480V、3 相ドライブ（50/60Hz）

ドライブ定格						フィルタなし	内蔵 EMC フィルタ
通常負荷		ヘビーデューティ（重い負荷）		出力電流	フレームサイズ	カタログ番号	カタログ番号
kW	HP	kW	HP	A			
0.4	0.5	0.4	0.5	1.4	A	25B-D1P4N104	25B-D1P4N114
0.75	1	0.75	1	2.3	A	25B-D2P3N104	25B-D2P3N114
1.5	2	1.5	2	4	A	25B-D4P0N104	25B-D4P0N114
2.2	3	2.2	3	6	A	25B-D6P0N104	25B-D6P0N114
4	5	4	5	10.5	B	25B-D010N104	25B-D010N114
5.5	7.5	5.5	7.5	13	C	25B-D013N104	25B-D013N114
7.5	10	7.5	10	17	C	25B-D017N104	25B-D017N114
11	15	11	15	24	D	25B-D024N104	25B-D024N114
15	20	15	20	30	D	25B-D030-N104	25B-D030N114
18.5	25	11	15	37	E	25B-D037N114(1)	25B-D037N114
22	30	18.5	25	43	E	25B-D043N114(1)	25B-D043N114

(1) EMC フィルタあり。

PowerFlex 525：AC525 ～ 600V、3 相ドライブ（50/60Hz）

ドライブ定格						フィルタなし	内蔵 EMC フィルタ
通常負荷		ヘビーデューティ（重い負荷）		出力電流	フレームサイズ	カタログ番号	カタログ番号
kW	HP	kW	HP	A			
0.4	0.5	0.4	0.5	0.9	A	25B-E0P9N104	–
0.75	1	0.75	1	1.7	A	25B-E1P7N104	–
1.5	2	1.5	2	3	A	25B-E3P0N104	–
2.2	3	2.2	3	4.2	A	25B-E4P2N104	–
4	5	4	5	6.6	B	25B-E6P6N104	–
5.5	7.5	5.5	7.5	9.9	C	25B-E9P9N104	–
7.5	10	7.5	10	12	C	25B-E012N104	–
11	15	11	15	19	D	25B-E019N104	–
15	20	11	15	22	D	25B-E022N104	–
18.5	25	15	20	27	E	25B-E027N104	–
22	30	18.5	25	32	E	25B-E032N104	–

PowerFlex 753 AC ドライブ

汎用性の高いアプリケーションに最適な PowerFlex 753 AC ドライブには、多数のオプションや機能が備えられているとともに、シンプルな統合を可能にします。PowerFlex 753 ドライブには組込み I/O が標準装備され、エンジニアリングコストを削減し、機械をより迅速に市場に供給し、より高い生産性や安全性の製品を求めるエンドユーザの要望に応えたいとする機械メーカやシステムインテグレータに最適な、コスト効率のよいソリューションを実現します。

PowerFlex 753 ドライブには、EtherNet/IP 通信用に 1 つの 20-COMM-E モジュールが必要です。

IP00/IP20, NEMA/UL 開放型

PowerFlex 753 IP00/IP20、NEMA/UL 開放型
AC380 ～ 480V、3 相ドライブ

AC480V 入力						AC400V 入力						フレームサイズ(1)
出力電流（A）(2)			通常負荷 HP	ヘビーデューティ（重い負荷）HP	カタログ番号	出力電流 (2)			通常負荷 kW	ヘビーデューティ（重い負荷）kW	カタログ番号(3)	
連続	1 分	3 秒				連続	1 分	3 秒				
2.1	2.3	3.2	1	0.5	20F11RD2P1AA0NNNNN	2.1	2.3	3.2	0.75	0.37	20F11RC2P1JA0NNNNN	1
3.4	3.7	5.1	2	1.5	20F11RD3P4AA0NNNNN	3.5	3.9	5.3	1.5	0.75	20F11RC3P5JA0NNNNN	1
5	5.5	7.5	3	2	20F11RD5P0AA0NNNNN	5	5.5	7.5	2.2	1.5	20F11RC5P0JA0NNNNN	1
8	8.8	12	15	3	20F11RD8P0AA0NNNNN	8.7	9.6	13.1	4	2.2	20F11RC8P7JA0NNNNN	1
11	12.1	16.5	7.5	5	20F11RD011AA0NNNNN	11.5	12.7	17.3	5.5	4	20F11RC011JA0NNNNN	1
14	15.4	21	10	7.5	20F11RD014AA0NNNNN	15.4	16.9	23.1	7.5	5.5	20F11RC015JA0NNNNN	1
2.1	3.1	3.7	1	1	20F11ND2P1AA0NNNNN	2.1	3.1	3.7	0.75	0.75	20F11NC2P1JA0NNNNN	2
3.4	5.1	6.1	2	2	20F11ND3P4AA0NNNNN	3.5	5.2	6.3	1.5	1.5	20F11NC3P5JA0NNNNN	2
5	7.5	9	3	3	20F11ND5P0AA0NNNNN	5	7.5	9	2.2	2.2	20F11NC5P0JA0NNNNN	2
8	12	14.4	5	5	20F11ND8P0AA0NNNNN	8.7	13	15.6	4	4	20F11NC8P7JA0NNNNN	2
11	16.5	19.8	7.5	7.5	20F11ND011AA0NNNNN	11.5	17.2	20.7	5.5	5.5	20F11NC011JA0NNNNN	2
14 (11)	15.4 (16.5)	21 (21)	10	7.5	20F11ND014AA0NNNNN	15.4 (11.5)	16.9 (17.3)	23.1 (23.1)	7.5	5.5	20F11NC015JA0NNNNN	2
22 (14)	24.2 (21)	33 (33)	15	10	20F11ND022AA0NNNNN	22 (15.4)	24.2 (23.1)	33 (33)	11	7.5	20F11NC022JA0NNNNN	2
27 (22)	29.7 (33)	40.5 (40.5)	20	15	20F11ND027AA0NNNNN	30 (22)	33 (33)	45 (45)	15	11	20F11NC030JA0NNNNN	3
34 (27)	37.4 (40.5)	51 (51)	25	20	20F11ND034AA0NNNNN	37 (30)	40.7 (45)	55.5 (55.5)	18.5	15	20F11NC037JA0NNNNN	3
40 (34)	44 (51)	60 (61.2)	30	25	20F11ND040AA0NNNNN	43 (37)	47.3 (55.5)	64.5 (66.6)	22	18.5	20F11NC043JA0NNNNN	3
52 (40)	57.2 (60)	78 (78)	40	30	20F11ND052AA0NNNNN	60 (43)	66 (66)	90 (90)	30	22	20F11NC060JA0NNNNN	4
65 (52)	71.5 (78)	97.5 (97.5)	50	40	20F11ND065AA0NNNNN	72 (60)	79.2 (90)	108 (108)	37	30	20F11NC072JA0NNNNN	4
77 (65)	84.7 (97.5)	116 (117)	60	50	20F11ND077AA0NNNNN	85 (72)	93.5 (108)	128 (130)	45	37	20F11NC085JA0NNNNN	5
96 (77)	106 (116)	144 (144)	75	60	20F11ND096AA0NNNNN	104 (85)	114 (128)	156 (156)	55	45	20F11NC104JA0NNNNN	5
125 (96)	138 (144)	188 (188)	100	75	20F1AND125AN0NNNNN	140 (104)	154 (156)	210 (210)	75	55	20F1ANC140JN0NNNNN	6(4)

PowerFlex 753 IP00/IP20、NEMA/UL 開放型
AC380 ～ 480V、3 相ドライブ

AC480V 入力						AC400V 入力						フレームサイズ(1)
出力電流（A）(2)			通常負荷 HP	ヘビーデューティ（重い負荷）HP	カタログ番号	出力電流 (2)			通常負荷 kW	ヘビーデューティ（重い負荷）kW	カタログ番号(3)	
連続	1 分	3 秒				連続	1 分	3 秒				
156（125）	172（188）	234（234）	125	100	20F1AND156AN0NNNNN	170（140）	187（210）	255（255）	90	75	20F1ANC170JN0NNNNN	6(4)
186（156）	205（234）	279（281）	150	125	20F1AND186AN0NNNNN	205（170）	226（255）	308（308）	110	90	20F1ANC205JN0NNNNN	6(4)
248（186）	273（279）	372（372）	200	150	20F1AND248AN0NNNNN	260（205）	286（308）	390（390）	132	110	20F1ANC260JN0NNNNN	6(4)
302（248）	332（372）	453（453）	250	200	20F1AND302AN0NNNNN	302（260）	332（390）	453（468）	160	132	20F1ANC302JN0NNNNN	7(4)
361（302）	397（453）	542（544）	300	250	20F1AND361AN0NNNNN	367（302）	404（453）	551（551）	200	160	20F1ANC367JN0NNNNN	7(4)
415（361）	457（542）	622.5（650）	350	300	20F1AND415AN0NNNNN	456（367）	502（551）	684（684）	250	200	20F1ANC456JN0NNNNN	7(4)

(1) フレーム 2 ～ 5 は IP20, フレーム 6 ～ 7 は IP00 です。

(2) ドライブによっては、通常負荷とヘビーデューティ（かっこで囲む）のアプリケーション用に 2 つの定格電流があります。ドライブはどちらの定格でも稼動します。

(3) 11 番目の文字は、デフォルトのフィルタおよびコモン・モード・コンデンサのジャンパ構成を指定します。「J」= 取付け済み、「A」= 取り外し済み。

(4) 内蔵ブレーキ IGBT（20F1xxxxxxx A xxxxxx）付きもあります。

フレーム 3、4、および 5 は 600V のみのドライブです。フレーム 6 および 7 はデュアル電圧ドライブで、AC600V または 690V で動作します。
重要：フレーム 3、4 および 5 は、コモン DC 入力共有アプリケーションにおいてフレーム 6 以上のドライブと一緒に使用しないでください。詳細は、当社または当社の代理店までお問い合わせください。

DC バス端子は AC 入力フレーム 6 および 7 のドライブには付いていません。

PowerFlex 753 IP00/IP20、NEMA/UL 開放型
AC600V、3 相ドライブ(1)

出力電流（A）(2)			通常負荷 HP	ヘビーデューティ（重い負荷）HP	カタログ番号	フレームサイズ
連続	1 分	3 秒				
1.7（0.9）	1.9（1.4）	2.6（2.6）	1	0.5	20F11NE1P7AA0NNNNN	3
2.7（1.7）	3（2.6）	4.1（4.6）	2	1	20F11NE2P7AA0NNNNN	3
3.9（2.7）	4.3（4.1）	5.9（7.3）	3	2	20F11NE3P9AA0NNNNN	3
6.1（3.9）	6.7（5.9）	9.2（10.5）	5	3	20F11NE6P1AA0NNNNN	3
9（6.1）	9.9（9.2）	13.5（16.5）	7.5	5	20F11NE9P0AA0NNNNN	3
11（9）	12.1（13.5）	16.5（24.3）	10	7.5	20F11NE011AA0NNNNN	3
17（11）	18.7（16.5）	25.5（29.7）	15	10	20F11NE017AA0NNNNN	3
22（17）	24（26）	33（46）	20	15	20F11NE022AA0NNNNN	3
27（22）	30（33）	41（59）	25	20	20F11NE027AA0NNNNN	4
32（27）	35（41）	48（73）	30	25	20F11NE032AA0NNNNN	4
41（32）	45（48）	62（86）	40	30	20F11NE041AA0NNNNN	5
52（41	57（62）	78（111）	50	40	20F11NE052AA0NNNNN	5

(1) 詳細は、当社または当社の代理店までお問い合わせください。

(2) これらのドライブには、通常負荷とヘビーデューティ（かっこで囲む）のアプリケーション用に 2 つの定格電流があります。ドライブはどちらの定格でも稼動します。

PowerFlex 753 IP00/IP20、NEMA/UL 開放型
AC500 ～ 690V、3 相ドライブ(1)

AC500 ～ 600V 入力						AC690V 入力						フレームサイズ
出力電流（A）(2)			通常負荷 HP	ヘビーデューティ（重い負荷）HP	カタログ番号	出力電流 (2)			通常負荷 kW	ヘビーデューティ（重い負荷）kW	カタログ番号(3)	
連続	1 分	3 秒				連続	1 分	3 秒				
12（9.1）	13.2（13.7）	18（18）	10	7.5	20F1ANE012AN0NNNNN	12（9）	13.2（13.5）	18（18）	7.5	5.5	20F1ANF012JN0NNNNN	6
18（11.1）	19.8（16.7）	27（27）	15	10	20F1ANE018AN0NNNNN	15（11.5）	16.5（17.3）	22.5（22.5）	11	7.5	20F1ANF015JN0NNNNN	6
23（18）	25.3（27）	34.5（34.5）	20	15	20F1ANE023AN0NNNNN	20（15）	22（22.5）	30（30）	15	11	20F1ANF020JN0NNNNN	6
24（22）	26.4（33）	36（39.6）	20	20	20F1ANE024AN0NNNNN	23（20）	25.3（30）	34.5（36）	18.5	15	20F1ANF023JN0NNNNN	6
28（23）	30.8（34.5）	42（42）	25	20	20F1ANE028AN0NNNNN	30（23）	33（34.5）	45（45）	22	18.5	20F1ANF030JN0NNNNN	6
33（28）	36.3（42）	49.5（50.4）	30	25	20F1ANE033AN0NNNNN	34（30）	37.4（45）	51（54）	30	22	20F1ANF034JN0NNNNN	6
42（33）	46.2（49.5）	63（63）	40	30	20F1ANE042AN0NNNNN	46（34）	50.6（51）	69（69）	37	30	20F1ANF046JN0NNNNN	6
53（42）	58.3（63）	79.5（79.5）	50	40	20F1ANE053AN0NNNNN	50（46）	55（69）	75（82.8）	45	37	20F1ANF050JN0NNNNN	6
63（52）	69.3（78）	94.5（94.5）	60	50	20F1ANE063AN0NNNNN	61（50）	67.1（75）	91.5（91.5）	55	45	20F1ANF061JN0NNNNN	6
77（63）	84.7（94.5）	116（116）	75	60	20F1ANE077AN0NNNNN	82（61）	90.2（91.5）	123（123）	75	55	20F1ANF082JN0NNNNN	6
99（77）	109（116）	149（149）	100	75	20F1ANE099AN0NNNNN	98（82）	108（123）	147（148）	90	75	20F1ANF098JN0NNNNN	6
125（99）	138（149）	188（188）	125	100	20F1ANE125AN0NNNNN	119（98）	131（147）	179（179）	110	90	20F1ANF119JN0NNNNN	6
144（125）	158（188）	216（225）	150	125	20F1ANE144AN0NNNNN	142（119）	156（179）	213（214）	132	110	20F1ANF142JN0NNNNN	6
192（144）	211（216）	288（288）	200	150	20F1ANE192AN0NNNNN	171（142）	188（213）	257（257）	160	132	20F1ANF171JN0NNNNN	7
242（192）	266（288）	363（363）	250	200	20F1ANE242AN0NNNNN	212（171）	233（257）	318（318）	200	160	20F1ANF212JN0NNNNN	7
289（242）	318（318）	434（436）	300	250	20F1ANE289AN0NNNNN	263（212）	289（289）	395（395）	250	200	20F1ANF263JN0NNNNN	7

(1) 詳細は、当社または当社の代理店までお問い合わせください。

(2) これらのドライブには、通常負荷とヘビーデューティ（かっこで囲む）のアプリケーション用に 2 つの定格電流があります。ドライブはどちらの定格でも稼動します。

(3) 11 番目の文字は、デフォルトのフィルタおよびコモン・モード・コンデンサのジャンパ構成を指定します。「J」= 取付け済み、「A」= 取り外し済み。

フランジ取付け
前面 = IP20, NEMA/UL 開放型、背面 / ヒートシンク = IP66, NEMA/UL タイプ 4X

PowerFlex 753 フランジ取付け
AC380 ～ 480V、3 相ドライブ

AC480V 入力						AC400V 入力						フレームサイズ
出力電流（A）(1)			通常負荷 HP	ヘビーデューティ（重い負荷）HP	カタログ番号	出力電流 (1)			通常負荷 kW	ヘビーデューティ（重い負荷）kW	カタログ番号(2)	
連続	1 分	3 秒				連続	1 分	3 秒				
2.1	3.1	3.7	1	1	20F11FD2P1AA0NNNNN	2.1	3.1	3.7	0.75	0.75	20F11FC2P1JA0NNNNN	2
3.4	5.1	6.1	2	2	20F11FD3P4AA0NNNNN	3.5	5.2	6.3	1.5	1.5	20F11FC3P5JA0NNNNN	2
5	7.5	9	3	3	20F11FD5P0AA0NNNNN	5	7.5	9	2.2	2.2	20F11FC5P0JA0NNNNN	2
8	12	14.4	5	5	20F11FD8P0AA0NNNNN	8.7	13	15.6	4	4	20F11FC8P7JA0NNNNN	2
11	16.5	19.8	7.5	7.5	20F11FD011AA0NNNNN	11.5	17.2	20.7	5.5	5.5	20F11FC011JA0NNNNN	2
14 (11)	15.4 (16.5)	21 (21)	10	7.5	20F11FD014AA0NNNNN	15.4 (11.5)	16.9 (17.3)	23.1 (23.1)	7.5	5.5	20F11FC015JA0NNNNN	2
22 (14)	24.2 (21)	33 (33)	15	10	20F11FD022AA0NNNNN	22 (15.4)	24.2 (23.1)	33 (33)	11	7.5	20F11FC022JA0NNNNN	2
27 (22)	29.7 (33)	40.5 (40.5)	20	15	20F11FD027AA0NNNNN	30 (22)	33 (33)	45 (45)	15	11	20F11FC030JA0NNNNN	3
34 (27)	37.4 (40.5)	51 (51)	25	20	20F11FD034AA0NNNNN	37 (30)	40.7 (45)	55.5 (55.5)	18.5	15	20F11FC037JA0NNNNN	3
40 (34)	44 (51)	60 (61.2)	30	25	20F11FD040AA0NNNNN	43 (37)	47.3 (55.5)	64.5 (66.6)	22	18.5	20F11FC043JA0NNNNN	3
52 (40)	57.2 (60)	78 (78)	40	30	20F11FD052AA0NNNNN	60 (43)	66 (66)	90 (90)	30	22	20F11FC060JA0NNNNN	4
65 (52)	71.5 (78)	97.5 (97.5)	50	40	20F11FD065AA0NNNNN	72 (60)	79.2 (90)	108 (108)	37	30	20F11FC072JA0NNNNN	4
77 (65)	84.7 (97.5)	116 (117)	60	50	20F11FD077AA0NNNNN	85 (72)	93.5 (108)	128 (130)	45	37	20F11FC085JA0NNNNN	5
96 (77)	106 (116)	144 (144)	75	60	20F11FD096AA0NNNNN	104 (85)	114 (128)	156 (156)	55	45	20F11FC104JA0NNNNN	5

(1) ドライブによっては、通常負荷とヘビーデューティ（かっこで囲む）のアプリケーション用に 2 つの定格電流があります。ドライブはどちらの定格でも稼動します。

(2) 11 番目の文字は、デフォルトのフィルタおよびコモン・モード・コンデンサのジャンパ構成を指定します。「J」= 取付け済み、「A」= 取り外し済み。

PowerFlex 753 フランジ取付け
AC600V、3 相ドライブ(1)

出力電流（A）(2)			通常負荷 HP	ヘビーデューティ（重い負荷）HP	カタログ番号	フレームサイズ
連続	1 分	3 秒				
1.7（0.9）	1.9（1.4）	2.6（2.6）	1	0.5	20F11FE1P7AA0NNNNN	3
2.7（1.7）	3（2.6）	4.1（4.6）	2	1	20F11FE2P7AA0NNNNN	3
3.9（2.7）	4.3（4.1）	5.9（7.3）	3	2	20F11FE3P9AA0NNNNN	3
6.1（3.9）	6.7（5.9）	9.2（10.5）	5	3	20F11FE6P1AA0NNNNN	3
9（6.1）	9.9（9.2）	13.5（16.5）	7.5	5	20F11FE9P0AA0NNNNN	3
11（9）	12.1（13.5）	16.5（24.3）	10	7.5	20F11FE011AA0NNNNN	3
17（11）	18.7（16.5）	25.5（29.7）	15	10	20F11FE017AA0NNNNN	3

PowerFlex 753 フランジ取付け
AC600V、3 相ドライブ(1)

出力電流（A）(2)			通常負荷 HP	ヘビーデューティ（重い負荷）HP	カタログ番号	フレームサイズ
連続	1 分	3 秒				
22（17）	24（26）	33（46）	20	15	20F11FE022AA0NNNNN	3
27（22）	30（33）	41（59）	25	20	20F11FE027AA0NNNNN	4
32（27）	35（41）	48（73）	30	25	20F11FE032AA0NNNNN	4
41（32）	45（48）	62（86）	40	30	20F11FE041AA0NNNNN	5
52（41）	57（62）	78（111）	50	40	20F11FE052AA0NNNNN	5

(1) 詳細は、当社または当社の代理店までお問い合わせください。

(2) これらのドライブには、通常負荷とヘビーデューティ（かっこで囲む）のアプリケーション用に 2 つの定格電流があります。ドライブはどちらの定格でも稼動します。

IP54、NEMA/UL タイプ 12

PowerFlex 753 IP54、NEMA/UL タイプ 12
AC380 ～ 480V、3 相ドライブ

AC480V 入力						AC400V 入力						フレームサイズ
出力電流（A）(1)			通常負荷 HP	ヘビーデューティ（重い負荷）HP	カタログ番号	出力電流 (1)			通常負荷 kW	ヘビーデューティ（重い負荷）kW	カタログ番号(2)	
連続	1 分	3 秒				連続	1 分	3 秒				
2.1	3.1	3.7	1	1	20F11GD2P1AA0NNNNN	2.1	3.1	3.7	0.75	0.75	20F11GC2P1JA0NNNNN	2
3.4	5.1	6.1	2	2	20F11GD3P4AA0NNNNN	3.5	5.2	6.3	1.5	1.5	20F11GC3P5JA0NNNNN	2
5	7.5	9	3	3	20F11GD5P0AA0NNNNN	5	7.5	9	2.2	2.2	20F11GC5P0JA0NNNNN	2
8	12	14.4	5	5	20F11GD8P0AA0NNNNN	8.7	13	15.6	4	4	20F11GC8P7JA0NNNNN	2
11	16.5	19.8	7.5	7.5	20F11GD011AA0NNNNN	11.5	17.2	20.7	5.5	5.5	20F11GC011JA0NNNNN	2
14（11）	15.4（16.5）	21（21）	10	7.5	20F11GD014AA0NNNNN	15.4（11.5）	16.9（17.3）	23.1（23.1）	7.5	5.5	20F11GC015JA0NNNNN	2
22（14）	24.2（21）	33（33）	15	10	20F11GD022AA0NNNNN	22（15.4）	24.2（23.1）	33（33）	11	7.5	20F11GC022JA0NNNNN	2
27（22）	29.7（33）	40.5（40.5）	20	15	20F11GD027AA0NNNNN	30（22）	33（33）	45（45）	15	11	20F11GC030JA0NNNNN	3
34（27）	37.4（40.5）	51（51）	25	20	20F11GD034AA0NNNNN	37（30）	40.7（45）	55.5（55.5）	18.5	15	20F11GC037JA0NNNNN	3
40（34）	44（51）	60（61.2）	30	25	20F11GD040AA0NNNNN	43（37）	47.3（55.5）	64.5（66.6）	22	18.5	20F11GC043JA0NNNNN	3
52（40）	57.2（60）	78（78）	40	30	20F11GD052AA0NNNNN	60（43）	66（66）	90（90）	30	22	20F11GC060JA0NNNNN	4
65（52）	71.5（78）	97.5（97.5）	50	40	20F11GD065AA0NNNNN	72（60）	79.2（90）	108（108）	37	30	20F11GC072JA0NNNNN	5
77（65）	84.7（97.5）	116（117）	60	50	20F11GD077AA0NNNNN	85（72）	93.5（108）	128（130）	45	37	20F11GC085JA0NNNNN	5
96（77）	106（116）	144（144）	75	60	20F1AGD096AN0NNNNN	104（85）	114（128）	156（156）	55	45	20F1AGC104JN0NNNNN	6(3)
125（96）	138（144）	188（188）	100	75	20F1AGD125AN0NNNNN	140（104）	154（156）	210（210）	75	55	20F1AGC140JN0NNNNN	6(3)
156（125）	172（188）	234（234）	125	100	20F1AGD156AN0NNNNN	170（140）	187（210）	255（255）	90	75	20F1AGC170JN0NNNNN	6(3)
186（156）	205（234）	279（281）	150	125	20F1AGD186AN0NNNNN	205（170）	226（255）	308（308）	110	90	20F1AGC205JN0NNNNN	6(3)

PowerFlex 753 IP54、NEMA/UL タイプ 12
AC380 ～ 480V、3 相ドライブ

AC480V 入力						AC400V 入力						フレームサイズ
出力電流（A）(1)			通常負荷 HP	ヘビーデューティ（重い負荷）HP	カタログ番号	出力電流 (1)			通常負荷 kW	ヘビーデューティ（重い負荷）kW	カタログ番号(2)	
連続	1 分	3 秒				連続	1 分	3 秒				
248（186）	273（279）	372（372）	200	150	20F1AGD248AN0NNNNN	260（205）	286（308）	390（390）	132	110	20F1AGC260JN0NNNNN	7(3)
302（248）	332（372）	453（453）	250	200	20F1AGD302AN0NNNNN	302（260）	332（390）	453（468）	160	132	20F1AGC302JN0NNNNN	7(3)
361（302）	397（453）	542（544）	300	250	20F1AGD361AN0NNNNN	367（302）	404（453）	551（551）	200	160	20F1AGC367JN0NNNNN	7(3)
415（361）	457（542）	623（650）	350	300	20F1AGD415AN0NNNNN	456（367）	502（551）	684（684）	250	200	20F1AGC456JN0NNNNN	7(3)

(1) ドライブによっては、通常負荷とヘビーデューティ（かっこで囲む）のアプリケーション用に 2 つの定格電流があります。ドライブはどちらの定格でも稼動します。

(2) 11 番目の文字は、デフォルトのフィルタおよびコモン・モード・コンデンサのジャンパ構成を指定します。「J」= 取付け済み、「A」= 取り外し済み。

(3) 内蔵ブレーキ IGBT（20F1xxxxxxx A xxxxxx）付きもあります。

フレーム 3、4、および 5 は 600V のみのドライブです。フレーム 6 および 7 はデュアル電圧ドライブで、AC600V または 690V で動作します。
重要： フレーム 3、4 および 5 は、コモン DC 入力共有アプリケーションにおいてフレーム 6 以上のドライブと一緒に使用しないでください。詳細は、当社または当社の代理店までお問い合わせください。

DC バス端子は AC 入力フレーム 6 および 7 のドライブには付いていません。

PowerFlex 753 IP54、NEMA/UL タイプ 12
AC600V、3 相ドライブ(1)

出力電流（A）(2)			通常負荷 HP	ヘビーデューティ（重い負荷）HP	カタログ番号	フレームサイズ
連続	1 分	3 秒				
1.7（0.9）	1.9（1.4）	2.6（2.6）	1	0.5	20F11GE1P7AA0NNNNN	3
2.7（1.7）	3（2.6）	4.1（4.6）	2	1	20F11GE2P7AA0NNNNN	3
3.9（2.7）	4.3（4.1）	5.9（7.3）	3	2	20F11GE3P9AA0NNNNN	3
6.1（3.9）	6.7（5.9）	9.2（10.5）	5	3	20F11GE6P1AA0NNNNN	3
9（6.1）	9.9（9.2）	13.5（16.5）	7.5	5	20F11GE9P0AA0NNNNN	3
11（9）	12.1（13.5）	16.5（24.3）	10	7.5	20F11GE011AA0NNNNN	3
17（11）	18.7（16.5）	25.5（29.7）	15	10	20F11GE017AA0NNNNN	3
22（17）	24（26）	33（46）	20	15	20F11GE022AA0NNNNN	3
27（22）	30（33）	41（59）	25	20	20F11GE027AA0NNNNN	4
32（27）	35（41）	48（73）	30	25	20F11GE032AA0NNNNN	4
41（32）	45（48）	62（86）	40	30	20F11GE041AA0NNNNN	5
52（41）	57（62）	78（111）	50	40	20F11GE052AA0NNNNN	5

(1) 詳細は、当社または当社の代理店までお問い合わせください。

(2) これらのドライブには、通常負荷とヘビーデューティ（かっこで囲む）のアプリケーション用に 2 つの定格電流があります。ドライブはどちらの定格でも稼動します。

PowerFlex 753 IP54、NEMA/UL タイプ 12
AC500 ～ 690V、3 相ドライブ(1)

AC500 ～ 600V 入力						AC690V 入力						フレームサイズ
出力電流（A）(2)			通常負荷 HP	ヘビーデューティ（重い負荷）HP	カタログ番号	出力電流 (2)			通常負荷 kW	ヘビーデューティ（重い負荷）kW	カタログ番号(3)	
連続	1 分	3 秒				連続	1 分	3 秒				
12（9.1）	13.2（13.7）	18（18）	10	7.5	20F1AGE012AN0NNNNN	12（9）	13.2（13.5）	18（18）	7.5	5.5	20F1AGF012JN0NNNNN	6
18（11.1）	19.8（16.7）	27（27）	15	10	20F1AGE018AN0NNNNN	15（11.5）	16.5（17.3）	22.5（22.5）	11	7.5	20F1AGF015JN0NNNNN	6
23（18）	25.3（27）	34.5（34.5）	20	15	20F1AGE023AN0NNNNN	20（15）	22（22.5）	30（30）	15	11	20F1AGF020JN0NNNNN	6
24（22）	26.4（33）	36（39.6）	20	20	20F1AGE024AN0NNNNN	23（20）	25.3（30）	34.5（36）	18.5	15	20F1AGF023JN0NNNNN	6
28（23）	30.8（34.5）	42（42）	25	20	20F1AGE028AN0NNNNN	30（23）	33（34.5）	45（45）	22	18.5	20F1AGF030JN0NNNNN	6
33（28）	36.3（42）	49.5（50.4）	30	25	20F1AGE033AN0NNNNN	34（30）	37.4（45）	51（54）	30	22	20F1AGF034JN0NNNNN	6
42（33）	46.2（49.5）	63（63）	40	30	20F1AGE042AN0NNNNN	46（34）	50.6（51）	69（69）	37	30	20F1AGF046JN0NNNNN	6
53（42）	58.3（63）	79.5（79.5）	50	40	20F1AGE053AN0NNNNN	50（46）	55（69）	75（82.8）	45	37	20F1AGF050JN0NNNNN	6
63（52）	69.3（78）	94.5（94.5）	60	50	20F1AGE063AN0NNNNN	61（50）	67.1（75）	91.5（91.5）	55	45	20F1AGF061JN0NNNNN	6
77（63）	84.7（94.5）	116（116）	75	60	20F1AGE077AN0NNNNN	82（61）	90.2（91.5）	123（123）	75	55	20F1AGF082JN0NNNNN	6
99（77）	109（116）	149（149）	100	75	20F1AGE099AN0NNNNN	98（82）	108（123）	147（148）	90	75	20F1AGF098JN0NNNNN	6
125（99）	138（149）	188（188）	125	100	20F1AGE125AN0NNNNN	119（98）	131（147）	179（179）	110	90	20F1AGF119JN0NNNNN	6
144（125）	158（188）	216（225）	150	125	20F1AGE144AN0NNNNN	142（119）	156（179）	213（214）	132	110	20F1AGF142JN0NNNNN	6
192（144）	211（216）	288（288）	200	150	20F1AGE192AN0NNNNN	171（142）	188（213）	257（257）	160	132	20F1AGF171JN0NNNNN	7
242（192）	266（288）	363（363）	250	200	20F1AGE242AN0NNNNN	212（171）	233（257）	318（318）	200	160	20F1AGF212JN0NNNNN	7
289（242）	318（318）	434（436）	300	250	20F1AGE289AN0NNNNN	263（212）	289（289）	395（395）	250	200	20F1AGF263JN0NNNNN	7

(1) 詳細は、当社または当社の代理店までお問い合わせください。

(2) これらのドライブには、通常負荷とヘビーデューティ（かっこで囲む）のアプリケーション用に 2 つの定格電流があります。ドライブはどちらの定格でも稼動します。

(3) 11 番目の文字は、デフォルトのフィルタおよびコモン・モード・コンデンサのジャンパ構成を指定します。「J」= 取付け済み、「A」= 取り外し済み。

PowerFlex 755 AC ドライブ

PowerFlex 755 AC ドライブでは、多くの製造システムに対応した機能がさらに強化されています。PowerFlex 755 AC ドライブは、安全性、高性能なモータ制御、およびアプリケーションの柔軟性を必要とするアプリケーションに最適です。

250kW/ 350HP 以上のドライブをお選びになる場合は、『PowerFlex 低圧ドライブ　選択ガイド』（Pub.No. PFLEX-SG002）を参照してください。

IP00/IP20, NEMA/UL 開放型

PowerFlex 755 IP00/IP20、NEMA/UL 開放型
AC380 ～ 480V、3 相ドライブ

AC480V 入力						AC400V 入力						フレームサイズ(1)
出力電流（A）(2)			通常負荷 HP	ヘビーデューティ（重い負荷）HP	カタログ番号	出力電流 (2)			通常負荷 kW	ヘビーデューティ（重い負荷）kW	カタログ番号(3)	
連続	1 分	3 秒				連続	1 分	3 秒				
2.1	2.3	3.2	1	0.5	20G11RD2P1AA0NNNNN	2.1	2.3	3.2	0.75	0.37	20G11RC2P1JA0NNNNN	1
3.4	3.7	5.1	2	1.5	20G11RD3P4AA0NNNNN	3.5	3.9	5.3	1.5	0.75	20G11RC3P5JA0NNNNN	1
5	5.5	7.5	3	2	20G11RD5P0AA0NNNNN	5	5.5	7.5	2.2	1.5	20G11RC5P0JA0NNNNN	1
8	8.8	12	5	3	20G11RD8P0AA0NNNNN	8.7	9.6	13.1	4	2.2	20G11RC8P7JA0NNNNN	1
11	12.1	16.5	7.5	5	20G11RD011AA0NNNNN	11.5	12.7	17.3	5.5	4	20G11RC011JA0NNNNN	1
14	15.4	21	10	7.5	20G11RD014AA0NNNNN	15.4	16.9	23.1	7.5	5.5	20G11RC015JA0NNNNN	1
2.1	3.1	3.7	1	1	20G11ND2P1AA0NNNNN	2.1	3.1	3.7	0.75	0.75	20G11NC2P1JA0NNNNN	2
3.4	5.1	6.1	2	2	20G11ND3P4AA0NNNNN	3.5	5.2	6.3	1.5	1.5	20G11NC3P5JA0NNNNN	2
5	7.5	9	3	3	20G11ND5P0AA0NNNNN	5	7.5	9	2.2	2.2	20G11NC5P0JA0NNNNN	2
8	12	14.4	5	5	20G11ND8P0AA0NNNNN	8.7	13	15.6	4	4	20G11NC8P7JA0NNNNN	2
11	16.5	19.8	7.5	7.5	20G11ND011AA0NNNNN	11.5	17.2	20.7	5.5	5.5	20G11NC011JA0NNNNN	2
14 (11)	15.4 (16.5)	21 (21)	10	7.5	20G11ND014AA0NNNNN	15.4 (11.5)	16.9 (17.3)	23.1 (23.1)	7.5	5.5	20G11NC015JA0NNNNN	2
22 (14)	24.2 (21)	33 (33)	15	10	20G11ND022AA0NNNNN	22 (15.4)	24.2 (23.1)	33 (33)	11	7.5	20G11NC022JA0NNNNN	2
27 (22)	29.7 (33)	40.5 (40.5)	20	15	20G11ND027AA0NNNNN	30 (22)	33 (33)	45 (45)	15	11	20G11NC030JA0NNNNN	3
34 (27)	37.4 (40.5)	51 (51)	25	20	20G11ND034AA0NNNNN	37 (30)	40.7 (45)	55.5 (55.5)	18.5	15	20G11NC037JA0NNNNN	3
40 (34)	44 (51)	60 (61.2)	30	25	20G11ND040AA0NNNNN	43 (37)	47.3 (55.5)	64.5 (66.6)	22	18.5	20G11NC043JA0NNNNN	3
52 (40)	57.2 (60)	78 (78)	40	30	20G11ND052AA0NNNNN	60 (43)	66 (66)	90 (90)	30	22	20G11NC060JA0NNNNN	4
65 (52)	71.5 (78)	97.5 (97.5)	50	40	20G11ND065AA0NNNNN	72 (60)	79.2 (90)	108 (108)	37	30	20G11NC072JA0NNNNN	4
77 (65)	84.7 (97.5)	116 (117)	60	50	20G11ND077AA0NNNNN	85 (72)	93.5 (108)	128 (130)	45	37	20G11NC085JA0NNNNN	5
96 (77)	106 (116)	144 (144)	75	60	20G11ND096AA0NNNNN	104 (85)	114 (128)	156 (156)	55	45	20G11NC104JA0NNNNN	5
125 (96)	138 (144)	188 (188)	100	75	20G1AND125AN0NNNNN	140 (104)	154 (156)	210 (210)	75	55	20G1ANC140JN0NNNNN	6(4)
156 (125)	172 (188)	234 (234)	125	100	20G1AND156AN0NNNNN	170 (140)	187 (210)	255 (255)	90	75	20G1ANC170JN0NNNNN	6(4)

PowerFlex 755 IP00/IP20、NEMA/UL 開放型
AC380 ～ 480V、3 相ドライブ

AC480V 入力						AC400V 入力						フレームサイズ(1)
出力電流（A）(2)			通常負荷 HP	ヘビーデューティ（重い負荷）HP	カタログ番号	出力電流 (2)			通常負荷 kW	ヘビーデューティ（重い負荷）kW	カタログ番号(3)	
連続	1 分	3 秒				連続	1 分	3 秒				
186（156）	205（234）	279（281）	150	125	20G1AND186AN0NNNNN	205（170）	226（255）	308（308）	110	90	20G1ANC205JN0NNNNN	6(4)
248（186）	273（279）	372（372）	200	150	20G1AND248AN0NNNNN	260（205）	286（308）	390（390）	132	110	20G1ANC260JN0NNNNN	6(4)
302（248）	332（372）	453（453）	250	200	20G1AND302AN0NNNNN	302（260）	332（390）	453（468）	160	132	20G1ANC302JN0NNNNN	7(4)
361（302）	397（453）	542（544）	300	250	20G1AND361AN0NNNNN	367（302）	404（453）	551（551）	200	160	20G1ANC367JN0NNNNN	7(4)
415（361）	457（542）	623（650）	350	300	20G1AND415AN0NNNNN	456（367）	502（551）	684（684）	250	200	20G1ANC456JN0NNNNN	7(4)

(1) フレーム 2 ～ 5 は IP20, フレーム 6 ～ 7 は IP00 です。

(2) ドライブによっては、通常負荷とヘビーデューティ（かっこで囲む）のアプリケーション用に 2 つの定格電流があります。ドライブはどちらの定格でも稼動します。

(3) 11 番目の文字は、デフォルトのフィルタおよびコモン・モード・コンデンサのジャンパ構成を指定します。「J」= 取付け済み、「A」= 取り外し済み。

(4) 内蔵ブレーキ IGBT（20G1xxxxxxx A xxxxxx）付きもあります。

フレーム 3、4、および 5 は 600V のみのドライブです。フレーム 6 および 7 はデュアル電圧ドライブで、AC600V または 690V で動作します。
重要： フレーム 3、4 および 5 は、コモン DC 入力共有アプリケーションにおいてフレーム 6 以上のドライブと一緒に使用しないでください。詳細は、当社または当社の代理店までお問い合わせください。

DC バス端子は AC 入力フレーム 6 および 7 のドライブには付いていません。

PowerFlex 755 IP00/IP20、NEMA/UL 開放型 AC600V、3 相ドライブ(1)

出力電流（A）(2)			通常負荷 HP	ヘビーデューティ（重い負荷）HP	カタログ番号	フレームサイズ
連続	1 分	3 秒				
1.7（0.9）	1.9（1.4）	2.6（2.6）	1	0.5	20G11NE1P7AA0NNNNN	3
2.7（1.7）	3（2.6）	4.1（4.6）	2	1	20G11NE2P7AA0NNNNN	3
3.9（2.7）	4.3（4.1）	5.9（7.3）	3	2	20G11NE3P9AA0NNNNN	3
6.1（3.9）	6.7（5.9）	9.2（10.5）	5	3	20G11NE6P1AA0NNNNN	3
9（6.1）	9.9（9.2）	13.5（16.5）	7.5	5	20G11NE9P0AA0NNNNN	3
11（9）	12.1（13.5）	16.5（24.3）	10	7.5	20G11NE011AA0NNNNN	3
17（11）	18.7（16.5）	25.5（29.7）	15	10	20G11NE017AA0NNNNN	3
22（17）	24（26）	33（46）	20	15	20G11NE022AA0NNNNN	3
27（22）	30（33）	41（59）	25	20	20G11NE027AA0NNNNN	4
32（27）	35（41）	48（73）	30	25	20G11NE032AA0NNNNN	4
41（32）	45（48）	62（86）	40	30	20G11NE041AA0NNNNN	5
52（41）	57（62）	78（111）	50	40	20G11NE052AA0NNNNN	5

(1) 詳細は、当社または当社の代理店までお問い合わせください。

(2) これらのドライブには、通常負荷とヘビーデューティ（かっこで囲む）のアプリケーション用に 2 つの定格電流があります。ドライブはどちらの定格でも稼動します。

PowerFlex 755 IP00/IP20、NEMA/UL 開放型 AC500 ～ 690V、3 相ドライブ(1)

AC500 ～ 600V 入力						AC690V 入力						フレームサイズ
出力電流（A）(2)			通常負荷 HP	ヘビーデューティ（重い負荷）HP	カタログ番号	出力電流 (2)			通常負荷 kW	ヘビーデューティ（重い負荷）kW	カタログ番号(3)	
連続	1 分	3 秒				連続	1 分	3 秒				
12（9.1）	13.2（13.7）	18（18）	10	7.5	20G1ANE012AN0NNNN	12（9）	13.2（13.5）	18（18）	7.5	5.5	20G1ANF012JN0NNNN	6
18（11.1）	19.8（16.7）	27（27）	15	10	20G1ANE018AN0NNNNN	15（11.5）	16.5（17.3）	22.5（22.5）	11	7.5	20G1ANF015JN0NNNNN	6
23（18）	25.3（27）	34.5（34.5）	20	15	20G1ANE023AN0NNNNN	20（15）	22（22.5）	30（30）	15	11	20G1ANF020JN0NNNNN	6
24（22）	26.4（33）	36（39.6）	20	20	20G1ANE024AN0NNNNN	23（20）	25.3（30）	34.5（36）	18.5	15	20G1ANF023JN0NNNNN	6
28（23）	30.8（34.5）	42（42）	25	20	20G1ANE028AN0NNNNN	30（23）	33（34.5）	45（45）	22	18.5	20G1ANF030JN0NNNNN	6
33（28）	36.3（42）	49.5（50.4）	30	25	20G1ANE033AN0NNNNN	34（30）	37.4（45）	51（54）	30	22	20G1ANF034JN0NNNNN	6
42（33）	46.2（49.5）	63（63）	40	30	20G1ANE042AN0NNNNN	46（34）	50.6（51）	69（69）	37	30	20G1ANF046JN0NNNNN	6
53（42）	58.3（63）	79.5（79.5）	50	40	20G1ANE053AN0NNNNN	50（46）	55（69）	75（82.8）	45	37	20G1ANF050JN0NNNNN	6
63（52）	69.3（78）	94.5（94.5）	60	50	20G1ANE063AN0NNNNN	61（50）	67.1（75）	91.5（91.5）	55	45	20G1ANF061JN0NNNNN	6
77（63）	84.7（94.5）	116（116）	75	60	20G1ANE077AN0NNNNN	82（61）	90.2（91.5）	123（123）	75	55	20G1ANF082JN0NNNNN	6
99（77）	109（116）	149（149）	100	75	20G1ANE099AN0NNNNN	98（82）	108（123）	147（148）	90	75	20G1ANF098JN0NNNNN	6

PowerFlex 755 IP00/IP20、NEMA/UL 開放型
AC500 ～ 690V、3 相ドライブ(1)

AC500 ～ 600V 入力						AC690V 入力						フレームサイズ
出力電流（A）(2)			通常負荷 HP	ヘビーデューティ（重い負荷）HP	カタログ番号	出力電流 (2)			通常負荷 kW	ヘビーデューティ（重い負荷）kW	カタログ番号(3)	
連続	1 分	3 秒				連続	1 分	3 秒				
125 (99)	138 (149)	188 (188)	125	100	20G1ANE125AN0NNNNN	119 (98)	131 (147)	179 (179)	110	90	20G1ANF119JN0NNNNN	6
144 (125)	158 (188)	216 (225)	150	125	20G1ANE144AN0NNNNN	142 (119)	156 (179)	213 (214)	132	110	20G1ANF142JN0NNNNN	6
192 (144)	211 (216)	288 (288)	200	150	20G1ANE192AN0NNNNN	171 (142)	188 (213)	257 (257)	160	132	20G1ANF171JN0NNNNN	7
242 (192)	266 (288)	363 (363)	250	200	20G1ANE242AN0NNNNN	212 (171)	233 (257)	318 (318)	200	160	20G1ANF212JN0NNNNN	7
289 (242)	318 (318)	434 (436)	300	250	20G1ANE289AN0NNNNN	263 (212)	289 (289)	395 (395)	250	200	20G1ANF263JN0NNNNN	7

(1) 詳細は、当社または当社の代理店までお問い合わせください。

(2) これらのドライブには、通常負荷とヘビーデューティ（かっこで囲む）のアプリケーション用に 2 つの定格電流があります。ドライブはどちらの定格でも稼動します。

(3) 11 番目の文字は、デフォルトのフィルタおよびコモン・モード・コンデンサのジャンパ構成を指定します。「J」= 取付け済み、「A」= 取り外し済み。

フランジ取付け
前面 = IP20, NEMA/UL 開放型、背面 / ヒートシンク = IP66, NEMA/UL タイプ 4X

PowerFlex 755 フランジ取付け
AC380 ～ 480V、3 相ドライブ

AC480V 入力						AC400V 入力						フレームサイズ
出力電流（A）(1)			通常負荷 HP	ヘビーデューティ（重い負荷）HP	カタログ番号	出力電流 (1)			通常負荷 kW	ヘビーデューティ（重い負荷）kW	カタログ番号(2)	
連続	1 分	3 秒				連続	1 分	3 秒				
2.1	3.1	3.7	1	1	20G11FD2P1AA0NNNNN	2.1	3.1	3.7	0.75	0.75	20G11FC2P1JA0NNNNN	2
3.4	5.1	6.1	2	2	20G11FD3P4AA0NNNNN	3.5	5.2	6.3	1.5	1.5	20G11FC3P5JA0NNNNN	2
5	7.5	9	3	3	20G11FD5P0AA0NNNNN	5	7.5	9	2.2	2.2	20G11FC5P0JA0NNNNN	2
8	12	14.4	5	5	20G11FD8P0AA0NNNNN	8.7	13	15.6	4	4	20G11FC8P7JA0NNNNN	2
11	16.5	19.8	7.5	7.5	20G11FD011AA0NNNNN	11.5	17.2	20.7	5.5	5.5	20G11FC011JA0NNNNN	2
14 (11)	15.4 (16.5)	21 (21)	10	7.5	20G11FD014AA0NNNNN	15.4 (11.5)	16.9 (17.3)	23.1 (23.1)	7.5	5.5	20G11FC015JA0NNNNN	2
22 (14)	24.2 (21)	33 (33)	15	10	20G11FD022AA0NNNNN	22 (15.4)	24.2 (23.1)	33 (33)	11	7.5	20G11FC022JA0NNNNN	2
27 (22)	29.7 (33)	40.5 (40.5)	20	15	20G11FD027AA0NNNNN	30 (22)	33 (33)	45 (45)	15	11	20G11FC030JA0NNNNN	3
34 (27)	37.4 (40.5)	51 (51)	25	20	20G11FD034AA0NNNNN	37 (30)	40.7 (45)	55.5 (55.5)	18.5	15	20G11FC037JA0NNNNN	3
40 (34)	44 (51)	60 (61.2)	30	25	20G11FD040AA0NNNNN	43 (37)	47.3 (55.5)	64.5 (66.6)	22	18.5	20G11FC043JA0NNNNN	3
52 (40)	57.2 (60)	78 (78)	40	30	20G11FD052AA0NNNNN	60 (43)	66 (66)	90 (90)	30	22	20G11FC060JA0NNNNN	4

PowerFlex 755 フランジ取付け
AC380 ～ 480V、3 相ドライブ

AC480V 入力						AC400V 入力						フレームサイズ
出力電流（A）(1)			通常負荷 HP	ヘビーデューティ（重い負荷）HP	カタログ番号	出力電流 (1)			通常負荷 kW	ヘビーデューティ（重い負荷）kW	カタログ番号(2)	
連続	1 分	3 秒				連続	1 分	3 秒				
65（52）	71.5（78）	97.5（97.5）	50	40	20G11FD065AA0NNNNN	72（60）	79.2（90）	108（108）	37	30	20G11FC072JA0NNNNN	4
77（65）	84.7（97.5）	116（117）	60	50	20G11FD077AA0NNNNN	85（72）	93.5（108）	128（130）	45	37	20G11FC085JA0NNNNN	5
96（77）	106（116）	144（144）	75	60	20G11FD096AA0NNNNN	104（85）	114（128）	156（156）	55	45	20G11FC104JA0NNNNN	5

(1) ドライブによっては、通常負荷とヘビーデューティ（かっこで囲む）のアプリケーション用に 2 つの定格電流があります。ドライブはどちらの定格でも稼動します。

(2) 11 番目の文字は、デフォルトのフィルタおよびコモン・モード・コンデンサのジャンパ構成を指定します。「J」= 取付け済み、「A」= 取り外し済み。

PowerFlex 755 フランジ取付け
AC600V、3 相ドライブ(1)

出力電流（A）(2)			通常負荷 HP	ヘビーデューティ（重い負荷）HP	カタログ番号	フレームサイズ
連続	1 分	3 秒				
1.7（0.9）	1.9（1.4）	2.6（2.6）	1	0.5	20G11FE1P7AA0NNNNN	3
2.7（1.7）	3.0（2.6）	4.1（4.6）	2	1	20G11FE2P7AA0NNNNN	3
3.9（2.7）	4.3（4.1）	5.9（7.3）	3	2	20G11FE3P9AA0NNNNN	3
6.1（3.9）	6.7（5.9）	9.2（10.5）	5	3	20G11FE6P1AA0NNNNN	3
9（6.1）	9.9（9.2）	13.5（16.5）	7.5	5	20G11FE9P0AA0NNNNN	3
11（9）	12.1（13.5）	16.5（24.3）	10	7.5	20G11FE011AA0NNNNN	3
17（11）	18.7（16.5）	25.5（29.7）	15	10	20G11FE017AA0NNNNN	3
22（17）	24（26）	33（46）	20	15	20G11FE022AA0NNNNN	3
27（22）	30（33）	41（59）	25	20	20G11FE027AA0NNNNN	4
32（27）	35（41）	48（73）	30	25	20G11FE032AA0NNNNN	4
41（32）	45（48）	62（86）	40	30	20G11FE041AA0NNNNN	5
52（41）	57（62）	78（111）	50	40	20G11FE052AA0NNNNN	5

(1) 詳細は、当社または当社の代理店までお問い合わせください。

(2) これらのドライブには、通常負荷とヘビーデューティ（かっこで囲む）のアプリケーション用に 2 つの定格電流があります。ドライブはどちらの定格でも稼動します。

IP54、NEMA/UL タイプ 12

PowerFlex 755 IP54、NEMA/UL タイプ 12
AC380 ～ 480V、3 相ドライブ

AC480V 入力						AC400V 入力						フレームサイズ
出力電流（A）(1)			通常負荷 HP	ヘビーデューティ（重い負荷）HP	カタログ番号	出力電流 (1)			通常負荷 kW	ヘビーデューティ（重い負荷）kW	カタログ番号(2)	
連続	1 分	3 秒				連続	1 分	3 秒				
2.1	3.1	3.7	1	1	20G11GD2P1AA0NNNNN	2.1	3.1	3.7	0.75	0.75	20G11GC2P1JA0NNNNN	2
3.4	5.1	6.1	2	2	20G11GD3P4AA0NNNNN	3.5	5.2	6.3	1.5	1.5	20G11GC3P5JA0NNNNN	2
5	7.5	9	3	3	20G11GD5P0AA0NNNNN	5	7.5	9	2.2	2.2	20G11GC5P0JA0NNNN	2

PowerFlex 755 IP54、NEMA/UL タイプ 12
AC380 ～ 480V、3 相ドライブ

AC480V 入力						AC400V 入力						フレームサイズ
出力電流（A）(1)			通常負荷 HP	ヘビーデューティ（重い負荷）HP	カタログ番号	出力電流 (1)			通常負荷 kW	ヘビーデューティ（重い負荷）kW	カタログ番号(2)	
連続	1 分	3 秒				連続	1 分	3 秒				
8	12	14.4	5	5	20G11GD8P0AA0NNNNN	8.7	13	15.6	4	4	20G11GC8P7JA0NNNNN	2
11	16.5	19.8	7.5	7.5	20G11GD011AA0NNNNN	11.5	17.2	20.7	5.5	5.5	20G11GC011JA0NNNNN	2
14 (11)	15.4 (16.5)	21 (21)	10	7.5	20G11GD014AA0NNNNN	15.4 (11.5)	16.9 (17.3)	23.1 (23.1)	7.5	5.5	20G11GC015JA0NNNNN	2
22 (14)	24.2 (21)	33 (33)	15	10	20G11GD022AA0NNNNN	22 (15.4)	24.2 (23.1)	33 (33)	11	7.5	20G11GC022JA0NNNNN	2
27 (22)	29.7 (33)	40.5 (40.5)	20	15	20G11GD027AA0NNNNN	30 (22)	33 (33)	45 (45)	15	11	20G11GC030JA0NNNNN	3
34 (27)	37.4 (40.5)	51 (51)	25	20	20G11GD034AA0NNNNN	37 (30)	40.7 (45)	55.5 (55.5)	18.5	15	20G11GC037JA0NNNNN	3
40 (34)	44 (51)	60 (61.2)	30	25	20G11GD040AA0NNNNN	43 (37)	47.3 (55.5)	64.5 (66.6)	22	18.5	20G11GC043JA0NNNNN	3
52 (40)	57.2 (60)	78 (78)	40	30	20G11GD052AA0NNNNN	60 (43)	66 (66)	90 (90)	30	22	20G11GC060JA0NNNNN	4
65 (52)	71.5 (78)	97.5 (97.5)	50	40	20G11GD065AA0NNNNN	72 (60)	79.2 (90)	108 (108)	37	30	20G11GC072JA0NNNNN	5
77 (65)	84.7 (97.5)	116 (117)	60	50	20G11GD077AA0NNNNN	85 (72)	93.5 (108)	128 (130)	45	37	20G11GC085JA0NNNNN	5
96 (77)	106 (116)	144 (144)	75	60	20G1AGD096AN0NNNNN	104 (85)	114 (128)	156 (156)	55	45	20G1AGC104JN0NNNNN	6(3)
125 (96)	138 (144)	188 (188)	100	75	20G1AGD125AN0NNNNN	140 (104)	154 (156)	210 (210)	75	55	20G1AGC140JN0NNNNN	6(3)
156 (125)	172 (188)	234 (234)	125	100	20G1AGD156AN0NNNNN	170 (140)	187 (210)	255 (255)	90	75	20G1AGC170JN0NNNNN	6(3)
186 (156)	205 (234)	279 (281)	150	125	20G1AGD186AN0NNNNN	205 (170)	226 (255)	308 (308)	110	90	20G1AGC205JN0NNNNN	6(3)
248 (186)	272.8 (279)	372 (372)	200	150	20G1AGD248AN0NNNNN	260 (205)	286 (307.5)	390 (390)	132	110	20G1AGC260JN0NNNNN	7(3)
302 (248)	332 (372)	453 (453)	250	200	20G1AGD302AN0NNNNN	302 (260)	332 (390)	453 (468)	160	132	20G1AGC302JN0NNNNN	7(3)
361 (302)	397 (453)	542 (544)	300	250	20G1AGD361AN0NNNNN	367 (302)	404 (453)	551 (551)	200	160	20G1AGC367JN0NNNNN	7(3)
415 (361)	457 (542)	623 (650)	350	300	20G1AGD415AN0NNNNN	456 (367)	502 (551)	684 (684)	250	200	20G1AGC456JN0NNNNN	7(3)

(1) ドライブによっては、通常負荷とヘビーデューティ（かっこで囲む）のアプリケーション用に 2 つの定格電流があります。ドライブはどちらの定格でも稼動します。

(2) 11 番目の文字は、デフォルトのフィルタおよびコモン・モード・コンデンサのジャンパ構成を指定します。「J」= 取付け済み、「A」= 取り外し済み。

(3) 内蔵ブレーキ IGBT（20G1xxxxxxx A xxxxxx）付きもあります。

フレーム 3、4、および 5 は 600V のみのドライブです。フレーム 6 および 7 はデュアル電圧ドライブで、AC600V または 690V で動作します。
重要： フレーム 3、4 および 5 は、コモン DC 入力共有アプリケーションにおいてフレーム 6 以上のドライブと一緒に使用しないでください。詳細は、当社または当社の代理店までお問い合わせください。

DC バス端子は AC 入力フレーム 6 および 7 のドライブには付いていません。

PowerFlex 755 IP54、NEMA/UL タイプ 12
AC600V、3 相ドライブ(1)

出力電流（A）(2)			通常負荷 HP	ヘビーデューティ（重い負荷）HP	カタログ番号	フレームサイズ
連続	1 分	3 秒				
1.7（0.9）	1.9（1.4）	2.6（2.6）	1	0.5	20G11GE1P7AA0NNNNN	3
2.7（1.7）	3（2.6）	4.1（4.6）	2	1	20G11GE2P7AA0NNNNN	3
3.9（2.7）	4.3（4.1）	5.9（7.3）	3	2	20G11GE3P9AA0NNNNN	3
6.1（3.9）	6.7（5.9）	9.2（10.5）	5	3	20G11GE6P1AA0NNNNN	3
9（6.1）	9.9（9.2）	13.5（16.5）	7.5	5	20G11GE9P0AA0NNNNN	3
11（9）	12.1（13.5）	16.5（24.3）	10	7.5	20G11GE011AA0NNNNN	3
17（11）	18.7（16.5）	25.5（29.7）	15	10	20G11GE017AA0NNNNN	3
22（17）	24（26）	33（46）	20	15	20G11GE022AA0NNNNN	3
27（22）	30（33）	41（59）	25	20	20G11GE027AA0NNNNN	4
32（27）	35（41）	48（73）	30	25	20G11GE032AA0NNNNN	4
41（32）	45（48）	62（86）	40	30	20G11GE041AA0NNNNN	5
52（41	57（62）	78（111）	50	40	20G11GE052AA0NNNNN	5

(1) 詳細は、当社または当社の代理店までお問い合わせください。

(2) これらのドライブには、通常負荷とヘビーデューティ（かっこで囲む）のアプリケーション用に 2 つの定格電流があります。ドライブはどちらの定格でも稼動します。

PowerFlex 755 IP54、NEMA/UL タイプ 12
AC500 ～ 690V、3 相ドライブ(1)

AC500 ～ 600V 入力						AC690V 入力						フレームサイズ
出力電流（A）(2)			通常負荷 HP	ヘビーデューティ（重い負荷）HP	カタログ番号	出力電流 (2)			通常負荷 kW	ヘビーデューティ（重い負荷）kW	カタログ番号(3)	
連続	1 分	3 秒				連続	1 分	3 秒				
12（9.1）	13.2（13.7）	18（18）	10	7.5	20G1AGE012AN0NNNNN	12（9）	13.2（13.5）	18（18）	7.5	5.5	20G1AGF012JN0NNNNN	6
18（11.1）	19.8（16.7）	27（27）	15	10	20G1AGE018AN0NNNNN	15（11.5）	16.5（17.3）	22.5（22.5）	11	7.5	20G1AGF015JN0NNNNN	6
23（18）	25.3（27）	34.5（34.5）	20	15	20G1AGE023AN0NNNNN	20（15）	22（22.5）	30（30）	15	11	20G1AGF020JN0NNNNN	6
24（22）	26.4（33）	36（39.6）	20	20	20G1AGE024AN0NNNNN	23（20）	25.3（30）	34.5（36）	18.5	15	20G1AGF023JN0NNNNN	6
28（23）	30.8（34.5）	42（42）	25	20	20G1AGE028AN0NNNNN	30（23）	33（34.5）	45（45）	22	18.5	20G1AGF030JN0NNNNN	6
33（28）	36.3（42）	49.5（50.4）	30	25	20G1AGE033AN0NNNNN	34（30）	37.4（45）	51（54）	30	22	20G1AGF034JN0NNNNN	6
42（33）	46.2（49.5）	63（63）	40	30	20G1AGE042AN0NNNNN	46（34）	50.6（51）	69（69）	37	30	20G1AGF046JN0NNNNN	6
53（42）	58.3（63）	79.5（79.5）	50	40	20G1AGE053AN0NNNNN	50（46）	55（69）	75（82.8）	45	37	20G1AGF050JN0NNNNN	6
63（52）	69.3（78）	94.5（94.5）	60	50	20G1AGE063AN0NNNNN	61（50）	67.1（75）	91.5（91.5）	55	45	20G1AGF061JN0NNNNN	6
77（63）	84.7（94.5）	116（116）	75	60	20G1AGE077AN0NNNNN	82（61）	90.2（91.5）	123（123）	75	55	20G1AGF082JN0NNNNN	6
99（77）	109（116）	149（149）	100	75	20G1AGE099AN0NNNNN	98（82）	108（123）	147（148）	90	75	20G1AGF098JN0NNNNN	6

PowerFlex 755 IP54、NEMA/UL タイプ 12
AC500 ～ 690V、3 相ドライブ(1)

AC500 ～ 600V 入力						AC690V 入力						フレームサイズ
出力電流（A）(2)			通常負荷 HP	ヘビーデューティ（重い負荷）HP	カタログ番号	出力電流 (2)			通常負荷 kW	ヘビーデューティ（重い負荷）kW	カタログ番号(3)	
連続	1 分	3 秒				連続	1 分	3 秒				
125（99）	138（149）	188（188）	125	100	20G1AGE125AN0NNNNN	119（98）	131（147）	179（179）	110	90	20G1AGF119JN0NNNNN	6
144（125）	158（188）	216（225）	150	125	20G1AGE144AN0NNNNN	142（119）	156（179）	213（214）	132	110	20G1AGF142JN0NNNNN	6
192（144）	211（216）	288（288）	200	150	20G1AGE192AN0NNNNN	171（142）	188（213）	257（257）	160	132	20G1AGF171JN0NNNNN	7
242（192）	266（288）	363（363）	250	200	20G1AGE242AN0NNNNN	212（171）	233（257）	318（318）	200	160	20G1AGF212JN0NNNNN	7
289（242）	318（318）	434（436）	300	250	20G1AGE289AN0NNNNN	263（212）	289（289）	395（395）	250	200	20G1AGF263JN0NNNNN	7

(1) 詳細は、当社または当社の代理店までお問い合わせください。

(2) これらのドライブには、通常負荷とヘビーデューティ（かっこで囲む）のアプリケーション用に 2 つの定格電流があります。ドライブはどちらの定格でも稼動します。

(3) 11 番目の文字は、デフォルトのフィルタおよびコモン・モード・コンデンサのジャンパ構成を指定します。「J」= 取付け済み、「A」= 取り外し済み。

主要なコンポーネント

用途が単純でも複雑でも、当社の技術を貴社のご使用条件に対応させることができます。サーキットブレーカや端子台から I/O システムやオペレータインターフェイスまで、世界中で入手可能なロックウェル・オートメーションの産業用コンポーネントをご利用いただけます。http://www.ab.com/en/epub/catalogs/ で『Essential Components catalog』をご覧いただけます。

当社のサービスおよびサポート

当社の多岐にわたるサービスとサポートを利用して、貴社の生産および業績目標を達成するために必要なメンテナンスプログラムを開発、実施することができます。当社のオートメーション、産業およびアプリケーションの専門スタッフが、その知識を駆使して貴社内のメンテナンスに関する課題を特定します。次に、特定された課題を解決するためのプログラムの実施のお手伝いをします。オプションについては、http://www.rockwellautomation.com/resources/support.html をご覧ください。

Integrated Architecture（統合アーキテクチャ）ツール

エンジニアリング作業をさらに高度に合理化するため、リファレンスアーキテクチャで試験された設計、システム特性評価、アクセラレータツールキット、マイグレーションイネーブラ、およびビルディングブロックをご活用ください。統合アーキテクチャツールは、システムの理解、計画、構成を簡単に行なうことができます。定期的に新規のツールが追加されます。これらのツールは、http://www.rockwellautomation.com/resources/index.html から入手できます。

ロックウェル・オートメーションは、当社の製品の選択と運用を支援するために、多様な製品選択肢と、システム構成ツールを提供しています。オンラインでお使いのパーソナルコンピュータにインストールしていただけるツールを提供しています。このツールを使えば、オフィスでも移動中でも、当社製品の情報に簡単にアクセスできます。これらのツールは、http://www.rockwellautomation.com/en/e-tools/ から入手できます。

Allen-Bradley, Rockwell Software, Rockwell Automation, LISTEN. THINK. SOLVE、ArmorBlock、ArmorPOINT、Compact I/O、CompactBlock、CompactLogix、ControlLogix、DeviceLogix、Encompass、FactoryTalk、FLEX、FLEX Ex、Guard I/O、Integrated Architecture.、GuardLogix、Kinetix、LDC-Series、LDL-Series、Logix5000、MP-Series、On-Machine、PanelView、POINT I/O、PowerFlex、RSLogix、Stratix 2000、Stratix 5700、Stratix 6000、Stratix 8000、Stratix 8300、および TL-Series は、Rockwell Automation, Inc. の商標です。

Rockwell Automation に属さない商標は各企業が所有しています。

www.rockwellautomation.com

Power, Control and Information Solutions Headquarters

Americas: Rockwell Automation, 1201 South Second Street, Milwaukee, WI 53204-2496 USA, Tel: (1) 414.382.2000, Fax: (1) 414.382.4444

Europe/Middle East/Africa: Rockwell Automation NV, Pegasus Park, De Kleetlaan 12a, 1831 Diegem, Belgium, Tel: (32) 2 663 0600, Fax: (32) 2 663 0640

Asia Pacific: Rockwell Automation, Level 14, Core F, Cyberport 3, 100 Cyberport Road, Hong Kong, Tel: (852) 2887 4788, Fax: (852) 2508 1846

ロックウェル オートメーション ジャパン株式会社
本社営業部 〒104-0033 東京都中央区新川1-3-17 Tel (03) 3206-2786 Fax (03) 3206-2796
関西支店 〒532-0003 大阪市淀川区宮原4-1-14 Tel (06) 6397-1020 Fax (06) 6397-1090
中部支店 〒460-0003 名古屋市中区錦1-6-5 Tel (052) 222-7060 Fax (052) 222-7065

Publication IA-SG001D-JA-P - January 2013

Copyright © 2013 Rockwell Automation, Inc. All rights reserved. Printed in the U.S.A.