Allen-Bradley

Lightly Managed Switch Stratix 2500

Konfigurierbarer, kompakter Switch für den industriellen Einsatz in weniger komplexen Anwendungen

Der Lightly Managed Switch Stratix® 2500 ermöglicht Netzwerkkonnektivität in Anwendungen, in denen herkömmliche Unmanaged Switches keine Netzwerkstabilitäts-, Diagnose- oder Sicherheitsfunktionen bieten können. Er verbessert daher sowohl die Produktivität als auch die Zuverlässigkeit des Netzwerks.

Der Stratix 2500 verfügt über ein kompaktes Design und ist in Versionen mit fünf oder acht schnellen Ethernet-Kupferanschlüssen (10/100 Mbit/s) erhältlich. Dank konsistenter Übertragung und Priorisierung des Datenverkehrs auf einer Pro-Port-Basis wird die End-to-End-Übermittlung wichtiger Daten mit Priorität gewährleistet.

Die Installation im Netzwerk kann auf zwei Arten erfolgen. Die standardmäßige Installation im Werkszustand ist die schnellste Möglichkeit, den Netzwerkverkehr zu priorisieren und das Gerät in Betrieb zu nehmen. Wenn Sie den Switch konfigurieren, können Sie Funktionen zur Optimierung von Sicherheit, Stabilität und Bandbreite aktivieren, die in heutigen industriellen Netzwerken benötigt werden.

1783-LMS8
1783-LMS5

Funktionen und Vorteile:

Premier Integration in das Integrated Architecture®-System

- Add-On-Profil für die Konfiguration über die Designumgebung Studio 5000 Logix Designer® und die FactoryTalk® View Faceplate für Diagnosen

Geringere Gesamtbetriebskosten:

- VLANs ermöglichen eine logische Segmentierung in einem einzelnen Switch, sodass insgesamt weniger Switches benötigt werden

Verbesserte Netzwerkstabilität:

- Mit STP können Netzwerkschleifen erkannt und verhindert werden, bevor das Netzwerk überlastet wird
- IGMP ermöglicht Datenverkehrssteuerung über Multicast

Verbesserte Netzwerksicherheit

- Portsicherheit ermöglicht es Benutzern, Ports zu deaktivieren und die Endgerätekonnektivität auf Grundlage der MAC-Adresse zu steuern
- SSH und HTTPS bieten sichere Konnektivität

Ausfallzeiten werden minimiert

- SNMPv3 und Syslog überwachen die am Netzwerk angeschlossenen Geräte, um Fehler zu erkennen und Ausfallzeiten zu verringern
- Diagnosen und Alarmrelais liefern aussagekräftige Informationen, um Probleme schneller beheben zu können

LISTEN. THINK. SOLVE.®

Referenztabelle für Lightly Managed Switches Stratix 2500

	Unmanaged Switch Stratix 2000	Lightly Managed Switch Stratix 2500
Ports	4…16	5, 8
Glasfaserports (max.)	2	0
GBit-Ports (max.)	6	0
Redundante Stromeingänge	✔	-
STP-, RSTP- und MSTP-Protokolle zur Ausfallsicherheit	-	✔
EtherChannel (Link-Aggregation)	-	✔
MAC ID Port Security, Verschlüsselung (SSH, SNMP), HTTPS-Zugriff	-	✔
Anschlussschwellenwerte (Storm Control)	-	✔
Anschlussspiegelung	-	✔
CIP-Schnittstelle (Studio 5000 Add-On-Profile und Faceplate)	-	✔
VLANS	-	✔

1734 POINT I/O, Allen-Bradley, CompactLogix, Integrated Architecture, Kinetix, LISTEN. THINK. SOLVE., PanelView, PowerFlex und Stratix sind Marken von Rockwell Automation, Inc. Alle übrigen Marken und eingetragenen Marken sind Eigentum der jeweiligen Unternehmen.

Lightly Managed Switch Stratix 2500 – Anwendung

Bei entsprechender Konfiguration verfügt der Lightly Managed Switch Stratix 2500 im Vergleich zu Unmanaged Switches über zusätzliche Funktionen wie Schleifenerkennung und -verhinderung über STP, Überwachung und Optimierung des Datenverkehrs sowie Diagnosefunktionen zur Minimierung von Ausfallzeiten. Er unterstützt außerdem VLANs für die logische Segmentierung und senkt so die Gesamtbetriebskosten. Wie in der folgenden Abbildung dargestellt, kann mithilfe von VLANs der Datenverkehr innerhalb der Zellen-/Bereichszonen getrennt werden. Somit verbleibt unerwünschter Datenverkehr in separierten VLANs und das Risiko von „Packet Storms", die Ihr Netzwerk zum Absturz bringen können, wird verringert. Der Lightly Managed Switch Stratix 2500 unterstützt bis zu 64 VLANs.

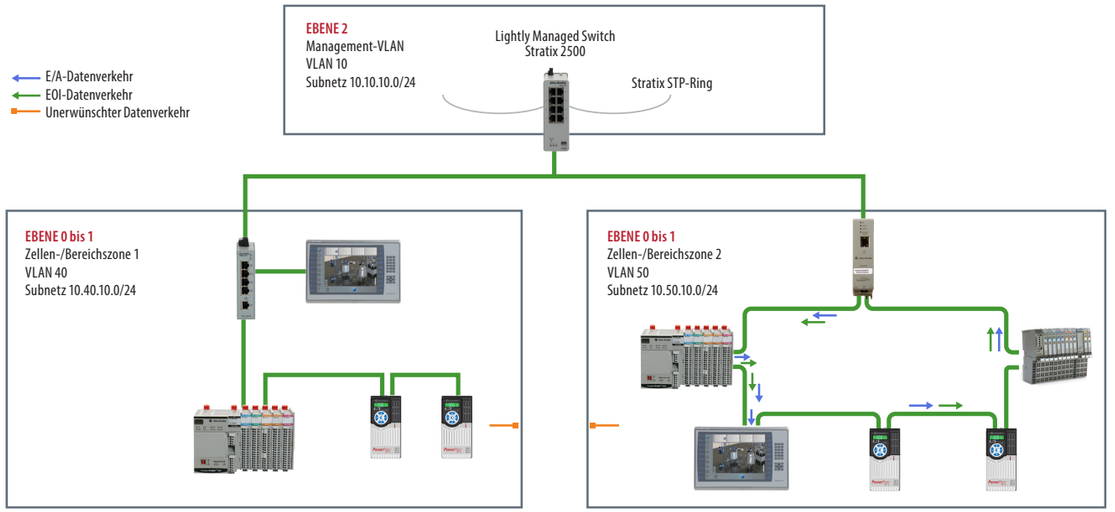

www.rockwellautomation.com

Hauptverwaltung für Antriebs-, Steuerungs- und Informationslösungen

Amerika: Rockwell Automation, 1201 South Second Street, Milwaukee, WI 53204 USA, Tel: +1 414 382 2000, Fax: +1 414 382 4444
Europa/Naher Osten/Afrika: Rockwell Automation NV, Pegasus Park, De Kleetlaan 12a, 1831 Diegem, Belgien, Tel: +32 2 663 0600, Fax: +32 2 663 0640
Asien/Australien/Pazifikraum: Rockwell Automation, Level 14, Core F, Cyberport 3, 100 Cyberport Road, Hong Kong, China, Tel: +852 2887 4788, Fax: +852 2508 1846

Deutschland: Rockwell Automation GmbH, Parsevalstraße 11, 40468 Düsseldorf, Tel: +49 (0)211 41553 0, Fax: +49 (0)211 41553 121
Schweiz: Rockwell Automation AG, Industriestrasse 20, CH-5001 Aarau, Tel: +41(62) 889 77 77, Fax: +41(62) 889 77 11, Customer Service – Tel: 0848 000 277
Österreich: Rockwell Automation, Kotzinastraße 9, A-4030 Linz, Tel: +43 (0)732 38 909 0, Fax: +43 (0)732 38 909 61

Publikation ENET-PP014A-DE-P – Mai 2017

© 2017 Rockwell Automation, Inc. Alle Rechte vorbehalten. Printed in USA.