選型指南

Allen-Bradley

視覺化解決方案

PanelView 人機介面、工業電腦與 Thin Client

產品規格

PanelView 5310
PanelView 5500
PanelView Plus 7 Performance
PanelView Plus 7 Standard
PanelView Plus 6
MobileView
PanelView 800
VersaView 5000
Industrial Computers and Monitors

LISTEN. THINK. SOLVE.®

Allen-Bradley • Rockwell Software

Rockwell Automation

內容

主題	頁次
控制系統新增視覺化技術	3
PanelView 5310 人機介面	17
PanelView 5500 人機介面	19
PanelView Plus 7 – Performance 人機介面	21
PanelView Plus 7 – Standard 人機介面	25
PanelView Plus 6 – 700、1000、1250 及 1500 人機介面	27
PanelView Plus 6 系列 – 400 與 600 型人機介面	31
PanelView Plus 6 – Compact 人機介面	33
MobileView Tethered 操作員人機介面	35
PanelView 800 人機介面	37
PanelView 人機介面配件	39
VersaView 5000 電腦	51
6181P 整合式顯示電腦	55
危險位置電腦	61
無顯示螢幕電腦	63
VersaView 5100 監視器	65
工業用監視器	67
工業電腦配件	69
HMI 軟體	75

這份選型指南的目的在於幫助您初步選擇最適合系統需求的視覺化產品。如需技術規格、認證與環境規格的詳細資訊，請參閱本選型指南封面頁上的文件連結。

如需最終產品選型的協助與驗證，請考慮使用組態與產品選型工具，網站 http://www.rockwellautomation.com/en/e-tools/index.html。

新功能

為了協助您改善生產力，洛克威爾自動化公司以 PanelView™ 5310 人機介面擴充其產品線。這些人機介面是小型至中型應用的操作員介面。它們可監測和控制與 EtherNet/IP™ 網路上的 ControlLogix® 5570、ControlLogix 5580、CompactLogix™ 5370 與 CompactLogix 5380 系列控制器連接的裝置。動畫與文字顯示可讓操作員檢視機器或流程的操作狀態。操作員可使用人機介面之觸控螢幕或鍵盤與控制系統互動。

關於 PanelView 5310 人機介面的更多資訊，包括技術規格、認證與環境規格，請參考 PanelView 5310 Specifications Technical Data，出版物 2713P-TD001。

控制系統新增視覺化技術

身為機器製造商或終端使用者，設計控制系統時會著眼於如何提高安全、達到更高的效能與效率等級，以及更完善地與其餘的製造操作整合。為了達到這些目標，您需要一個可擴充的模組控制統，提供安全、產能與資訊管理功能，以符合每種應用的需求。

洛克威爾自動化公司的視覺化產品包含可擴充的 HMI 軟體與操作員介面硬體套件，為工廠機械操作員、主管、工程師與業務經理提供一個關鍵資料與生產及製程資訊的窗口。工廠可以取得這些所有的資訊，並顯示於本機 HMI 或遠端的網頁瀏覽器。

不管是機器層級或現場層級的 HMI、Windows CE 平台、較小的元件 HMI，或工業電腦，洛克威爾自動化公司都有視覺化解決方案的組合可以符合您的系統需求。使用下表協助您決定要使用的產品。

若要控制機器，請考量這些選項	
如果您想要使用 ...	**請考量此產品線 ...**
以自己的軟體開啟架構：	VersaView 5200 Thin Client
小型或中型電腦	VersaView 5400
大型電腦	6181P 或 6177R
危險位置電腦	6181X
僅顯示用監視器	VersaView 5100 6176M 6186M
小型 HMI 系統	PanelView 5310 PanelView 800 PanelView Plus 7 標準型 PanelView Plus 6 精巧型
中型或大型 HMI 系統	PanelView Plus 6 PanelView Plus 7 高性能型 PanelView 5500 PanelView 5510 Mobile View

若要控制現場，請考量這些選項	
如果您想要使用 ...	**請考量此產品線 ...**
僅顯示用監視器	VersaView 5100 6176M 6186M
Thin Client	VersaView 5200 Thin Client
小型或中型電腦	VersaView 5400
大型電腦	6181P 或 6177R
危險位置電腦	6181X

此外，考量以下問題以及第 4 頁上的 PanelView 人機介面比較表，以及從第 10 頁開始的規劃圖解，以引導您的選擇：

- 您要連接到哪個控制器與通訊網路？
- 人機介面必須要支援的開發環境（執行版本）是甚麼？
- 您需要哪種人機介面尺寸與螢幕數？
- 您需要多少控制器與警報？
- 需要與想要哪些功能？

PanelView HMI 人機介面

下表提供不同 PanelView HMI 人機介面平台之間比較的速覽。

PanelView 人機介面比較

	PanelView 5510	PanelView 5310	PanelView 5500	PanelView Plus 7 高性能型	PanelView Plus 7 標準型	PanelView Plus 6	PanelView Plus 6 精巧型	MobileView	PanelView 800
連線									
CompactLogix® 與 ControlLogix® (L6、L7) 控制器	是 (Studio 5000，v27+)	是 (Studio 5000，v27+)	是 (Studio 5000，v27+)	是	是	是	是	是	L1、L2、L3[2]
CompactLogix 5380 (L3) 與 ControlLogix 5580 (L8) 控制器	是 (Studio 5000，v29+)	是 (Studio 5000，v29+)	是 (Studio 5000，v29+)	是	是	是	是	是	-
CompactLogix 5480	是 (Studio 5000，v30+)	是 (Studio 5000，v30+)	是 (Studio 5000，v30+)						
PLC-5/SLC 控制器 - 乙太網	-	-	-	是	是	是	是	是	是
PLC-5/SLC/MicroLogix™ 控制器 - 序列 (DF1)	-	-	-	-	-	是	是	-	是
PLC-5/SLC 控制器 - DH+ / ControlNet	-	-	-	-	-	是	-	-	-
Micro800® 控制器	-	-	-	是	是	是	是	是	是
第三方控制器	-	-	-	是	是	是	是	是	-
開發環境									
Studio 5000® 環境	v30+ (View Designer v4+)	v30+ (View Designer v4+)	v27+ (View Designer v2+)	-	-	-	-	-	-
FactoryTalk® ME 軟體	-	-	-	3.2、4、5.x、6.x、7、8.x、9.x	5.1、6.x、7.x、8.x、9.x	3.2、4、5.x、6.x、7、8.x、9.x	5.1、7、8.x、9.x	3.2、4、5.x、6.x、7、8.x、9.x	-
Connected Components Workbench™ 軟體	-	-	-	-	-	-	-	-	7、8.x、9.x、10.x
比例									
螢幕大小（整數英吋）	7、7W、9W、10、12W、15、19	6、7W、9W、12W	7、9W、10、12W、15、19	7、9W、10、12W、15、19	4W、6、7、9W、10、12W、15	4, 6, 7, 10, 12, 15	4, 6, 10	10W	4, 7, 10
螢幕數 / 控制器 / 警報	100/1/1000	50/1/1000	100/1/1000	無限制（根據記憶體與 CPU）	50（25 個替換用，25個頂端面板）/1/500	無限制（根據記憶體與 CPU）	25/1/200	無限制（根據記憶體與 CPU）	25/1/200 **
高效能功能									
高速螢幕按鈕	是	是	是	-	-	-	-	-	-
可縮放向量圖形	是	是	是	-	-	-	-	-	-
屬性繫結	是	是	是	-	-	-	-	-	-
自動重新調整大小	是	是	是	-	-	-	-	-	-
對齊參考線	是	是	是	-	-	-	-	-	-
事件與指令	是	是	是	-	-	-	-	-	-
螢幕快顯功能表的瀏覽按鈕	是（硬）	是（軟）	是（硬）	-	-	-	-	-	-
預先定義的控制器 / 網路 / 人機介面狀態螢幕	是	是	是	-	-	-	-	-	-
智慧型執行階段錯誤通知	是	是	是	-	-	-	-	-	-

PanelView 人機介面比較（續）

	PanelView 5510	PanelView 5310	PanelView 5500	PanelView Plus 7 高性能型	PanelView Plus 7 標準型	PanelView Plus 6	PanelView Plus 6 精巧型	MobileView	PanelView 800
警報									
HMI 式警報	未來	未來	-	是	是	是	是	是	是
Logix 式警報的自動顯示	是	是	是	-	-	-	-	-	-
資料記錄									
HMI 式數據記錄	是 (View Designer v4+)	是 (View Designer v4+)	是 (View Designer v4+)	支援 CSV 匯出	支援 CSV 匯出	支援 CSV 匯出	支援 CSV 匯出	支援 CSV 匯出	支援 CSV 匯出
控制器式數據記錄	-	-	-	-	-	-	-	-	-
圖形									
高解析度與寬螢幕	是	是	是	是	是	-	-	是	是
自訂圖形再利用	是	是	是	是	是	是	是	是	是
向量圖形	是	是	是	-	-	-	-	-	-
顯示匯入 / 匯出	未來	未來	-	是	是	是	是	是	-
面板	是 (View Designer v4+)	是 (View Designer v4+)	是 (View Designer v4+)	是	是	是	是	是	是
參數的顯示再利用	是	是	是	是	是	是	是	是	-
動畫	是	是	是	是	是	是	是	是	-
直式 / 橫式顯示模式	未來	未來	-	是	-	-	-	-	是
多語言支援									
語言切換	是	是	是	是	是	是	是	是	是
當地化鍵盤	未來	未來	-	是	是	是	是	是	-
其他									
裝置環網	是	-	是	是	選用	-	-	-	-
ActiveX 控制項	-	-	-	是	是	是	是	是	-
增強型寫入篩選程式	-	-	-	-	-	-	-	是	-
模擬器	是 (View Designer v4+)	是 (View Designer v4+)	是 (View Designer v4+)	是	是	是	是	是	-
備份 / 復原 / 複製	從可移動媒體載入專案 (View Designer v4+)	從可移動媒體載入專案 (View Designer v4+)	從可移動媒體載入專案 (View Designer v4+)	是	是	是	是	是	是
配方									
配方管理器	未來	未來	-	是	是	是	是	是	是
巨集	-	-	-	是	是	是	是	是	-
遠端存取									
網頁 HMI 伺服器（遠端檢視 / 控制）	未來 - 遠端用戶端支援	未來 - 遠端用戶端支援	-	FactoryTalk ViewPoint	FactoryTalk ViewPoint	FactoryTalk ViewPoint	FactoryTalk ViewPoint	-	-
VNC 伺服器	是 (View Designer v4+)	是 (View Designer v4+)	是 (View Designer v4+)	是	是	是	是	是 - 可以安裝	是
FTP 伺服器	-	-	-	是	是	是	是	是 - 可以安裝	-
遠端桌面用戶端	-	-	-	是	是	是	是	是	-
VNC 用戶端	-	-	-	是	是	是	是	是 - 可以安裝	-
報告									
電子郵件	未來	未來	-	是	是	是	是	是	未來
Security									
當地使用者	是	是	是	是	是	是	是	是	是
FactoryTalk 軟體使用者	-	-	-	是	是	是	是	是	-
Microsoft Active Directory 使用者	-	-	-	是	是	是	是	是	-

PanelView 人機介面比較 (續)

	PanelView 5510	PanelView 5310	PanelView 5500	PanelView Plus 7 高性能型	PanelView Plus 7 標準型	PanelView Plus 6	PanelView Plus 6 精巧型	MobileView	PanelView 800
標籤									
Logix 標籤延伸屬性	是	是	是	-	-	-	-	-	-
直接參照標籤	是	是	是	是	是	是	是	是	僅 Micro800
HMI 標籤	-	-	-	是	是	是	是	是	是
趨勢圖									
即時趨勢	是	是	是	是	是	是	是	是	是
歷史趨勢	是 (View Designer v4+)	是 (View Designer v4+)	是 (View Designer v4+)	是	是	是	是	是	-
故障檢測									
智慧型執行階段錯誤通知	是	是	是	-	-	-	-	-	-
裝置診斷螢幕 (PLC 與 HMI)	是	是	是	面板 + ActiveX 控制項	面板 + ActiveX 控制項	面板 + ActiveX 控制項	面板 + ActiveX 控制項	面板 + ActiveX 控制項	-
檢視器									
PDF	是 (View Designer v4+)	-	是 (View Designer v4+)	是	是	是	是	是	-
Excel	-	-	-	是	-	選用	-	-	-
PowerPoint	-	-	-	是	-	選用	-	-	-
Word	-	-	-	是	-	選用	-	-	-
網頁瀏覽器	-	-	-	是	-	選用	-	是	-
Media player	-	-	-	是	-	選用	-	-	-
認證									
主要的認證	cULus ; CE ; KCC ; RCM ; RoHS ; EAC	cULus ; CE ; KCC ; RCM ; RoHS ; EAC	cULus ; CE ; KCC ; RCM ; RoHS	cULus ; CE ; KCC ; RCM ; RoHS	cULus ; CE ; KCC ; RCM ; RoHS ; EAC	cULus ; CE ; KCC ; RCM ; RoHS	cULus ; CE ; KCC ; RCM ; RoHS	cULus ; CE ; RCM ; RoHS	cULus ; CE ; KCC ; RCM ; RoHS
危險位置	Class I Div 2	-	Class I Div 2	Class I Div 2	Class I Div 2 ; ATEX 區域 2 、22 · INMETRO 區域 2 、22	Class I Div 2	Class I Div 2	-	Class I Div 2
修改的人機介面									
保護塗層	未來	-	-	觸控機型 7 英吋、 9 英吋 (寬) · 10 英吋、 12 英吋 (寬) · 15 英吋、19 英吋 觸控 / 鍵盤機型 15 英吋	-	7 英吋、12 英吋	-	-	-
高亮度顯示器	未來	-	-	未來	-	12 英吋	-	-	-
顯示螢幕									
	LED 燈背光 LCD、24 位元 16.7M 彩色 · 寬螢幕選項	LED 燈背光 LCD、24 位元 16.7M 彩色 · 寬螢幕選項	LED 燈背光 LCD · 262K 彩色 · 寬螢幕選項	LED 燈背光 LCD · 262K 彩色 · 寬螢幕選項	LED 燈背光 LCD · 262K 彩色 · 寬螢幕選項	LED 燈背光 LCD · 262K 彩色 · 灰階選項	LED 燈背光 LCD · 262K 彩色 · 灰階選項	LED 燈背光 LCD · 262K 彩色	LED 燈背光 LCD · 65K 彩色 · 寬螢幕選項
輸入類型									
	觸控螢幕 鍵盤 / 觸控螢幕	觸控螢幕	觸控螢幕 鍵盤 / 觸控螢幕	觸控螢幕 鍵盤 / 觸控螢幕	觸控螢幕	鍵盤 觸控螢幕 鍵盤 / 觸控螢幕	鍵盤 觸控螢幕 鍵盤 / 觸控螢幕	功能鍵 / 觸控 觸控	觸控螢幕 觸控螢幕 + 4 個按鍵

PanelView 人機介面比較（續）

	PanelView 5510	PanelView 5310	PanelView 5500	PanelView Plus 7 高性能型	PanelView Plus 7 標準型	PanelView Plus 6	PanelView Plus 6 精巧型	MobileView	PanelView 800
通訊									
	EtherNet/IP 與 DLR 支援	EtherNet/IP	EtherNet/IP 與 DLR 支援	支援 DLR 的 EtherNet/IP Kepware 伺服器可用於支援第三方乙太網通訊協定。	支援選配 DLR 的 EtherNet/IP Kepware 伺服器可用於支援第三方乙太網通訊協定。	EtherNet/IP、DF1 (RS-232) 與 DH-485 (RS-232)。 7 英吋與較大尺寸的選購通訊模組可支援 DH+, DH-485 (RS-485) 與 ControlNet。 Kepware 伺服器可用於支援第三方乙太網通訊協定與 RS-232 通訊協定 (Modbus TCP/RTU)。	EtherNet/IP、DF1 (RS-232) 與 DH-485 (RS-232)。 Kepware 伺服器可用於支援第三方乙太網通訊協定與 RS-232 通訊協定 (Modbus TCP/RTU)。	EtherNet/IP	EtherNet/IP、DF1 與 DH-485 第三方通訊：Modbus ASCII、Modbus RTU （主要與從屬 / 自動提供）與 Modbus TCP。
USB									
	是	是	是	是	是	是	是	是	是
作業系統									
	無	無	無	Windows CE 6.0 作業系統 (1)	Windows CE 6.0 作業系統 (1)	Windows CE 6.0 作業系統 (1)	Windows CE 6.0 作業系統 (1)	Microsoft Windows Embedded Standard 7 SP1	無
桌面									
	無	無	無	安全的桌面存取	安全的桌面存取	安全的桌面存取	安全的桌面存取	無	無
使用者儲存									
	1 GB RAM 與 500 MB 使用者貯放	1 GB RAM 與 500 MB 使用者儲存	512 MB RAM 與 250 MB 使用者儲存	512 MB RAM 與 512 MB 儲存 約 80 MB 非揮發性儲存可用於應用程式	512 MB RAM 與 512 MB 儲存 約 80 MB 非揮發性儲存可用於應用程式	僅 400 與 600–256 MB RAM/512 MB 非揮發性記憶體 （約 73 MB 可用的使用者記憶體） 700 至 1500–512 MB RAM/512 MB 非揮發性記憶體 （約 79 MB 可用的使用者記憶體）	僅 400 與 600–256 MB RAM/512 MB 非揮發性記憶體 （約 73 MB 可用的使用者記憶體） 僅 1000–512 MB RAM/512 MB 非揮發性記憶體 （約 79 MB 可用的使用者記憶體）	4 GB DRAM/32 GB 快閃記憶體	256 MB RAM 與 256 MB 儲存
SD 卡									
	是	是	是	是	是	是	是	是（僅內部）	是
電源									
	直流	直流	交流或直流	交流或直流	直流	交流或直流	直流	直流	直流
更多資訊									
	第 19 頁	第 17 頁	第 19 頁	第 21 頁	第 25 頁	第 27 頁與第 31 頁	第 33 頁	第 35 頁	第 37 頁

(1) Windows CE 6.0 作業系統支援這些功能：FTP 伺服器、VNC 用戶端 / 伺服器端、PDF 讀取器、Active X 控制、第三方裝置支援
(2) 僅套用於 CompactLogix 5370，不含 L37。

工業電腦與 Thin Client

洛克威爾自動化工業電腦與監視器內建高級元件，是嚴苛工業環境應用程式安全與成功的關鍵：

- 與全套洛克威爾自動化決方案的無縫整合，包括 Integrated Architecture® 整合式架構平台與 FactoryTalk® View 軟體
- 系統備份與復原、硬體分析與故障檢測的公用程式
- 裝置層級的立即交換程式以降低停工期

如果需要工業電腦具備開放桌面與現代作業系統支援的處理能力，請從以下的選項中挑選：

VersaView 5000 電腦	**VersaView 5200 ThinManager® Thin Client**	**6181P 整合式顯示型工業電腦**	**危險位置電腦**	**無顯示螢幕電腦**	**VersaView® 5100 監視器**	**工業用監視器**
開放式架構工業電腦與監視器的完整系列。開放架構支援現代的作業系統與各種軟體應用程式。可用於精簡型無顯示器與整合式顯示器版本。適合標準 HMI 應用。	整合式顯示器與無顯示器 ThinManager thin client 的設計可在嚴苛的工業環境下提供內容。	針對高效能應用程式選擇有與沒有顯示器的機型。搭配整合式顯示器後可用於複雜與大型的 HMI 應用。	結合安全與延伸操作溫度額定值的極端環境電腦。這些電腦的設計可承受極端嚴苛的高溫與低溫。	在不需要顯示的應用情況下，選擇機械或機架固定電腦。這些電腦的焦點是在於可擴充性。搭配外接顯示器後可用於複雜與大型的 HMI 應用。	所有的寬螢幕工業用監視器都提供現代的連線能力與全 HD 選配。這些監視器具有原生的 DisplayPort、DVI 與 VGA 連線能力，可以連接至各種運算裝置。	在需要 1 類、2 區額定的工業用監視器以強化系統時，可選擇 Standard 與 Performance 選項。
第 51 頁	第 51 頁	第 55 頁	第 61 頁	第 63 頁	第 65 頁	第 67 頁

PanelView HMI 人機介面

PanelView™ 5310 人機介面、PanelView 5500 人機介面、PanelView Plus 7 Performance 人機介面、PanelView Plus 7 Standard 人機介面、PanelView Plus 6 人機介面、MobileView™ Tethered 操作員人機介面、PanelView 800 人機介面、Studio 5000 View Designer®、FactoryTalk® View Machine Edition 與 FactoryTalk View Site Edition 以多種方式提供優質整合：

- 以 Logix 原始定址與直接瀏覽 Logix 標籤的能力縮短程式設計的時間，無須建立獨立的資料庫。
- 以支援所有 Core Integrated Architecture® CIP™ 網路的所有網路簡化互動，包括 EtherNet/IP、ControlNet 與許多其他的驅動程式。
- 以預製、預測試的面板（目前 Panelview 5500 人機介面不支援）為特定的運動、驅動與製程應用縮短開發時間。

PanelView HMI 人機介面提供以下等級的控制：

- 元件等級
- 小規模控制等級
- 整合式架構等級

元件等級

此等級結合簡單強大的控制核心、整套的相關元件與專屬的頂級應用程式開發工具。這些功能提供足夠的控制，以在最短的時間內滿足機器控制與終端客戶需求。

典型組態

搭配 PanelView 800 的 Micro800®

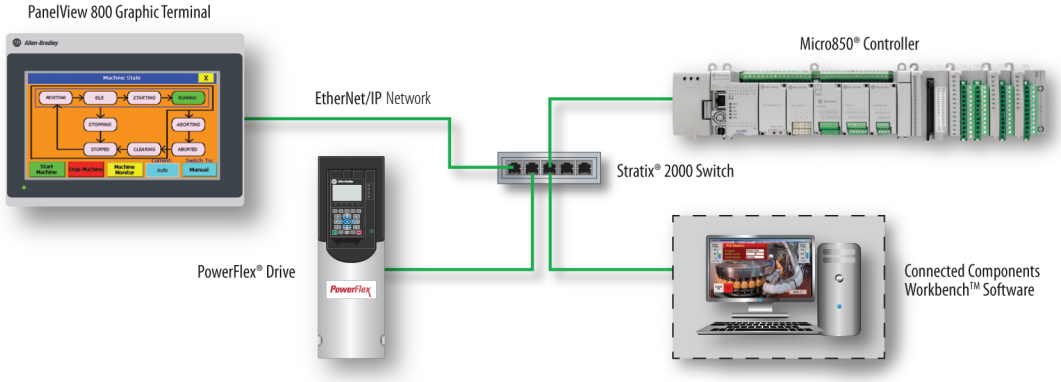

小規模控制等級

此可擴中的控制系統協助機器製造商與其客戶以具備成本效益的方式滿足其應用程式需求，並在一個控制平台上標準化，同時接收較小應用程式的即時資訊。

典型組態

以下組態通常用於中階等級：

- 星狀組態
- 線性組態
- 裝置環網組態

星狀組態

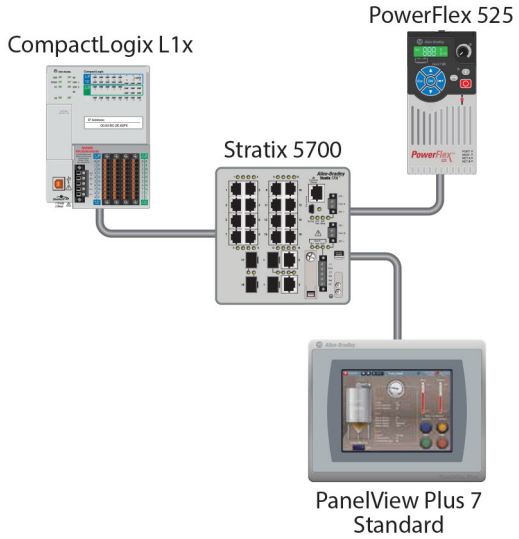

線性組態

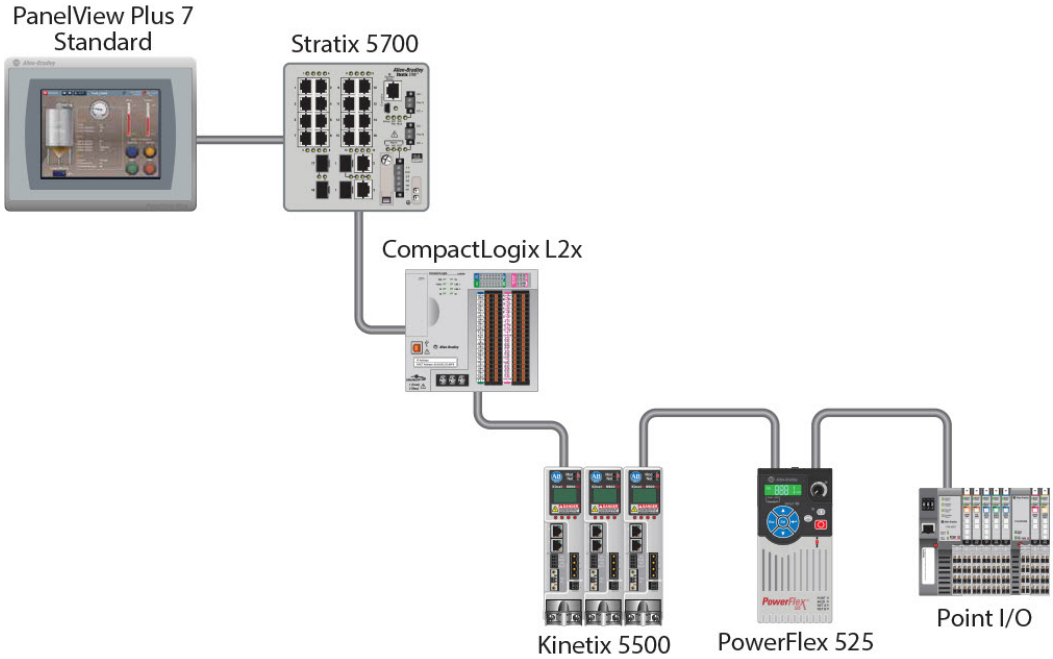
PanelView Plus 7
Standard
Stratix 5700
CompactLogix L2x
Kinetix 5500
PowerFlex 525
Point I/O

裝置環網組態

PanelView Plus 7 Standard 人機介面與 CompactLogix™ 5370 控制器提供一個整合的裝置環網 (DLR) 啟用解決方案，以用於中型應用。一般來說，這些應用是需要較少 /O 數量的機械層控制應用，並受益於 EtherNet/IP 通訊能力。PanelView Plus 7 Performance 人機介面搭載 DLR，而 PanelView Plus 7 Standard 人機介面則只將 DLR 做為選配。

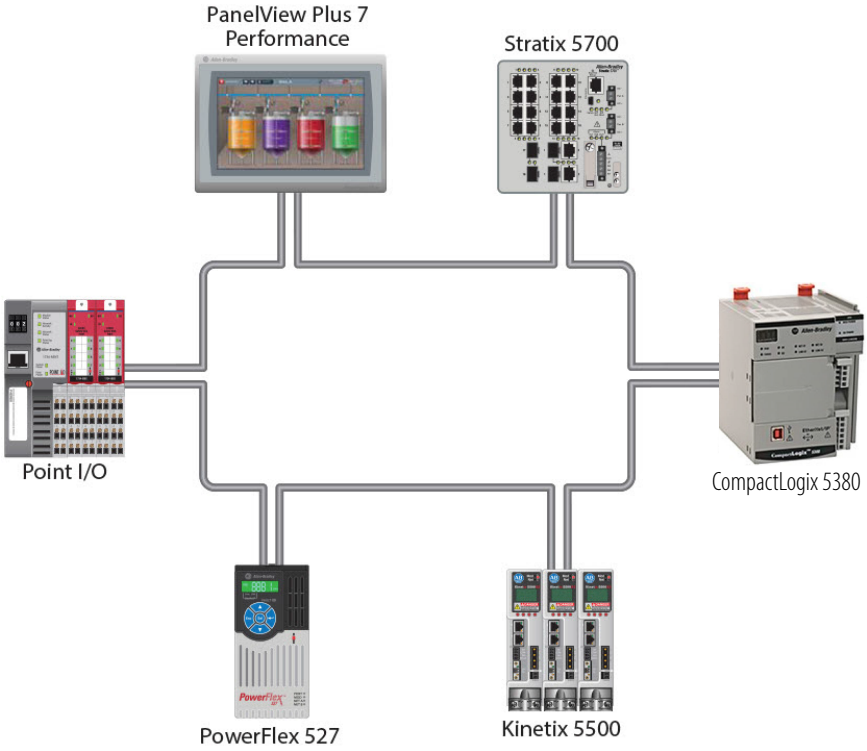

整合式架構等級

Integrated Architecture™ 整合式架構系統的獨特之處是，它提供可擴充的整合安全、運動控制與視覺化能力，適合不管應用程式規模或複雜性都只想要單一個控制與開發環境的機器製造商與終端使用者。大型控制系統將所有的控制領域 - 製程批次、驅動、安全與運動，整合成一個連線與區隔的全廠基礎架構，為所有的自動化領域使用共同的設計環境。

典型組態

以下組態通常用於整合的架構等級：

- 星狀組態
- 線性組態
- 裝置環網組態

星狀組態

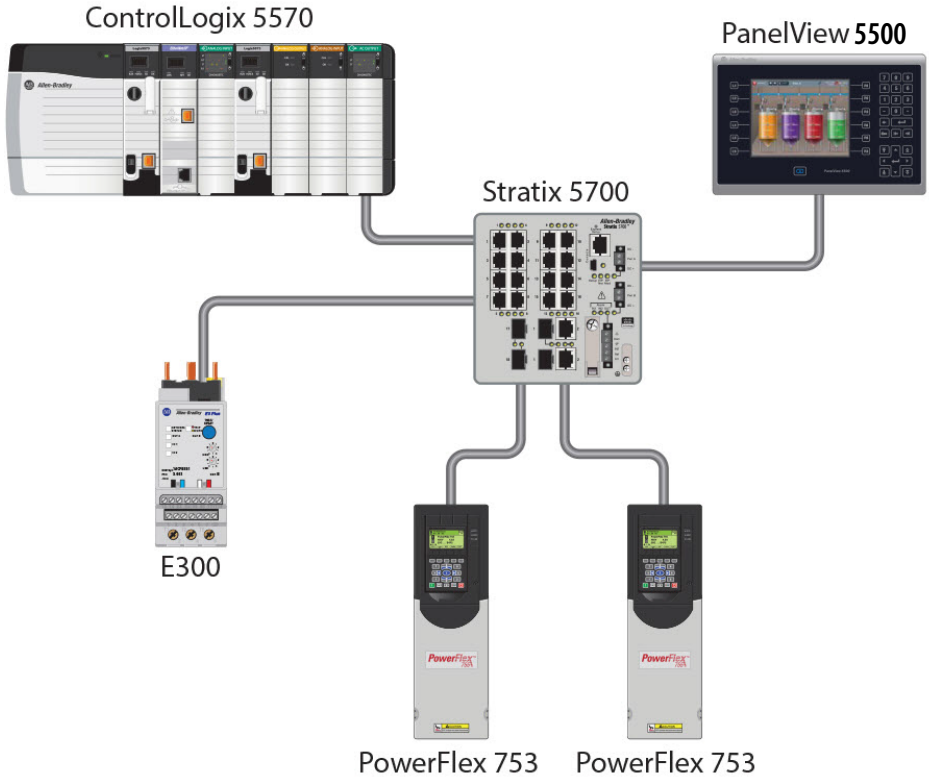

線性組態

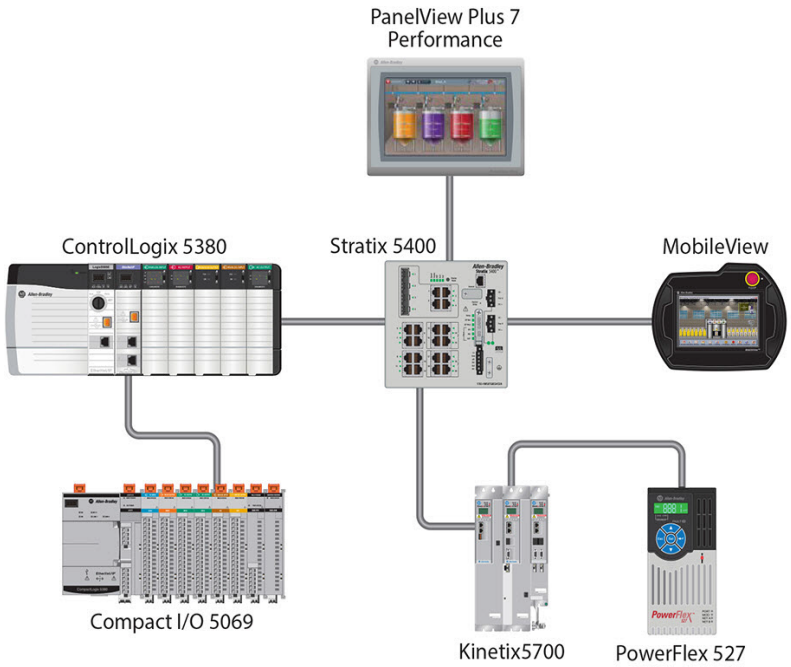
PanelView Plus 7
Performance
ControlLogix 5380
Stratix 5400
MobileView
Compact I/O 5069
Kinetix5700
PowerFlex 527

裝置環網組態

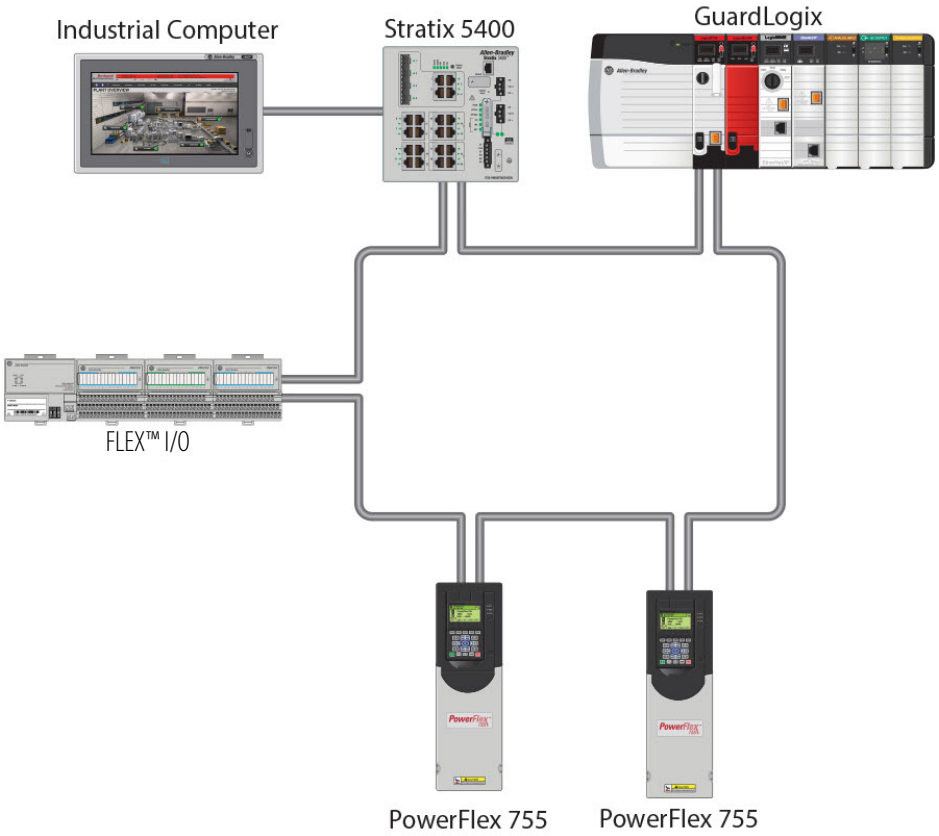
Industrial Computer
Stratix 5400
GuardLogix
FLEX™ I/O
PowerFlex 755
PowerFlex 755

PanelView 5310 人機介面

PanelView™ 5310 人機介面是小型至中型應用的操作員介面。它們可監測和控制與 EtherNet/IP 網路上的 ControlLogix® 5570、ControlLogix 5580、CompactLogix™ 5370 與 CompactLogix 5380 系列控制器連接的裝置。動畫與文字顯示可讓操作員檢視機器或流程的操作狀態。操作員能夠使用觸控螢幕與控制系統互動。

包含的功能如下：

- 緊密整合的控制與設計環境可以讓人機介面與 Logix 平台共用資訊
- Studio 5000® 環境為 Studio 5000 View Designer® 與 Studio 5000 Logix Designer® 應用程式提供一個存取點
- 連線到執行 V27 或更新韌體的 ControlLogix 5570、ControlLogix 5580、CompactLogix 5370、CompactLogix 5380 與 CompactLogix 5480 系列控制器
- 支援應用程式中高達 50 個顯示器
- 支援高達 1000 個 Logix 式警報

人機介面功能

功能	說明
大記憶體容量	1 GB RAM 與 500 MB 使用者儲存
電源輸入	直流
通訊連接埠	一個 10/100Base-T、Auto MDI/MDI-X、EtherNet/IP 連接埠進行控制器通訊
USB 連接埠	一個 USB 高速 2.0 主機連接埠（A 型）支援外部儲存的隨身碟
安全數位（SD）卡插槽	一個 SD 卡插槽
軟體	Studio 5000 環境提供 View Designer 與 Logix Designer 應用程式的單一連接埠
慣用的控制器	ControlLogix 5570、ControlLogix 5580、CompactLogix 5370、5380 系列控制器與 CompactLogix 5480 系列控制器

對於關於 PanelView 5310 操作員人機介面的完整技術規格、認證與環境規格，請參考 PanelView 5310 Specifications Technical Data，出版物 2713P-TD001。

人機介面選擇

機型	型號	彩色顯示器		輸入電源	品牌識別碼
		大小	輸入		
6 英吋	2713P-T6CD1	6 英吋	觸控	直流	X
	2713P-T6CD1-B				
7 英吋（寬）	2713P-T7WD1	7 英吋（寬）			X
	2713P-T7WD1-B				
9 英吋（寬）	2713P-T9WD1	9 英吋（寬）			X
	2713P-T9WD1-B				
12 英吋（寬）	2713P-T12WD1	12 英吋（寬）			X
	2713P-T12WD1-B				

關於這些人機介面可用的配件相關資訊，請參閱第 39 頁。

備註 :

PanelView 5500 人機介面

PanelView™ 5500 人機介面是操作員人機介面。它們可監測和控制與 EtherNet/IP 網路上的 ControlLogix® 5570、ControlLogix 5580、CompactLogix™ 5370、CompactLogix 5380 與 CompactLogix 5480 系列控制器連接的裝置。動畫與文字顯示可讓操作員檢視機器或流程的操作狀態。操作員可使用人機介面之觸控螢幕或鍵盤與控制系統互動。

包含的功能如下：

- 緊密整合的控制與設計環境可以讓人機介面與 Logix 平台共用資訊
- Studio 5000® 環境為 Studio 5000 View Designer® 與 Studio 5000 Logix Designer® 應用程式提供一個存取點
- 連線到執行 V27 或更新韌體的 ControlLogix® 5570、ControlLogix 5580、CompactLogix™ 5370、CompactLogix 5380 與 CompactLogix 5480 系列控制器
- 乙太網路通訊，可支援裝置級裝置級備援 (DLR)、線性與星狀網路拓撲
- 支援應用程式中高達 100 個顯示器
- 支援高達 1000 個 Logix 式警報

人機介面功能

功能	說明
大記憶體容量	512 MB RAM 與 250 MB 使用者儲存
電源輸入	DC 或 AC
通訊連接埠	二個 10/100Base-T、Auto MDI/MDI-X、內建 DLR Ethernet/IP 連接埠進行控制器通訊
USB 連接埠	二個 USB 高速 2.0 主機連接埠（A 型）支援外部儲存的隨身碟
軟體	Studio 5000 環境提供 View Designer 與 Logix Designer 應用程式的單一連接埠
慣用的控制器	ControlLogix® 5570、ControlLogix 5580、CompactLogix™ 5370、CompactLogix 5380 與 Compact 5480 系列控制器

對於關於 PanelView 5500 操作員人機介面的完整技術規格、認證與環境規格，請參考 PanelView 5500 Specifications Technical Data，出版物 2715-TD001。

人機介面選擇

機型	型號	彩色顯示器		輸入電源	品牌識別碼
		大小	輸入		
7 英吋	2715-T7CD	7 英吋	觸控	直流	X
	2715-T7CD-B				
	2715-T7CA			交流	X
	2715-T7CA-B				
	2715-B7CD		操作介面 控制與觸控	直流	X
	2715-B7CD-B				
	2715-B7CA			交流	X
	2715-B7CA-B				
9 英吋（寬）	2715-T9WD	9 英吋（寬）	觸控	直流	X
	2715-T9WD-B				
	2715-T9WA			交流	X
	2715-T9WA-B				

人機介面選擇

機型	型號	彩色顯示器		輸入電源	品牌識別碼
		大小	輸入		
10 英吋	2715-T10CD	10 英吋	觸控	直流	X
	2715-T10CD-B				
	2715-T10CA			交流	X
	2715-T10CA-B				
	2715-B10CD		操作介面 控制與觸控	直流	X
	2715-B10CD-B				
	2715-B10CA			交流	X
	2715-B10CA-B				
12 英吋（寬）	2715-T12WD	12 英吋 （寬）	觸控	直流	X
	2715-T12WD-B				
	2715-T12WA			交流	X
	2715-T12WA-B				
15 英吋	2715-T15CD	15 英吋	觸控	直流	X
	2715-T15CD-B				
	2715-T15CA			交流	X
	2715-T15CA-B				
	2715-B15CD		操作介面 控制與觸控	直流	X
	2715-B15CD-B				
	2715-B15CA			交流	X
	2715-B15CA-B				
19 英吋	2715-T19CD	19 英吋	觸控	直流	X
	2715-T19CD-B				
	2715-T19CA			交流	X
	2715-T19CA-B				

關於這些人機介面可用的配件相關資訊，請參閱第 39 頁。

PanelView Plus 7 – Performance 人機介面

PanelView™ Plus 7 Performance 人機介面是操作員人機介面。它們可監測和控制與 EtherNet/IP 網路上的 ControlLogix® 及 CompactLogix™ 控制器連接的裝置。動畫與文字顯示可讓操作員檢視機器或流程的操作狀態。操作員能夠使用觸控螢幕或鍵盤輸入與控制系統互動。

包含的功能如下：

- FactoryTalk® View Machine Edition 軟體提供建立 HMI 應用程式的熟悉環境。
- Windows CE 作業系統，可針對組態及第三方應用程式進行桌面存取。
- 連接至 ControlLogix 或 CompactLogix 控制器。
- 乙太網路通訊，可支援裝置級裝置級備援 (DLR)、線性或星狀網路拓撲。
- 網頁瀏覽器、Microsoft 檔案檢視器、文字編輯器、PDF 檢視器、遠端桌面連線及媒體播放器位於人機介面桌面上。
- 所有直流電源、僅觸控的人機介面與 15 英吋直流電源、觸控 / 鍵盤人機介面可用的保護塗層。
- 9 英吋寬螢幕僅觸控機組與 12 存寬螢幕僅觸控機組可用的不銹鋼、衛生、無品牌、直流電源與保護塗層。

人機介面功能

功能	說明
大記憶體容量	512 MB RAM 與 512 MB 儲存 大約 80 MB 非揮發性儲存體，供應用程式使用
電源輸入	DC 或 AC
通訊連接埠	二個 10/100Base-T、Auto MDI/MDI-X、內建 DLR 乙太網連接埠進行控制器通訊
USB 連接埠	二個 USB 2.0 高速主機連接埠 （ A 型 ）支援儲存的隨身碟 一個高速 1.0 裝置連接埠 （ B 型 ）支援主機電腦的未來連接
安全數位 (SD) 卡插槽	一個 SD 卡插槽
作業系統	執行於 Windows CE 6.0 作業系統 (OS) 的所有人機介面提供符合大部分使用者需求的 OS 功能： • FTP 伺服器 • VNC 用戶端 / 伺服器 • PDF 閱讀軟體 • 啟用的 X 控制 • 第三方裝置支援 • FactoryTalk® ViewPoint
軟體	每個人機介面預先搭載並啟用 FactoryTalk® View Machine Edition Station （ 執行 ）軟體，8.0 或更新的版本 FactoryTalk ViewPoint 軟體 1.2 版或更新版本的單次授權支援，透過標準網頁瀏覽器讓遠端使用者存取人機介面顯示 HMI 應用程式是以 FactoryTalk View Studio for Machine Edition 軟體開發而成，需要單獨訂購
慣用的控制器	ControlLogix

對於關於 PanelView Plus 7 Performance 人機介面的完整技術規格、認證與環境規格，請參考 PanelView Plus 7 Performance Specifications Technical Data，出版物 2711P-TD009。

人機介面選擇

機型	TFT 彩色顯示螢幕			輸入電源	品牌識別碼
	型號	大小	輸入		
700	2711P-T7C22D9P	7 英吋	觸控	直流	X
	2711P-T7C22D9PK(1)				
	2711P-T7C22D9P-B				
	2711P-T7C22A9P			交流	X
	2711P-T7C22A9P-B				
	2711P-B7C22D9P		操作介面控制與觸控	直流	X
	2711P-B7C22D9P-B				
	2711P-B7C22A9P			交流	X
	2711P-B7C22A9P-B				
900W	2711P-T9W22D9P	9 英吋（寬）	觸控	直流	X
	2711P-T9W22D9PK(1)				
	2711P-T9W22D9P-B				
	2711P-T9W22D9P-BSHK(2)				
	2711P-T9W22A9P			交流	X
	2711P-T9W22A9P-B				
1000	2711P-T10C22D9P	10 英吋	觸控	直流	X
	2711P-T10C22D9PK(1)				
	2711P-T10C22D9P-B				
	2711P-T10C22A9P			交流	X
	2711P-T10C22A9P-B				
	2711P-B10C22D9P		操作介面控制與觸控	直流	X
	2711P-B10C22D9P-B				
	2711P-B10C22A9P			交流	X
	2711P-B10C22A9P-B				
1200W	2711P-T12W22D9P	12 英吋（寬）	觸控	直流	X
	2711P-T12W22D9PK(1)				
	2711P-T12W22D9P-B				
	2711P-T12W22D9P-BSHK(2)				
	2711P-T12W22A9P			交流	X
	2711P-T12W22A9P-B				
1500	2711P-T15C22D9P	15 英吋	觸控	直流	X
	2711P-T15C22D9PK(1)				
	2711P-T15C22D9P-B				
	2711P-T15C22A9P			交流	X
	2711P-T15C22A9P-B				
	2711P-B15C22D9P		操作介面控制與觸控	直流	X
	2711P-B15C22D9PK(1)				
	2711P-B15C22D9P-B				
	2711P-B15C22A9P			交流	X
	2711P-B15C22A9P-B				

人機介面選擇 (續)

機型	TFT 彩色顯示螢幕			輸入電源	品牌識別碼
	型號	大小	輸入		
1900	2711P-T19C22D9P	19 英吋	觸控	直流	X
	2711P-T19C22D9PK(1)				
	2711P-T19C22D9P-B				
	2711P-T19C22A9P			交流	X
	2711P-T19C22A9P-B				

(1) 此機型包含保護塗層。
(2) 無品牌識別碼、不銹鋼、衛生、保護塗層。

關於這些人機介面可用的配件相關資訊，請參閱第 40 頁。

備註 :

PanelView Plus 7 – Standard 人機介面

PanelView™ Plus 7 Standard 人機介面是操作員介面裝置。它們可監測和控制與 EtherNet/IP 網路上的 ControlLogix® 及 CompactLogix™ 控制器連接的裝置。動畫與文字顯示可讓操作員檢視機器或流程的操作狀態。操作員能夠使用觸控螢幕輸入與控制系統互動。

PanelView Plus 7 Standard 人機介面包括這些功能：

- 人機介面功能可以連線到 1 個控制器，多達 50 個螢幕（25 個頂端顯示器、25 個替換顯示器）與多達 500 個警報。FactoryTalk® View Machine Edition 9.0 版本增加此功能。之前的版本支援 1 個控制器連接、25 個螢幕與 200 個警報。
- FactoryTalk View Machine Edition 軟體提供建立 HMI 應用程式的熟悉環境。
- Windows CE 作業系統，可針對組態及第三方應用程式進行桌面存取。
- 支援線性、星型與環狀網路拓樸的乙太網通訊。
- PDF 檢視器存取儲存於人機介面的 PDF 檔案。
- 更多螢幕選項包括 4 英吋、6 英吋、7 英吋、9 英吋、10 英吋、12- 英吋與 15 英吋人機介面。
- 三個尺寸的寬螢幕顯示器選項：4 英吋、9 英吋與 12 英吋人機介面。
- 更大的螢幕解析度。
- 人機介面有 Allen-Bradley® 標籤或沒有標籤。
- 認證包括 1 類、2 區與 ATEX 區域 2 與 22。

人機介面功能

功能	說明
大記憶體容量	512 MB RAM 與 512 MB 儲存 大約 80 MB 非揮發性儲存體，供應用程式使用
電源輸入	直流
通訊連接埠	一個 10/100Base-T、Auto MDI/MDI-X、乙太網連接埠進行控制器通訊或 DLR
USB 連接埠	一個 USB 2.0 高速主機連接埠（A 型）支援儲存的隨身碟 一個高速 1.0 裝置連接埠（B 型）支援主機電腦的連接
安全數位 (SD) 卡插槽	一個 SD 卡插槽
作業系統	執行於 Windows CE 6.0 作業系統 (OS) 的所有人機介面提供符合大部分使用者需求的 OS 功能： • FTP 伺服器 • VNC 用戶端 / 伺服器 • PDF 閱讀軟體 • 啟用的 X 控制 • 第三方裝置支援 • FactoryTalk® ViewPoint
軟體	每個人機介面預先搭載並啟用 FactoryTalk® View Machine Edition Station（執行）軟體，7.0 或更新的版本 FactoryTalk ViewPoint 軟體 1.2 版或更新版本的單次授權支援，透過標準網頁瀏覽器讓遠端使用者存取人機介面顯示 HMI 應用程式是以 FactoryTalk View Studio for Machine Edition 軟體開發而成，需要單獨訂購
慣用的控制器	CompactLogix

對於關於 PanelView Plus 7 Standard 人機介面的完整技術規格、認證與環境規格，請參考 PanelView Plus 7 Standard Specifications Technical Data，出版物 2711P-TD008。

人機介面選擇

機型	彩色觸控顯示器		品牌識別碼	DLR 支援
	型號	大小		
400W	2711P-T4W21D8S	4 英吋（寬）	X	
	2711P-T4W21D8S-B			
	2711P-T4W22D8S		X	X
	2711P-T4W22D8S-B			X
600	2711P-T6C21D8S	6 英吋	X	
	2711P-T6C21D8S-B			
	2711P-T6C22D8S		X	X
	2711P-T6C22D8S-B			X
700	2711P-T7C21D8S	7 英吋	X	
	2711P-T7C21D8S-B			
	2711P-T7C22D8S		X	X
	2711P-T7C22D8S-B			X
900W	2711P-T9W21D8S	9 英吋（寬）	X	
	2711P-T9W21D8S-B			
	2711P-T9W22D8S		X	X
	2711P-T9W22D8S-B			X
1000	2711P-T10C21D8S	10 英吋	X	
	2711P-T10C21D8S-B			
	2711P-T10C22D8S		X	X
	2711P-T10C22D8S-B			X
1200W	2711P-T12W21D8S	12 英吋（寬）	X	
	2711P-T12W21D8S-B			
	2711P-T12W22D8S		X	X
	2711P-T12W22D8S-B			X
1500	2711P-T15C21D8S	15 英吋	X	
	2711P-T15C21D8S-B			
	2711P-T15C22D8S		X	X
	2711P-T15C22D8S-B			X

關於這些人機介面可用的配件相關資訊，請參閱第 41 頁。

PanelView Plus 6 – 700、1000、1250 及 1500 人機介面

此平台使用模組化元件，具備彈性系統組態的附加價值選項。這些元件可以用於整個 PanelView™ Plus 6 平台，且安裝毫不費力：

- 尺寸從 6.5 英吋至 15 英吋的彩色顯示模組搭配按鍵、觸控螢幕或按鍵 / 觸控螢幕輸入組合
- Windows CE 邏輯模組提供桌面存取
- 網路通訊的選購通訊模組

以顯示模組與邏輯模組配置的人機介面，可以依型號或現場安裝的個別元件訂購。請參閱第 29 頁的模組化元件。

戶外用的高亮度顯示器加上保護塗層與通過海事認證的元件，將此平台的能力延伸至更嚴格且需求各異的操作環境。

此平台的核心元件是高效能的邏輯模組執行於封閉或開放的 Windows CE 桌面環境，具備選購的延伸功能與檔案檢視器。系統整合商與 OEM 可以配置並部署允許或限制桌面存取的系統。

人機介面功能

功能	說明
大記憶體容量	512 MB RAM 與 512 MB 非揮發性記憶體 （大約 79 MB 使用者可用的記憶體）
電源輸入	交流或直流
網路介面	選購的 DH+™、DH-485 或 ControlNet 通訊模組
通訊連接埠	乙太網、RS-232 序列
USB 連接埠	2 個 USB 主機連接埠用於連接 USB 滑鼠、鍵盤、印表機與支援熱插拔功能的 USB 隨身碟 1 個 USB 裝置連接埠用於連接個人電腦主機
安全數位 (SD) 卡插槽	熱插拔功能卡插槽支援 1784-SDx SD 卡用於傳輸檔案、升級韌體或記錄資料
作業系統	執行於 Windows CE 6.0 作業系統 (OS) 的所有人機介面提供符合大部分使用者需求的 OS 功能： • FTP 伺服器 • VNC 用戶端 / 伺服器 • PDF 閱讀軟體 • 啟用的 X 控制 • 第三方裝置支援 • FactoryTalk ViewPoint 透過訂購附帶這些延伸選配功能的人機介面，可提供額外的功能： • Internet Explorer™ 網頁瀏覽器 • 遠端桌面連線 • Media player • Microsoft 檔案檢視器：PowerPoint、Excel 與 Word • WordPad 文字編輯器
軟體	每個人機介面預先搭載並啟用 FactoryTalk® View Machine Edition Station （執行）軟體，6.0 或更新的版本 FactoryTalk ViewPoint 軟體 1.2 版或更新版本的單次授權支援，透過標準網頁瀏覽器讓遠端使用者存取人機介面顯示 HMI 應用程式是以 FactoryTalk View Studio for Machine Edition 軟體開發而成，需要單獨訂購
慣用的控制器	ControlLogix 或 CompactLogix

對於關於 PanelView Plus 6 人機介面的完整技術規格、認證與環境規格，請參考 PanelView Plus 6 Specifications Technical Data，出版物 2711P-TD005。

人機介面選擇

機型[1]	輸入類型			彩色顯示器尺寸	輸入電源	作業系統
	Keypad（操作介面）	觸控	操作介面 / 觸控			
700	2711P-K7C4D8	2711P-T7C4D8	2711P-B7C4D8	7 英吋	直流	Windows CE 6.0
	–	2711P-T7C4D8K[2]	–			
	2711P-K7C4A8	2711P-T7C4A8	2711P-B7C4A8		交流	
	2711P-K7C4D9	2711P-T7C4D9	2711P-B7C4D9		直流	Windows CE 6.0 與擴充功能
	2711P-K7C4A9	2711P-T7C4A9	2711P-B7C4A9		交流	
1000	2711P-K10C4D8	2711P-T10C4D8	2711P-B10C4D8	10 英吋	直流	Windows CE 6.0
	2711P-K10C4A8	2711P-T10C4A8	2711P-B10C4A8		交流	
	2711P-K10C4D9	2711P-T10C4D9	2711P-B10C4D9		直流	Windows CE 6.0 與擴充功能
	2711P-K10C4A9	2711P-T10C4A9	2711P-B10C4A9		交流	
1250	2711P-K12C4D8	2711P-T12C4D8	2711P-B12C4D8	12 英吋	直流	Windows CE 6.0
	–	2711P-T12C4D8K[2]	–			
	2711P-K12C4A8	2711P-T12C4A8	2711P-B12C4A8		交流	
	2711P-K12C4D9	2711P-T12C4D9	2711P-B12C4D9		直流	Windows CE 6.0 與擴充功能
	2711P-K12C4A9	2711P-T12C4A9	2711P-B12C4A9		交流	
1500	2711P-K15C4D8	2711P-T15C4D8	2711P-B15C4D8	15 英吋	直流	Windows CE 6.0
	2711P-K15C4A8	2711P-T15C4A8	2711P-B15C4A8		交流	
	2711P-K15C4D9	2711P-T15C4D9	2711P-B15C4D9		直流	Windows CE 6.0 與擴充功能
	2711P-K15C4A9	2711P-T15C4A9	2711P-B15C4A9		交流	

(1) 這些 PanelView Plus 6 人機介面包含乙太網與 RS-232 通訊連接埠與二個 USB 連接埠。
(2) 此機型包含保護塗層。

模組化元件

顯示模組、邏輯模組與通訊模組可以訂購為現場安裝的個別元件。

顯示模組

機型	型號	輸入類型	顯示螢幕	海事認證	絕緣保護膜	內建防眩罩
700	2711P-RDK7C	Keypad（操作介面）	7-in. 彩色			
	2711P-RDK7CK				X	
	2711P-RDT7C	觸控				
	2711P-RDT7CK				X	
	2711P-RDT7CM			X		
	2711P-RDB7C	操作介面 / 觸控				
	2711P-RDB7CK				X	
	2711P-RDB7CM			X		
1000	2711P-RDK10C	Keypad（操作介面）	10 英吋彩色			
	2711P-RDT10C	觸控				
	2711P-RDT10CM			X		
	2711P-RDB10C	操作介面 / 觸控				
	2711P-RDB10CM			X		
1250	2711P-RDK12C	Keypad（操作介面）	12 英吋彩色			
	2711P-RDK12CK				X	
	2711P-RDT12C	觸控				
	2711P-RDT7CK				X	
	2711P-RDT12AG					X
	2711P-RDT12H。(1)					
	2711P-RDB12C	操作介面 / 觸控				
	2711P-RDB12CK				X	
1500	2711P-RDK15C	Keypad（操作介面）	15 吋彩色			
	2711P-RDT15C	觸控				
	2711P-RDT15AG					X
	2711P-RDB15C	操作介面 / 觸控				

(1) 此型號是高亮度顯示模組，型號末尾註明 H，其設計是要作為戶外應用。高亮度顯示模組只能用於直流供電的邏輯模組。

邏輯模組

擴充功能	型號	電源輸入	記憶體 RAM / 非揮發性	通訊	海事認證	絕緣保護膜	內含軟體
否	2711P-RP8A	交流	512 MB/512 MB（大約 79 MB 使用者可用的記憶體）	• 乙太網路 • RS-232 • 通訊模組用之網路介面	X		• Windows CE 6.0 作業系統不含擴充功能 / 檔案檢視器 • FactoryTalk View Machine Edition Station（執行程式），6.0 版或更新版本 • FactoryTalk ViewPoint 軟體，1.2 版或更新版本
	2711P-RP8D	直流			X		
	2711P-RP8DK				X	X	
是	2711P-RP9A	交流	512 MB/512 MB（大約 79 MB 使用者可用的記憶體）	• 乙太網路 • RS-232 • 網路介面通訊模組	X		• Windows CE 6.0 作業系統含擴充功能 / 檔案檢視器 • FactoryTalk View Machine Edition Station（執行程式），6.0 版或更新版本 • FactoryTalk ViewPoint 軟體，1.2 版或更新版本
	2711P-RP9D	直流			X		
	2711P-RP9DK				X	X	

通訊模組

型號	通訊				絕緣保護膜	海事認證
	乙太網路	DH+	DH-485	ControlNet(2)		
2711P-RN6		X	X			
2711P-RN6K		X	X		X	
2711P-RN15S				X		X
2711P-RN15SK				X	X	
2711P-RN20(1)	X					

(1) 所有的人機介面均具有乙太網路連接埠。型號 2711P-RN20 模組提供額外的乙太網路連接埠。
(2) 已排程與未排程之通訊。

關於這些人機介面可用的配件相關資訊，請參閱第 42 頁。

PanelView Plus 6 系列 – 400 與 600 型人機介面

較小的 PanelView™ Plus 6 - 400 與 600 人機介面將顯示器、邏輯運算、記憶體與電源結合成一個基本單元：

- 400 機型具有 3.5 英吋彩色圖形顯示與操作介面，或結合按鍵與觸控輸入，或是操作介面輸入的灰階顯示器。
- 600 機型具有 5.7 英吋彩色或灰階圖形顯示與操作介面、觸控螢幕或操作介面 / 觸控螢幕輸入的結合。

此新一代人機介面執行與 PanelView Plus 6 - 700...1500 人機介面類似的 Windows CE 6.0 作業系統。人機介面執行 HMI 應用程式，但是也可以存取桌面。對應用程式的需求較為複雜的使用者，可以訂購具有選購延伸功能與檔案檢視器的 600 彩色人機介面。

人機介面功能

功能	說明
大記憶體容量	256 MB RAM 與 512 MB 非揮發性記憶體 （大約 73 MB 使用者可用的記憶體）
電源輸入	交流或直流
通訊連接埠	裝置提供以下其中一種通訊選項： • RS-232 • 乙太網路與 232 不支援個別的通訊模組
USB 連接埠	• 1 個 USB 主機連接埠用於連接 USB 滑鼠、鍵盤、印表機與支援熱插拔功能的 USB 隨身碟 • 1 個 USB 裝置連接埠用於連接個人電腦主機
安全數位 (SD) 卡插槽	熱插拔功能卡插槽支援 1784-SD*x* SD 卡用於傳輸檔案、升級韌體或記錄資料
作業系統	執行於 Windows CE 6.0 作業系統 (OS) 的所有人機介面提供符合大部分使用者需求的 OS 功能： • FTP 伺服器 • VNC 用戶端 / 伺服器 • PDF 閱讀軟體 • FactoryTalk ViewPoint • 啟用的 X 控制 • 第三方裝置支援 透過訂購附帶這些延伸選配功能的人機介面，600 人機介面可提供額外的功能： • Internet Explorer™ 網頁瀏覽器 • Media player • Microsoft 檔案檢視器：PowerPoint、Excel 與 Word • WordPad 文字編輯器
軟體	• 每個人機介面預先搭載並啟用 FactoryTalk® View Machine Edition Station （執行）軟體，6.10 或更新的版本 • HMI 應用程式是以 FactoryTalk View Studio for Machine Edition 軟體開發而成，需要單獨訂購
重設與預設開關	提供對診斷系統與修復操作的簡易存取
慣用的控制器	CompactLogix™ 或 ControlLogix®

對於關於 PanelView Plus 6 人機介面的完整技術規格、認證與環境規格，請參考 PanelView Plus 6 Specifications Technical Data，出版物 2711P-TD005。

人機介面選擇

機型[1]	輸入類型			顯示螢幕尺寸	通訊		輸入電源	作業系統
	Keypad（操作介面）	觸控	操作介面 / 觸控		RS-232	乙太網路		
400	2711P-K4M5A8	—	—	4 英吋 灰階	X		交流	Windows CE 6.0
	2711P-K4M5D8	—	—		X		直流	
	2711P-K4M20A8	—	—		X	X	交流	
	2711P-K4M20D8	—	—		X	X	直流	
	2711P-K4C5A8	—	2711P-B4C5A8	4 英吋 彩色	X		交流	
	2711P-K4C5D8	—	2711P-B4C5D8		X		直流	
	2711P-K4C20A8	—	2711P-B4C20A8		X	X	交流	
	2711P-K4C20D8	—	2711P-B4C20D8		X	X	直流	
600	2711P-K6M5A8	2711P-T6M5A8	2711P-B6M5A8	6 英吋 灰階	X		交流	
	2711P-K6M5D8	2711P-T6M5D8	2711P-B6M5D8		X		直流	
	2711P-K6M20A8	2711P-T6M20A8	2711P-B6M20A8		X	X	交流	
	2711P-K6M20D8	2711P-T6M20D8	2711P-B6M20D8		X	X	直流	
	2711P-K6C5A8	2711P-T6C5A8	2711P-B6C5A8	6 英吋 彩色 TFT	X		交流	
	2711P-K6C5D8	2711P-T6C5D8	2711P-B6C5D8		X		直流	
	2711P-K6C20A8	2711P-T6C20A8	2711P-B6C20A8		X	X	交流	
	2711P-K6C20D8	2711P-T6C20D8	2711P-B6C20D8		X	X	直流	
	2711P-K6C5A9	2711P-T6C5A9	2711P-B6C5A9		X		交流	Windows CE 6.0 含擴充功能與檔案檢視器
	2711P-K6C5D9	2711P-T6C5D9	2711P-B6C5D9		X		直流	
	2711P-K6C20A9	2711P-T6C20A9	2711P-B6C20A9		X	X	交流	
	2711P-K6C20D9	2711P-T6C20D9	2711P-B6C20D9		X	X	直流	

(1) 這些 PanelView™ Plus 6 人機介面包括一個 USB 連接埠。

於這些人機介面可用的配件相關資訊，請參閱第 42 頁。

PanelView Plus 6 – Compact 人機介面

新一代 PanelView™ Plus 6 Compact 400、600 與 1000 人機介面提供恰到好處的硬體與軟體功能，以符合中型應用程式的需求。為精巧型 (Compact) 人機介面所建立的任何應用程式也相容於其他的 PanelView Plus 6 人機介面。包含的主要功能如下：

- FactoryTalk® View Compact Machine Edition 應用程式支援 25 個顯示器與 200 則警報訊息
- 固定的硬體組態無須新增或更換模組化元件

人機介面功能

功能	說明
大記憶體容量	256 MB RAM 與 512 MB 非揮發性記憶體 （大約 73 MB 使用者可用的記憶體）(1)
電源輸入	直流
通訊連接埠	RS-232 序列與乙太網
USB 連接埠	1 個 USB 裝置連接埠用於連接個人電腦主機
安全數位 (SD) 卡插槽	熱插拔功能卡插槽支援 1784-SDx SD 卡用於傳輸檔案、升級韌體或記錄資料
作業系統	執行於 Windows CE 6.0 作業系統 (OS) 的所有人機介面提供符合大部分使用者需求的 OS 功能： • FTP 伺服器 • VNC 用戶端 / 伺服器 • PDF 閱讀軟體 • FactoryTalk ViewPoint • 啟用的 X 控制 • 第三方裝置支援
軟體	• 每個人機介面預先搭載並啟用 FactoryTalk® View Machine Edition Station （執行）軟體，6.10 或更新的版本 • FactoryTalk ViewPoint 軟體 1.2 版或更新版本的單次授權支援，透過標準網頁瀏覽器讓遠端使用者存取人機介面顯示 • HMI 應用程式是以 FactoryTalk View Studio for Machine Edition 軟體開發而成，需要單獨訂購 • 使用 RSLinx® Enterprise 軟體 5.51 版或更新版本，或 KEPServer 軟體連線至單一控制器
慣用的控制器	CompactLogix™

(1) 10.4 英吋人機介面隨附 512 MB RAM 與 512 MB 非揮發性記憶體 （大約 79 MB 使用者可用的記憶體）。

對於關於 PanelView Plus 6 人機介面的完整技術規格、認證與環境規格，請參考 PanelView Plus 6 Specifications Technical Data，出版物 2711P-TD005。

人機介面選擇

機型	輸入類型			顯示螢幕	
	Keypad （操作介面）	觸控	操作介面 / 觸控	大小	類型
400	2711PC-K4M20D8	—	—	4 英吋	灰階
	—	—	2711PC-B4C20D8		彩色
	—	—	2711PC-B4C20D8-LR		低反光
600	—	2711PC-T6M20D8	—	6 英吋	灰階
	—	2711PC-T6C20D8	—		彩色
1000	—	2711PC-T10C4D8	—	10 英吋	

關於這些人機介面可用的配件相關資訊，請參閱第 44 頁。

備註 :

MobileView Tethered 操作員人機介面

MobileView™ 2711T 系列人機介面 (HMI) 設計堅固，並配備 Microsoft® Windows® 7 Embedded Standard。MobileView 2711T 人機介面的特性包括一個 3 位啟動開關、觸控式和功能鍵以及停止按鈕。這些特性能讓操作員存取機器的安全系統及其控制系統的一般介面。

MobileView 2711T 人機介面非常適於以下各種應用：

- 機器和設備的操作員面板
- 機器人的教學和程式設定面板
- 測試、維護與啟動

使用可設定的操作和控制元件，可以輕鬆地將 MobileView 2711T 人機介面調整至特定應用。MobileView 人機介面的操作需要一條電纜與接線盒。

人機介面功能

功能	說明
顯示螢幕尺寸	10 英吋
啟動開關	是
大記憶體容量	4 GB RAM/32 GB SSD
電源輸入	直流
通訊連接埠	10/100 乙太網路
USB 連接埠	一個 USB 主機連接埠
安全數位 (SD) 卡插槽	內部 SD 卡
作業系統	所有的人機介面執行 Windows® 7 Embedded Standard 作業系統 (OS)
軟體	Machine Edition 版的 FactoryTalk® View Studio
慣用的控制器	ControlLogix®

對於關於 MobileView Tethered 操作員人機介面的完整技術規格、認證與環境規格，請參考 MobileView Tethered Operator Terminals and Junction Boxes Technical Data，出版物 2711T-TD001。

人機介面選擇 – 第一代 MobileView 人機介面

型號	顯示螢幕大小 (in.)	觸控螢幕	功能鍵	3 位啟動開關	3 位鑰匙開關	瞬時按鈕	2 迴路按鈕	
							緊急停止（紅 / 黃）	停止（灰）
2711T-B10R1K1	10.1	是	是	是	是	否	是	否
2711T-B10R1M1					否	是		
2711T-F10G1N1						否	否	是
2711T-T10G1N1			否					
2711T-T10R1N1							是	否

人機介面選擇 – 第二代 MobileView 人機介面

型號	顯示螢幕大小 (in.)	觸控螢幕	功能鍵	3 位啟動開關	3 位鑰匙開關	瞬時按鈕	2 迴路按鈕	
							亮起的緊急停止（紅 / 黃）	停止（灰）
2711T-B10I1N1	10.1	是	是	是	否	否	是	否
2711T-T10I1N1-TC			否					

關於這些人機介面可用的配件相關資訊，請參閱第 45 頁。

備註 :

PanelView 800 人機介面

在您需要一個重要元件但是降低成本時，請查閱 PanelView™ 800 系列的操作員介面裝置。PanelView 800 平台提供全系列的 4 英吋、7 英吋與 10 英吋（PanelView Component 人機介面維持其 2 英吋與 3 英吋顯示器）。與 Allen-Bradley® MicroLogix™、Micro800®、CompactLogix™ 5370 和 SLC™ 500 邏輯控制器系列提供各種應用程式的控制與視覺化解決方案。PanelView 800 平台包含 Connected Components Workbench™ 軟體作為共同的程式撰寫軟體。

其他關鍵功能包括進行以下的能力：

- 螢幕上的安全資訊有使用者名稱與密碼保護。
- 透過虛擬網路計算 (VNC) 伺服器進行遠端監控。
- 資訊顯示語言包括中文、葡萄牙、法文、義大利文、德文、西班牙文與韓文。
- 有警報訊息的警示操作員包含內嵌的變數與警報狀態 / 歷史。
- 上傳與下載在配方功能之內的資料或參數設定群組。
- 使用 Connected Components Workbench™ 軟體、整合的設計與組態軟體提供相同共用平台內的 HMI 程式設計與控制器程式設計。

人機介面功能

功能	說明
大記憶體容量	256 MB RAM 與 256 MB 儲存
電源輸入	24V DC
通訊連接埠	序列(1) 與乙太網
USB 連接埠	一個 USB 高速 2.0 主機連接埠
軟體	附 DesignStation 的 Connected Components Workbench
慣用的控制器	MicroLogix、Micro800 與 CompactLogix 5370 控制器(2)

(1) 序列參照 RS-232 (DF1)、RS-232 (DH-485)、RS-485 通訊。
(2) 排除 CompactLogix 5370 L37。

對於關於 PanelView 800 操作員人機介面的完整技術規格、認證與環境規格，請參考 PanelView 800 Terminals Technical Data，出版物 2711R-TD001。

對於關於 PanelView™ Component 操作員人機介面的完整技術規格、認證與環境規格，請參考 PanelView™ Component Specifications Technical Data，出版物 2711C-TD001。

人機介面選擇

機型	型號	顯示螢幕		輸入類型
		大小	類型	
PanelView 800	2711R-T4T	4 英吋	彩色傳輸 TFT	類比觸控與功能鍵
	2711R-T7T	7 英吋		類比觸控
	2711R-T10T	10 英吋		
PanelView 元件 C200	2711C-F2M	2 英吋	單色反射 STN	四個功能鍵
	2711C-K2M			十個功能鍵與數字操作介面
PanelView 元件 C300	2711C-T3M	3 英吋		觸控螢幕
	2711C-K3M			十個功能鍵與數字操作介面

關於這些人機介面可用的配件相關資訊，請參閱第 46 頁。

本章的表格列舉 PanelView™ 人機介面可用的通訊電纜配件。

PanelView 5000 配件

下表條列 PanelView 5000 人機介面的配件。

保護膜

型號	PanelView 5000 人機介面機型	輸入	顯示螢幕	數量
2711P-RGT7SP	7 英吋	觸控	—	3
2711P-RGB7P		操作介面控制與觸控		
2711P-RGT7W		觸控	寬	
2711P-RGT9SP	9 英吋	觸控		
2711P-RGT10SP	10 英吋		—	
2711P-RGB10P		操作介面控制與觸控		
2711P-RGT12SP	12 英吋	觸控	寬	
2711P-RGT15SP	15 英吋		—	
2711P-RGB15P		操作介面控制與觸控		
2711P-RGT19P	19 英吋	觸控		

電源供應器與電源端子台

型號	說明	數量
1606-XLP95E	DIN 軌道電源供應器，24…28V DC 輸出電壓，95 W	1
1606-XLP100E	DIN 軌道電源供應器，24…28V DC 輸出電壓，100 W	
2711P-RSACDIN	DIN 軌道電源供應器，交流對直流，85…265V AC，47…63 Hz	
2711P-RTBAP	3 針腳交流電源端子台	10
2711P-RTBDSP	3 針腳直流電源端子座	

安裝硬體

型號	說明	數量
2711P-RMCP	裝載槓桿	16

備用電池

型號	說明	數量
2711P-RY2032	鈕扣鋰電池，CR2032 或同級產品	1

PanelView Plus 7 配件 - Performance 人機介面

下表列舉 PanelView Plus 7 Performance 人機介面的配件。

保護膜

型號	PanelView Plus 7 人機介面機型	輸入	數量
2711P-RGT7SP	7 英吋	觸控	3
2711P-RGB7P		操作介面控制與觸控	
2711P-RGT9SP	9 英吋（寬）	觸控	
2711P-RGT10SP	10 英吋		
2711P-RGB10P		操作介面控制與觸控	
2711P-RGT12SP	12 英吋（寬）	觸控	
2711P-RGT15SP	15 英吋		
2711P-RGB15P		操作介面控制與觸控	
2711P-RGT19P	19 英吋	觸控	

安裝硬體

型號	說明	數量
2711P-RMCP(1)	裝載槓桿	16

(1) 這些拉桿也能用於 PanelView 5500 人機介面。

備用電池

型號	說明	數量
2711P-RY2032	鈕扣鋰電池，CR2032 或同級產品	1

安全數位 (SD) 卡

型號	說明	數量
1784-SD1	1 GB SD 卡	1
1784-SD2	2 GB SD 卡	

電源供應器

型號	說明	數量
1606-XLP95E	DIN 軌道電源供應器，24…28V DC 輸出電壓，95 W	1
1606-XLP100E	DIN 軌道電源供應器，24…28V DC 輸出電壓，100 W	
2711P-RSACDIN	DIN 軌道電源供應器，交流對直流，85…265V AC，47…63 Hz	

端子台

型號	說明	數量
2711P-RTBAP	3 針腳交流電源端子台	10
2711P-RTBDSP	3 針腳直流電源端子座	

墊圈

型號	說明	數量
2711P-RGST9W	墊圈、矽膠、9 英吋寬，可搭配不銹鋼衛生人機介面使用	1
2711P-RGST12W	墊圈、矽膠、12 英吋寬，可搭配不銹鋼衛生人機介面使用	

PanelView Plus 7 配件 - Standard 人機介面

下表列舉 PanelView Plus 7 Standard 4、6、7、9、10、12 與 15 英吋人機介面的配件。顯示模組、邏輯模組與通訊模組可以訂購為現場安裝的個別元件。

保護膜

型號	PanelView Plus 7 人機介面機型	輸入	數量
2711P-RGT4S	4 英吋（寬）	觸控	3
2711P-RGT6S	5 英吋		
2711P-RGB7SP	6 英吋		
2711P-RGT9SP	9 英吋（寬）		
2711P-RGT10SP	10 英吋		
2711P-RGT12SP	12 英吋（寬）		
2711P-RGT15SP	15 英吋		

安裝硬體

型號	說明	數量
2711P-RMCS	裝載槓桿	12

備用電池

型號	說明	數量
2711P-RY2032	備用 CR2032 鋰離子等效電池	1

電池蓋

型號	說明	數量
2711P-RYKS	電池區的備用外蓋	3

SD 蓋

型號	說明	數量
2711P-RCKS	SD 區的備用外蓋	3

端子台

型號	說明	數量
2711P-RTBAP	直流電源端子台	10

PanelView Plus 6 配件

下表列舉 PanelView Plus 6 - 400、600、700、1000、1250 與 1500 人機介面的配件。

程式編輯傳輸線

型號	人機介面機型	說明	長度
6189V-USBCBL2	400, 600	程式編輯傳輸線，可將人機介面的 USB 裝置連接埠連接至電腦的 USB 主機連接埠	1.8 m (6 ft)
2711C-CBL-UU02	700, 1000, 1250, 1500		2 m (6.5 ft)

功能鍵圖例插條

型號	人機介面機型(1)	說明
2711P-RFK6	600 操作介面與操作介面 / 觸控螢幕	空白圖例插條與軟體
2711P-RFK7	700 操作介面	
2711P-RFK10	1000 操作介面	
2711P-RFK12	1250 操作介面	
2711P-RFK15	1500 操作介面	

(1) 適用於操作介面和操作介面 / 觸控螢幕人機介面。

安全數位 (SD) 卡

型號	人機介面機型	說明
1784-SD1	400, 600, 700, 1000, 1250, 1500	1 GB 安全數位 (SD) 卡
1784-SD2		2 GB 安全數位 (SD) 卡

防眩罩

型號(1)	人機介面機型	類型
2711P-RGB4	400 灰階或彩色	操作介面、按鍵 / 觸控
2711P-RGK6	600 灰階或彩色	
2711P-RGT6		觸控
2711P-RGK7	700	操作介面、按鍵 / 觸控
2711P-RGT7		觸控
2711P-RGK10	1000	操作介面、按鍵 / 觸控
2711P-RGT10		觸控
2711P-RGK12	1250	操作介面、按鍵 / 觸控
2711P-RGT12		觸控
2711P-RGK15	1500	操作介面、按鍵 / 觸控
2711P-RGT15		觸控

(1) 每個型號出貨時均附三個保護膜。

安裝硬體

型號	人機介面機型	說明	數量
2711P-RTFC	400, 600	裝載槓桿	8
2711P-RTMC	700, 1000, 1250, 1500	固定夾	

備用電池

型號	人機介面機型	說明	數量
2711P-RY2032	400, 600, 700, 1000, 1250, 1500	備用 CR2032 鋰離子等效電池	1

電源供應器與電源端子台

型號	人機介面機型	說明	數量
2711P-RSACDIN	400, 600, 700, 1000, 1250, 1500	DIN 軌道電源供應器，交流對直流，85…265V AC，47…63 Hz	1
2711P-6RSA	400, 600	交流電源模組會將直流電源端子轉換為交流電源	
2711P-RVAC		交流電源端子台	10
2711P-TBDC		直流電源端子台	
2711P-RTBAC3	700, 1000, 1250, 1500	交流電源端子台	
2711P-RTBDC2		2 針腳直流電源端子台	

遮陽板

型號	人機介面機型	說明
2711P-RVT12	1250	1250 高亮度顯示模組用之遮陽板，型號 2711P-RDT12H

備用背光

型號	人機介面機型	系列	背光數量
2711P-RL7C	700	A 與 B	1
2711P-RL7C2		C 與 D	
2711P-RL10C	1000	A	
2711P-RL10C2		B 與 C	
2711P-RL12C	1250	A 與 B	2
2711P-RL12C2		C	1
2711P-RL15C	1500	B	2

框架備品

型號	人機介面機型	類型
2711P-RBK7	700	Keypad（操作介面）
2711P-RBT7		觸控
2711P-RBB7		按鍵 / 觸控
2711P-RBK10	1000	Keypad（操作介面）
2711P-RBT10		觸控
2711P-RBB10		按鍵 / 觸控
2711P-RBK12	1250	Keypad（操作介面）
2711P-RBT12		觸控
2711P-RBT12H(1)		
2711P-RBB12		按鍵 / 觸控
2711P-RBK15	1500	Keypad（操作介面）
2711P-RBT15		觸控
2711P-RBB15		按鍵 / 觸控

(1) 適用型號 2711P-RDT12H 1250 高亮度顯示模組。

PlusView Plus 6 Compact 配件

下表列舉 PanelView Plus 6 Compact 人機介面的配件。

安全數位 (SD) 卡

型號	說明
1784-SD1	1 GB SD 卡
1784-SD2	2 GB SD 卡

防眩罩

型號(1)	人機介面機型	輸入類型		
		Keypad（操作介面）	觸控	按鍵 / 觸控
2711P-RGB4	400 灰階或彩色	X		X
2711P-RGT6	600 灰階或彩色		X	
2711P-RGT10	1000 彩色		X	

(1) 每個型號出貨時均附三個保護膜。

安裝硬體

型號	說明	數量
2711P-RTFC	固定拉桿（僅 600）	8
2711P-RTMC	固定拉桿（僅 1000）	

電源供應器與電源端子台

型號	說明	數量
2711P-RSACDIN	DIN 軌道電源供應器，交流對直流，85…265V AC，47…63 Hz	1
2711P-6RSA	交流電源模組會將直流電源端子轉換為交流電源（僅 400 與 600）	
2711P-TBDC	直流電源端子台（僅 400 與 600）	10
2711P-RTBDC2	2 針腳直流電源端子台（僅 1000）	

電纜

型號	說明	長度
6189V-USBCBL2	程式編輯傳輸線，可將人機介面的 USB 裝置連接埠連接至電腦的 USB 主機連接埠（僅 400 與 600）	1.8 m (6 ft)
2711C-CBL-UU02	程式編輯傳輸線，可將人機介面的 USB 裝置連接埠連接至電腦的 USB 主機連接埠（僅 1000）	2 m (6.5 ft)

備用電池

型號	說明	數量
2711P-RY2032	備用 CR2032 鋰離子等效電池	1

MobileView Tethered 操作員人機介面配件

下表列舉 2711T Tethered 人機介面的配件。

適用於第一代 MobileView 人機介面 （型號 2711T-B10R1K1、-B10R1M1、-F10G1N1、-T10G1N1 與 -T10R1N1）

型號	說明
2711T-5MCABLE	連接電纜 5 m (16.4 ft) 附銀色接頭，以將一個 20 針腳 MobileView™ 人機介面以連接至 IP20 接線盒。
2711T-10MCABLE	連接電纜 (10 m/32.8 ft) 附銀色接頭，以將一個 20 針腳 MobileView 人機介面以連接至 IP20 接線盒。
2711T-15MCABLE	連接電纜 (15 m/49.2 ft) 附銀色接頭，以將一個 20 針腳 MobileView 人機介面以連接至 IP20 接線盒。
2711T-JBIP20DC	24V DC 供電的 IP20 接線盒，包含接線盒蓋。
2711T-JUMP	一個銀色的 20 針腳接頭，旁通 IP20 MobileView 接線盒內的緊急停止 (E-stop) 接觸器。(1)

(1) 適用於客戶計畫在許多 MobileView 接線盒之間移動一個 MobileView 人機介面的情況。

適用於第二代 MobileView 人機介面 （型號 2711T-B10I1N1 與 -T10I1N1-TC）

型號	說明
2711T-5MCABLE2	連接電纜 5 m (16.4 ft) 附黑色接頭，以將一個 22 針腳 MobileVilew 人機介面以連接至 IP65 接線盒。
2711T-10MCABLE2	連接電纜 (10 m/32.8 ft) 附黑色接頭，以將一個 22 針腳 MobileView 人機介面以連接至 IP65 接線盒。
2711T-15MCABLE2	連接電纜 (15 m/49.2 ft) 附黑色接頭，以將一個 22 針腳 MobileView 人機介面以連接至 IP65 接線盒。
2711T-JBIP65DC1(1)	24V DC 供電的 IP65 接線盒，附線夾以及盒子 ID 與緊急停止旁通功能。
2711T-JBIP65DM1(1)	24V DC 供電的 IP65 接線盒，附 M12 On-Machine™ 接頭以及盒子 ID 與緊急停止旁通功能。
2711T-JBBKCOVER	2711T-JBIP65DC1 與 2711T-JBIP65DM1 接線盒的背蓋配件接入板。
2711T-22JUMP	一個黑色的 22 針腳接頭，旁通 IP65 MobileView 接線盒內的緊急停止 (E-stop) 接觸器。(2)

(1) 第一代 MobileView 人機介面 2711T-T10G1N1 與 2711T-F10G1N1 可以搭配 IP65 接線盒與 22 針腳連接電纜使用。
(2) 適用於客戶計畫在許多 MobileView 接線盒之間移動一個 MobileView 人機介面的情況。

適用於所有 MobileView 人機介面

型號	說明
2711T-BRACKET	靜止操作或存放人機介面的安裝托架。
2711T-VMBRACKET	用於靜止式操作的 VESA 安裝托架，以存放人機介面或基於安全原因鎖定人機介面。

PanelView 800 人機介面配件

下表列舉 PanelView 800 與 PanelView Component 人機介的配件。

防眩罩

型號[1]	PanelView Component 機型	輸入類型		
		功能鍵	數字鍵盤	觸控
2711C-RG2F	C200	X		
	C300			X
2711C-RG2K	C200		X	
	C300		X	
2711C-RG6T[2]	C600			X
2711C-RG10T[2]	C1000			X

(1) 每個型號出貨時均附三個防眩罩。
(2) 此產品已於 2017 年 12 月進入產品壽命結束 (EOL) 狀態。

電源端子座

型號	說明	數量
2711C-RJ422	RS-422/RS-485 接頭與電阻器[1]	10
2711R-TBDC	直流電源端子台	

(1) 此電源端子座也能用於 PanelView 800 人機介面。

電源供應器

型號	說明	數量
2711P-RSACDIN	DIN 軌道固定交流對直流電源供應器，85…265V AC，47…63 Hz[1]	1

(1) 此電源也能用於 PanelView 800 人機介面。

轉接器接入板套件

型號	說明	數量
2711R-APK7	7 英吋人機介面的 PanelView 800 轉接器接入板套件	1
2711R-APK10	10 英吋人機介面的 PanelView 800 轉接器接入板套件	

PanelView 人機介面通訊電纜

下表列舉 PanelView 人機介面系列可用的通訊電纜。

PanelView Plus 7 人機介面

下表列舉 PanelView Plus 7 Standard (400W、600、700、900W、1000、1200W、1500) 與 PanelView Plus 7 Performance (700、900W、1000、1200W、1500 與 1900) 人機介面的執行通訊電纜。

所有的 PanelView Plus 7 人機介面使用標準的乙太網 1585J-M type or 2711P-CBL-EX04 (4m/14 ft) 電纜，用於電腦與人機介面之間，以及人機介面與控制器乙太網連線之間的應用程式傳輸。在必須進行序列通訊時，可以使用二種選配電纜：9300-USBCBL-CP3 與 9300-USBCBL-PMO2 用於 USB 至序列連線。

通訊電纜：PanelView Plus 7 人機介面至 PLC-5® 控制器

	PLC-5®E
PanelView Plus 7 Standard (400W、600、700、900W、1000、1200W、1500)	連接埠：CH2 Ethernet RJ45 通訊協定：EtherNet/IP
PanelView Plus 7 Performance (700、900W、1000、1200W、1500 與 1900)	1585J-M 型電纜或 2711P- CBL-EX04 (4 m/14 ft)

通訊電纜：PanelView Plus 7 人機介面至 SLC 控制器

	SLC™ 5/05
PanelView Plus 7 Standard (400W、600、700、900W、1000、1200W、1500)	連接埠：CH1 - 乙太網 - RJ45 通訊協定：EtherNet/IP
PanelView Plus 7 Performance (700、900W、1000、1200W、1500 與 1900)	1585J-M 類型電纜或 2711P-CBL-EX04 (4 m/14 ft) 9300-USBCBL-CP3 電纜用於 USB 至序列通訊

通訊電纜：PanelView Plus 7 人機介面至 MicroLogix 控制器

	MicroLogix™ 1100、1400
PanelView Plus 7 Standard (400W、600、700、900W、1000、1200W、1500)	連接埠：乙太網 - RJ45 通訊協定：EtherNet/IP
PanelView Plus 7 Performance (700、900W、1000、1200W、1500 與 1900)	1585J-M 類型電纜或 2711P-CBL-EX04 (4 m/14 ft) 9300-USBCBL-PMO2 用於 USB 至序列通訊

通訊電纜：PanelView Plus 7 人機介面至 CompactLogix 控制器

	CompactLogix™ L35E、L23E、L32E、1768-ENBT 與 5370 L1、L2、L3
PanelView Plus 7 Standard (400W、600、700、900W、1000、1200W、1500)	連接埠：乙太網 - RJ45 通訊協定：EtherNet/IP
PanelView Plus 7 Performance (700、900W、1000、1200W、1500 與 1900)	1585J-M 類型電纜或 2711P-CBL-EX04 (4 m/14 ft) 9300-USBCBL-CP3 電纜用於 USB 至序列通訊

通訊電纜：PanelView Plus 7 人機介面至 ControlLogix 控制器

	ControlLogix®
PanelView Plus 7 Standard (400W、600、700、900W、1000、1200W、1500)	通訊模組：1756-ENBT、1756-ENxT 通訊協定：EtherNet/IP
PanelView Plus 7 Performance (700、900W、1000、1200W、1500 與 1900)	1585J-M 類型電纜或 2711P-CBL-EX04 (4 m/14 ft) 9300-USBCBL-CP3 電纜用於 USB 至序列通訊

PanelView Plus 6 精巧型人機介面

下表列舉 PanelView Plus 6 (400、600、700、1000、1250、1500) 人機介面的執行通訊電纜。PanelView Plus 6 Compact 人機介面使用與 PanelView Plus 6 (400 與 600) 人機介面相同的電纜。

所有的 PanelView Plus 6 人機介面使用標準的乙太網 1585J-M 型或 2711P-CBL-EX04 (4m/14 ft) 電纜，用於電腦與人機介面之間的應用程式傳輸。

通訊電纜：PanelView Plus 6 人機介面至 PLC-5 控制器

	PLC-5、PLC-5C、PLC-5E	PLC-5、PLC-5C、PLC-5E	PLC-5E	PLC-5C
	連接埠：CH0 - 25 針腳 RS-232 通訊協定：DF1	連接埠：CH1/CH2 DH+™ 通訊協定：DH+™	連接埠：CH2 Ethernet RJ45 通訊協定：EtherNet/IP	連接埠：ControlNet 連接埠 通訊協定：ControlNet
PanelView Plus 6 Compact 400、600、1000	2711-NC13 (5 m/16 ft) 或 2711-NC14 (10 m/32 ft) 電纜 （需要 DB9 對 DB25 轉接器）	—	1585J-M 型電纜或 2711P- CBL-EX04 (4 m/14 ft)	—
PanelView Plus 6 400、600		—		—
PanelView Plus 6 700、1000、1250、1500		需要 2711P-RN6 或 2711P-RN6K 模組，附雙軸屏蔽電纜 (1770-CD)		需要 2711P-RN15S 或 2711P-RN15SK 模組與 1786 ControlNet 媒體

通訊電纜：PanelView Plus 6 人機介面至 SLC 控制器

	SLC 5/01、5/02、5/03	SLC 5/03、5/04、5/05	SLC 5/04	SLC 5/05
	連接埠：CH1 - RJ45 通訊協定：DH-485	連接埠：CH0 - 9 針腳 RS-232 通訊協定：DF1 或 DH-485 （點對點）	連接埠：CH1 通訊協定：DH+	連接埠：CH1 - 乙太網 - RJ45 通訊協定：EtherNet/IP
PanelView Plus 6 Compact 400、600、1000	需要 1761-NET-AIC 模組與 2711-NC13 (5 m/16 ft) 或 2711-NC14 (10 m/32 ft) 電纜	2711-NC13 (5 m/16 ft) 2711-NC14 (10 m/32 ft)	—	1585J-M 型電纜或 2711P- CBL-EX04 (4 m/14 ft)
PanelView Plus 6 400、600			—	
PanelView Plus 6 700、1000、1250、1500	需要 2711P-RN6 模組與 1761-CBL-AS03 (3 m/10 ft) 或 1761-CBL-AS09 (9 m/30 ft) 電纜		需要 2711P-RN6 或 2711P-RN6K 模組，附雙軸屏蔽電纜 (1770-CD)	

通訊電纜：PanelView Plus 6 人機介面至 MicroLogix 控制器

	MicroLogix 1400、1500LRP	MicroLogix 1000、1100、1200、1400、1500LSP	MicroLogix 1100、1400
	連接埠：CH1/CH2 - 9 針腳 RS-232 通訊協定：DF1 或 DH-485 （點對點）	連接埠：CH0 - 8 針腳 Mini-DIN 通訊協定：DF1 或 DH-485 （點對點）	連接埠：乙太網 - RJ45 通訊協定：EtherNet/IP
PanelView Plus 6 Compact 400、600、1000	2711-NC13 (5 m/16 ft) 或 2711-NC14 (10 m/32 ft) 電纜 （需要 DB9 對 DB25 轉接器）	2711-NC21 (5 m/16 ft) 或 2711-NC22 (15 m/49 ft)	1585J-M 型電纜或 2711P- CBL-EX04 (4 m/14 ft)
PanelView Plus 6 400、600			
PanelView Plus 6 700、1000、1250、1500			

通訊電纜：PanelView Plus 6 人機介面至 CompactLogix 控制器

	CompactLogix	CompactLogix L35E, L23E, L32E, 1768-ENBT	CompactLogix L35CR, L32C, 1768-CNB, 1768-CNBR
	連接埠：CH0 - 9 針腳 RS-232 通訊協定：DF1 或 DH-485 （點對點）	連接埠：乙太網 - RJ45 通訊協定：EtherNet/IP	連接埠：ControlNet 連接埠 通訊協定：ControlNet
PanelView Plus 6 Compact 400、600、1000	2711-NC13 (5 m/16 ft) 2711-NC14 (10 m/32 ft)	1585J-M 型電纜或 2711P- CBL-EX04 (4 m/14 ft)	1786 ControlNet 媒體
PanelView Plus 6 400、600			
PanelView Plus 6 700、1000、1250、1500			

通訊電纜：PanelView Plus 6 人機介面至 ControlLogix 控制器

	ControlLogix	ControlLogix	ControlLogix	ControlLogix
	連接埠：CH0 - 9 針腳 RS-232 通訊協定：DF1 或 DH-485 （點對點）	通訊模組：1756-ENBT, 1756-EN2T 通訊協定：EtherNet/IP	通訊模組：1756-CNB 通訊協定：ControlNet	通訊模組：1756-DHRIO 通訊協定：DH+
PanelView Plus 6 Compact 400、600、1000	2711-NC13 (5 m/16 ft) 2711-NC14 (10 m/32 ft)	1585J-M 型電纜或 2711P- CBL-EX04 (4 m/14 ft)	1786 ControlNet 媒體	—
PanelView Plus 6 400、600				—
PanelView Plus 6 700、1000、1250、1500				有屏蔽雙絞電纜 (1770-CD)

通訊電纜：PanelView Plus 6 人機介面至介面模組

通訊協定	PanelView Plus 6 通訊連接埠 400、600、700、1000、1250、1500	1747-AIC	(1761-NET-AIC)			1761-NET-ENI
			連接埠 1 （9 針腳）	連接埠 2 （8 針腳 Mini DIN）	連接埠 3 (DH-485)	連接埠 2 （8 針腳 Mini DIN）
DF1	RS-232 連接埠 所有人機介面	—	2711-NC13 (5 m/16 ft) 2711-NC14 (10 m/32 ft)	2711-NC21 (5 m/16 ft) 2711-NC22 (15 m/49 ft) 需有虛擬數據機	—	1761-CBL-AP00 (5 m) 1761-CBL-PM02 (2 m) 2711-CBL-PM05 (5 m) 2711-CBL-PM10 (10 m)
DH-485	RS-232 連接埠 所有人機介面	—	2711-NC13 (5 m/16 ft) 2711-NC14 (10 m/32 ft)	2711-NC21 (5 m/16 ft) 2711-NC22 (15 m/49 ft) 需有虛擬數據機	—	
	DH-485 連接埠 僅 700 至 1500 人機介面 需有 2711P-RN6 或 2711P-RN6K	直接連線至單一 AIC+，使用 Belden 9842 電纜(1)	—	—	直接連線至單一 AIC+，使用 Belden 9842 電纜 (1)	—

(1) 請使用 DH-485 網路解決方案中具 AIC+ 模組之 PanelView Plus 6 人機介面上的序列連接埠。

PanelView 800 與 PanelView Component 人機介面

本節列舉可以用於將 PanelView 800 與 PanelView Component 人機介面連接至不同控制器的電纜。

PanelView 800 與 PanelView Component 人機介面電纜

型號	說明	搭配用於
2711C-CBL-UU02	USB-A 主機對 USB-B 裝置電纜，2 m (6.5 ft)	C200, C300
2711P-CBL-EX04	Ethernet 跳線 CAT5 電纜，4.3 m (14 ft)	PanelView 800：4 英吋、7 英吋與 10 英吋
1747-CP3	序列 9 針腳 D 型對 9 針腳 D 型虛擬數據機電纜，3 m (10 ft)	C200、C300 PanelView 800：4 英吋、7 英吋與 10 英吋
1761-CBL-PM02	序列 9 針腳 D 型對 8 針腳迷你 DIN 電纜，2 m (6.5 ft)	
2711C-CBL-AB03	RS-485 5 針腳對 RJ45 電纜	
1763-NC01 A 系列	8 針腳迷你 DIN 對 6 針腳 RS-485 端子座	PanelView 800：4 英吋、7 英吋與 10 英吋

通訊電纜：PanelView 800 與 PanelView Component 人機介面至 MicroLogix 控制器(1)

通訊協定	Port（連接埠）	MicroLogix (8 針腳迷你 DIN) 1000、1100、1400、1200LSP、1500LSP (CH0)	MicroLogix（9 針腳 D 型）1500LRP (CH1)	MicroLogix 1100/1400 RS-485 (1763-NC01)	MicroLogix 1100、1400 Ethernet
DF1	RS-232	1761-CBL-PM002	1747-CP3	—	—
DH-485				使用 AIC+ 模組 1761-NET-AIC 連接至連接埠 3	
	RS-485(2)	—	—	Belden 3106A 或 #9842 o 或同等	
Modbus	RS-232	1761-CBL-PM002	1747-CP3	使用 AIC+ 模組 1761-NET-AIC 連接至連接埠 3	
乙太網 (MicroLogix/ENI)2	乙太網路	—	—	—	CAT5 Ethernet

(1) 此表所列的通訊電纜也能用於將 PanelView 800 人機介面連接至 MicroLogix 控制器。
(2) RS-485 是隔離的，建議只能用於連接到具有隔離連接埠的裝置。

通訊電纜：PanelView Plus 800 人機介面至 Micro800 控制器

通訊協定	PanelView 800 連接埠	Micro820	Micro830	Micro850	Micro800 插入式模組 (2080-SERIALISOL)
Modbus (RTU) (HD)	RS-232	—(2)	1761-CBL-PM02	1761-CBL-PM02	—(2)
	RS-485(1)		—(2)	—(2)	
自動提供 Modbus (HD)	RS-232		1761-CBL-PM02	1761-CBL-PM02	
	RS-485(1)		—(2)	—(2)	
乙太網（AB 通用產業通訊協定）	乙太網路	2711P-CBL-EX04（CAT5 乙太網）	不適用(3)	2711P-CBL-EX04（CAT5 乙太網）	不適用 (3)
Modbus TCP					
序列（AB 通用產業通訊協定）	RS-232	—(2)	1761-CBL-PM02	1761-CBL-PM02	—(2)

(1) RS-485 是隔離的，建議只能用於連接到具有隔離連接埠的裝置。
(2) 此控制器包含端子座，因此必須要配線。
(3) 此功能不適用於此控制器。

通訊電纜：PanelView Plus 800 人機介面至 CompactLogix 5370 控制器

通訊協定（通用產業通訊協定）	PanelView 800 連接埠	CompactLogix 5370 L1
乙太網路 (CompactLogix)	2711P-CBL-EX04（CAT5 乙太網）	2711P-CBL-EX04（CAT5 乙太網）

Allen-Bradley® VersaView® 5000 產品組合是開放式架構工業 PC、精簡型用戶端及監視器的全套產品線。產品方案包括整合的現代無邊框玻璃顯示器和精巧的無顯示器機型。VersaView 5000 平台可用於獨立機器層級和分散式 HMI 應用。開放式架構支援現代作業系統和各種應用軟體，不過理想的部署是針對分散式應用使用 FactoryTalk® View SE 軟體。這個系列完全無風扇且免維護，可以減少昂貴的機器停機時間。

VersaView 5200 Compact 無顯示器 ThinManager Thin Client

VersaView 5200 Compact 無顯示電腦提供小體積、雙視訊輸出及輕巧的無風扇設計。此外，它們提供多重固定選項，包括 DIN 導軌。

人機介面功能

功能	說明
處理器	Intel 單核心 Atom E3815；1.46Ghz
RAM	1GB
貯放	無
光學儲存	無
擴充插槽	無
I/O 連接埠	1x DisplayPort 1x VGA 2x USB 2.0 1x USB 3.0 1x RS-232 2x 1Gb 乙太網
電源	24V DC
作業系統	ThinManager Ready

人機介面選擇

型號	顯示螢幕尺寸	高寬比	框架類型	貯放	Windows 作業系統	電源
6200T-NA	—	—	—	無	ThinManager Ready	12. . . 24V DC

對於關於 VersaView 電腦的完整技術規格、認證與環境規格，請參考 Industrial Computers and Monitors Specifications Technical Data，出版物 IC-TD001。

關於這些人機介面可用的配件相關資訊，請參閱第 70 頁。

VersaView 5200 整合式顯示器 ThinManager Thin Client

VersaView 5200 整合式顯示器電腦具有無邊框、全玻璃、十點多重觸控螢幕。此設計讓電腦更乾淨，改善對使用者的回應。其它功能包括：

- 支援雙外接顯示器
- 提供 12 英寸、15 英寸、19 英寸、22 英寸，全部都是寬螢幕
- 完整的高清解析度 1920 x 1080
- Plant PAx and FactoryTalk View SE 範本完美搭配 1080p 螢幕，讓控制室與機器之間可以分享相同的畫面

人機介面功能

功能	說明
處理器	Intel 單核心 Atom E3815；1.46Ghz
RAM	2GB
貯放	無
光學儲存	無
擴充插槽	無
I/O 連接埠	1x DisplayPort 2x USB 2.0 1x USB 3.0 1x RS-232 2x 1Gb 乙太網
電源	24V DC
作業系統	ThinManager Ready

人機介面選擇

型號	顯示螢幕尺寸	高寬比	框架類型	貯放	Windows 作業系統	電源
6200T-12WA	12.1 英吋	16:9 寬螢幕	玻璃正面與鋁環	無	ThinManager Ready	24V DC
6200T-15WA	15.6 英吋					
6200T-19WA	18.5 英吋					
6200T-22WA	21.5 英吋					

對於關於 VersaView 電腦的完整技術規格、認證與環境規格，請參考 Industrial Computers and Monitors Specifications Technical Data，出版物 IC-TD001。

關於這些人機介面可用的配件相關資訊，請參閱第 70 頁。

VersaView 5400 Compact 無顯示器電腦

VersaView 5400 Compact 無顯示電腦提供小體積、雙視訊輸出及輕巧的無風扇設計。和整合式顯示電腦具有相同的效能與載入各種軟體應用程式的彈性，無顯示電腦適合許多種應用。此外，它們提供多重固定選項，包括 DIN 導軌。

人機介面功能

功能	說明
處理器	Intel 四核心 Atom E3845；1.91Ghz
RAM	4GB
貯放	128GB MLC SSD
光學儲存	無
擴充插槽	無
I/O 連接埠	1x DisplayPort 1x VGA 2x USB 2.0 1x USB 3.0 1x RS-232 2x 1Gb 乙太網
電源	24V DC
作業系統	Windows 7 SP1 （64 位元） Windows Embedded Standard 7 （64 位元） Windows 10 IoT Enterprise （64 位元）

人機介面選擇

型號	顯示螢幕尺寸	高寬比	框架類型	貯放	Windows 作業系統	電源
6200P-NS3A1	—	—	—	128 GB MLC SSD	Windows 7 SP1 （64 位元）	12…24V DC
6200P-NS3B1					Windows Embedded Standard 7 （64 位元）	
6200P-NS3C1					Windows 10 IoT Enterprise （64 位元）	

對於關於 VersaView 電腦的完整技術規格、認證與環境規格，請參考 Industrial Computers and Monitors Specifications Technical Data，出版物 IC-TD001。

關於這些人機介面可用的配件相關資訊，請參閱第 70 頁。

VersaView 5400 整合式顯示器電腦

VersaView 5400 整合式顯示器電腦具有無邊框、全玻璃、十點多重觸控螢幕。此設計讓電腦更乾淨，改善對使用者的回應。其它功能包括：

- 迅速啟動到您的應用程式
- 128GB SSD 提供多種應用容量
- Windows 7/WES 7/Windows 10 IoT Enterprise 32 位元和 64 位元作業系統

人機介面功能

功能	說明
處理器	Intel 四核心 Atom E3845；1.91Ghz
RAM	4GB
貯放	128GB MLC SSD
光學儲存	無
擴充插槽	無
I/O 連接埠	1x DisplayPort 2x USB 2.0 1x USB 3.0 1x RS-232 2x 1Gb 乙太網
電源	24V DC
作業系統	Windows 7 Pro SP1 （ 64 位元 ） Windows Embedded Standard 7 （ 64 位元 ） Windows 10 IoT Enterprise （ 64 位元 ）

人機介面選項 — 整合式顯示器電腦

型號	顯示螢幕尺寸	高寬比	框架類型	貯放	Windows 作業系統	電源
6200P-12WS3A1	12.1 英吋	16:9 寬螢幕	玻璃正面與鋁環	128 GB MLC SSD	Windows 7 SP1 （ 64 位元 ）	24V DC
6200P-12WS3B1					Windows Embedded Standard 7 （ 64 位元 ）	
6200P-12WS3C1					Windows 10 IoT Enterprise （ 64 位元 ）	
6200P-15WS3A1	15.6 英吋				Windows 7 SP1 （ 64 位元 ）	
6200P-15WS3B1					Windows Embedded Standard 7 （ 64 位元 ）	
6200P-15WS3C1					Windows 10 IoT Enterprise （ 64 位元 ）	
6200P-19WS3A1	18.5 英吋				Windows 7 SP1 （ 64 位元 ）	
6200P-19WS3B1					Windows Embedded Standard 7 （ 64 位元 ）	
6200P-19WS3C1					Windows 10 IoT Enterprise （ 64 位元 ）	
6200P-22WS3A1	21.5 英吋				Windows 7 SP1 （ 64 位元 ）	
6200P-22WS3B1					Windows Embedded Standard 7 （ 64 位元 ）	
6200P-22WS3C1					Windows 10 IoT Enterprise （ 64 位元 ）	

對於關於 VersaView 電腦的完整技術規格、認證與環境規格，請參考 Industrial Computers and Monitors Specifications Technical Data，出版物 IC-TD001。

關於這些人機介面可用的配件相關資訊，請參閱第 70 頁。

6181P 整合式顯示電腦

在需要檢視您的操作時，洛克威爾自動化整合式顯示螢幕電腦作為機械與製程視覺化控制的基礎，使用資訊顯示修復、維護或開始製程。挑選工業用等級元件以確保在最嚴格環境的連續運作。無風扇設計可用於關鍵任務應用程式。整合式顯示螢幕電腦提供無縫整合與完整的洛克威爾自動化解決方案套件，包括 Integrated Architecture® 整合式架構平台與 FactoryTalk® View 軟體。

效能機型 （F 系列）

效能機型配備的功能設計是要符合最嚴格的整合式顯示螢幕電腦需求：

- MLC 或 SLC 固態硬碟與交流和直流輸入選項
- 12、15、17 或 19 英吋顯示選項
- 不鏽鋼 NEMA 4X 選項
- 可提供無顯示螢幕
- 可鎖定正面可存取 USB 3.0 連接埠
- Core i3 處理器與可擴充記憶體達 16 GB
- 透過 PCIe 插槽的擴充選項與新增 PCI 或額外 PCIe 的配件套件
- CF 第 II 型插槽與外蓋
- 12、15 與 17 英吋顯示器額定 55 °C (131 °F)，以及 19 英吋顯示器 50 °C (122 °F)
- 齊平面板設計將碎屑的累積降至最低
- 單觸電阻式觸控螢幕
- 正面使用者介面按鈕

進階機型 （F 系列）

進階機型提供許多和效能機型相同的功能，但是進階機型包括更大的計算能力：

- MLC 或 SLC 固態硬碟與交流和直流輸入選項
- 15、17 或 19 英吋顯示器選項，包括 15 英吋與 19 英吋寬螢幕版
- Core i7 處理器與可擴充記憶體達 16 GB
- CF 第 II 型插槽與外蓋
- 透過 PCIe 插槽的擴充選項與新增 PCI 或額外 PCIe 的配件套件
- 15 與 19 英吋寬螢幕機型與 19 英吋非寬螢幕機型額定 0…50 °C (32…122 °F)
- 15 與 17 英吋非寬螢幕機型額定 0…55 °C (32…131 °F)
- 多觸電容式觸控螢幕
- 正面使用者介面按鈕
- 可提供 RAID 伺服器機型

人機介面功能

功能	說明	
	高性能型	Advanced
處理器	Intel i3-4102E；雙核心；1.6 GHz	Intel i7-4700EQ；雙核心；2.4 GHz
RAM	4 GB (2x 2 GB)(1)	8 GB (2 x 4 GB)(1)
貯放	固態 - 1x 32 GB SLC, 2.5 英吋 SATA SSD 固態 - 1x 256 GB MLC，2.5 英吋 SATA SSD	固態 - 1x 32 GB SLC, 2.5 英吋 SATA SSD 固態 - 1x 256 GB MLC，2.5 英吋 SATA SSD RAID - 2x 256 GB，2.5 英吋 SATA SSD
光學儲存	未供應，但是可以透過 6189V-ODD 套件新增	1 DVD-RW/CD-RW
擴充插槽	1 PCI Express x8（可升級至 1 PCI、2PCI、2 PCIe x4 或 1 PCIe x4+ 1 PCI 與獨立的 PCI 上昇纜線套件）	1 PCI Express x8（可升級至 1 PCI、2PCI、2 PCIe x4 或 1 PCIe x4+ 1 PCI 與獨立的 PCI 上昇纜線套件）
電源	交流或直流	
作業系統	Windows 7 SPI（64 位元）或 Windows 10 IoT Enterprise LTSB（64 位元）	
	Windows Embedded Standard 7	Windows Server 2008 R2 SP1

(1) 可以升級到 16 GB RAM。

對於關於工業電腦與監視器的完整技術規格、認證與環境規格，請參考 Industrial Computers and Monitors Specifications Technical Data，出版物 IC-TD001。

人機介面選擇 — 6181P 整合式顯示螢幕電腦 - 效能機型（F 系列）

機型	型號	顯示螢幕尺寸	高寬比	框架類型	貯放	Windows 作業系統	電源
無顯示螢幕	6181P-00N2MW71AC	—	—	—	256 GB MLC SSD	Windows 7 SP1（64 位元）	交流
	6181P-00N2MW71DC						直流
	6181P-00N2MWX1AC					Windows 10 IoT Enterprise LTSB（64 位元）	交流
	6181P-00N2MWX1DC						直流
	6181P-00N2SW71AC				32 GB SLC SSD	Windows 7 SP1（64 位元）	交流
	6181P-00N2SW71DC						直流
	6181P-00N2SE71AC					Windows Embedded Standard 7	交流
	6181P-00N2SE71DC						直流
	6181P-00N3MWX1AC				256 GB MLC SSD	Windows 10 IoT Enterprise LTSB（64 位元）	交流
	6181P-00N3MWX1DC						直流

人機介面選擇 — 6181P 整合式顯示螢幕電腦 - 效能機型 （F 系列）

機型	型號	顯示螢幕尺寸	高寬比	框架類型	貯放	Windows 作業系統	電源
12-inch	6181P-12A2MW71AC	12.1 英吋	4:3	鋁	256 GB MLC SSD	Windows 7 SP1 （64 位元）	交流
	6181P-12A2MW71DC						直流
	6181P-12A2MWX1AC					Windows 10 IoT Enterprise LTSB （64 位元）	交流
	6181P-12A2MWX1DC						直流
	6181P-12A2SW71AC				32 GB SLC SSD	Windows 7 SP1 （64 位元）	交流
	6181P-12A2SW71DC						直流
	6181P-12A2SE71AC					Windows Embedded Standard 7	交流
	6181P-12A2SE71DC						直流
15 英吋	6181P-15A2MW71AC	15 英吋			256 GB MLC SSD	Windows 7 SP1 （64 位元）	交流
	6181P-15A2MW71DC						直流
	6181P-15A2MWX1AC					Windows 10 IoT Enterprise LTSB （64 位元）	交流
	6181P-15A2MWX1DC						直流
	6181P-15C2MW71AC			不鏽鋼		Windows 7 SP1 （64 位元）	交流
	6181P-15C2MW71DC						直流
	6181P-15C2MWX1AC					Windows 10 IoT Enterprise LTSB （64 位元）	交流
	6181P-15C2MWX1DC						直流
	6181P-15A2SW71AC			鋁	32 GB SLC SSD	Windows 7 SP1 （64 位元）	交流
	6181P-15A2SW71DC						直流
	6181P-15A2SE71AC					Windows Embedded Standard 7	交流
	6181P-15A2SE71DC						直流
	6181P-15A3MWX1AC				256 GB MLC SSD	Windows 10 IoT Enterprise LTSB （64 位元）	交流
	6181P-15A3MWX1DC						直流
	6181P-15B3MWX1AC						交流
	6181P-15B3MWX1DC						直流
	6181P-15C2SW71AC			不鏽鋼	32 GB SLC SSD	Windows 7 SP1 （64 位元）	交流
	6181P-15C2SW71DC						直流

人機介面選擇 — 6181P 整合式顯示螢幕電腦 - 效能機型 （F 系列）

機型	型號	顯示螢幕尺寸	高寬比	框架類型	貯放	Windows 作業系統	電源
17 英吋	6181P-17A2MW71AC	17 英吋	5:4	鋁	256 GB MLC SSD	Windows 7 SP1 （64 位元）	交流
	6181P-17A2MW71DC						直流
	6181P-17A2MWX1AC					Windows 10 IoT Enterprise LTSB （64 位元）	交流
	6181P-17A2MWX1DC						直流
	6181P-17C2MW71AC			不鏽鋼		Windows 7 SP1 （64 位元）	交流
	6181P-17C2MW71DC						直流
	6181P-17C2MWX1AC					Windows 10 IoT Enterprise LTSB （64 位元）	交流
	6181P-17C2MWX1DC						直流
	6181P-17A2SW71AC			鋁	32 GB SLC SSD	Windows 7 SP1 （64 位元）	交流
	6181P-17A2SW71DC						直流
	6181P-17A2SE71AC					Windows Embedded Standard 7	交流
	6181P-17A2SE71DC						直流
	6181P-17A3MWX1AC				256 GB MLC SSD	Windows 10 IoT Enterprise LTSB （64 位元）	交流
	6181P-17A3MWX1DC						直流
	6181P-17C2SW71AC			不鏽鋼	32 GB SLC SSD	Windows 7 SP1 （64 位元）	交流
	6181P-17C2SW71DC						直流
19 英吋	6181P-19A2MW71AC	19 英吋		鋁	256 GB MLC SSD		交流
	6181P-19A2MW71DC						直流
	6181P-19A2MWX1AC					Windows 10 IoT Enterprise LTSB （64 位元）	交流
	6181P-19A2MWX1DC						直流
	6181P-19C2MW71AC			不鏽鋼		Windows 7 SP1 （64 位元）	交流
	6181P-19C2MW71DC						直流
	6181P-19C2MWX1AC					Windows 10 IoT Enterprise LTSB （64 位元）	交流
	6181P-19C2MWX1DC						直流
	6181P-19A2SW71AC			鋁	32 GB SLC SSD	Windows 7 SP1 （64 位元）	交流
	6181P-19A2SW71DC						直流
	6181P-19A2SE71AC					Windows Embedded Standard 7	交流
	6181P-19A2SE71DC						直流
	6181P-19A3MWX1AC				256 GB MLC SSD	Windows 10 IoT Enterprise LTSB （64 位元）	交流
	6181P-19A3MWX1DC						直流
	6181P-19B3MWX1AC						交流
	6181P-19B3MWX1DC						直流
	6181P-19C2SW71AC			不鏽鋼	32 GB SLC SSD	Windows 7 SP1 （64 位元）	交流
	6181P-19C2SW71DC						直流

人機介面選擇 — 6181P 整合式顯示螢幕電腦 - 進階機型 （F 系列）

機型	型號	顯示螢幕尺寸	高寬比	框架類型	貯放	Windows 作業系統	電源
無顯示螢幕	6181P-00N3MW71AC	—	—	—	256 GB MLC SSD	Windows 7 SP1 （64 位元）	交流
	6181P-00N3MW71DC						直流
	6181P-00N3MWX1AC					Windows 10 IoT Enterprise LTSB （64 位元）	交流
	6181P-00N3MWX1DC						直流
	6181P-00N3SW71AC				32 GB SLC SSD	Windows 7 SP1 （64 位元）	交流
	6181P-00N3SW71DC						直流
	6181P-00N3MS81AC				RAID(1)	Windows Server 2008 R2 SP1	交流
	6181P-00N3MS81DC						直流
15 英吋	6181P-15A3MW71AC	15 英吋	4:3	鋁	256 GB MLC SSD	Windows 7 SP1 （64 位元）	交流
	6181P-15A3MW71DC						直流
	6181P-15A3MWX1AC					Windows 10 IoT Enterprise LTSB （64 位元）	交流
	6181P-15A3MWX1DC						直流
	6181P-15A3SW71AC				32 GB SLC SSD	Windows 7 SP1 （64 位元）	交流
	6181P-15A3SW71DC						直流
	6181P-15B3MW71AC	15.6 英吋	16:9		256 GB MLC SSD		交流
	6181P-15B3MW71DC						直流
	6181P-15B3MWX1AC					Windows 10 IoT Enterprise LTSB （64 位元）	交流
	6181P-15B3MWX1DC						直流
	6181P-15B3SW71AC				32 GB SLC SSD	Windows 7 SP1 （64 位元）	交流
	6181P-15B3SW71DC						直流
17 英吋	6181P-17A3MWX1AC	17 英吋	4.3		256 GB MLC SSD	Windows 10 IoT Enterprise LTSB （64 位元）	交流
	6181P-17A3MWX1DC						直流
	6181P-17A3MW71AC		5:4			Windows 7 SP1 （64 位元）	交流
	6181P-17A3MW71DC						直流
	6181P-17A3SW71AC				32 GB SLC SSD		交流
	6181P-17A3SW71DC						直流
19 英吋	6181P-19A3MW71AC	19 英吋			256 GB MLC SSD		交流
	6181P-19A3MW71DC						直流
	6181P-19A3MWX1AC		4.3			Windows 10 IoT Enterprise LTSB （64 位元）	交流
	6181P-19A3MWX1DC						直流
	6181P-19A3SW71AC		5:4		32 GB SLC SSD	Windows 7 SP1 （64 位元）	交流
	6181P-19A3SW71DC						直流
	6181P-19B3MW71AC	18.5 英吋	16:9		256 GB MLC SSD		交流
	6181P-19B3MW71DC						直流
	6181P-19B3MWX1AC					Windows 10 IoT Enterprise LTSB （64 位元）	交流
	6181P-19B3MWX1DC						直流
	6181P-19B3SW71AC				32 GB SLC SSD	Windows 7 SP1 （64 位元）	交流
	6181P-19B3SW71DC						直流

(1) RAID = 獨立磁碟備援陣列

關於這些人機介面可用的配件相關資訊，請參閱第 70 頁。

備註 :

此極端環境電腦結合安全與延伸操作溫度額定值。像石油與天然氣與採礦等產業必須在硬體經常遭受重擊之場所定期處理可能有爆炸性的材料。這些電腦的設計可承受極端嚴苛的高溫與低溫。

透過第 1 類第 2 區、ATEX 與 IECEx 危險位置認證，極端環境電腦可以安全地全面用於可能有爆炸性材料的區域。此電腦的顯示器版本是固定的面板，而無顯示器版本則是固定於機殼或機櫃內。二者都可以耐受機殼或機櫃內介於 –20…70 °C (–4…158 °F) 的溫度。顯示器電腦正面的表面可能耐受的周圍溫度範圍為 –20…55 °C (–4…131 °F)。

人機介面功能

功能	說明	
	F/G 系列	**H 系列**
處理器	Core Duo U2500，1.2GHz	i3-5010u 2.1 GHz
RAM	2 GB （最多 4 GB）	8 GB （最多 16 GB）
光學儲存	16 GB SSD	128 GB SSD
顯示螢幕	12 英吋觸控螢幕，800 x 600，電阻式反眩光、在陽光下可閱讀 （提供無顯示器選配）	12 英吋觸控螢幕，1024 x 768，電阻式反眩光、在陽光下可閱讀 （提供無顯示器選配）
擴充插槽	1 個半長 PCI	PCI-Express （1 個插槽）
I/O	4 USB 2.0，2x RS-232，2x GB 乙太網，CompactFlash，DVI （單視訊輸出）	4 USB 3.0，2x RS-232，2x GB 乙太網，CompactFlash，DVI 與 DisplayPort （雙視訊輸出）
電源	直流	直流
作業系統	Windows 7 Professional （32 位元），Service Pack 1	Windows 7 Professional （64 位元）或 Windows 10 IoT Enterprise LTSB （64 位元）

人機介面選擇

機型	型號	顯示螢幕尺寸	儲存磁碟機	作業系統	電源	安裝
1200XT F/G 系列	6181X-12TPW7DC	12.1 英吋 TFT 顯示器	16 GB SSD(1)	Windows 7 Professional （32 位元），Service Pack 1	直流	盤體
	6181X-NPW7DC	無顯示螢幕				壁掛
1200XT H 系列	6181X-12A2SW71DC	12.1 英吋 TFT 顯示器	128 GB SSD(1)	Windows 7 Professional （64 位元）		盤體
	6181X-00N2SW71DC	無顯示螢幕				壁掛
	6181X-12A2SWX1DC	12.1 英吋 TFT 顯示器		Windows 10 IoT Enterprise LTSB （64 位元）		盤體
	6181X-00N2SWX1DC	無顯示螢幕				壁掛

(1) 提供 CompactFlash Type 2 插槽。

備註 :

750R 機型　　1450R 機型

6177R 無顯示螢幕電腦利用 Intel 第二代核心處理器，提供適合工業用環境強大且極可靠的的平台。這些電腦可用於堅固的機械固定 (750R) 與機架固定 (1450R) 形態因子，並提供強大的遠端管理、板載備份 / 復原與整合的診斷系統能力。許多擴充 I/O 插槽延伸這些電腦的多樣性。

人機介面功能

功能	說明	
	750R 機型	1450R 機型
處理器	Intel Core i3-2120，3.3 GHz 或 Intel Core i5-2400，3.1 GHz	
RAM	4 GB（最多 32 GB） 或 8 GB（最多 32 GB）	
光學儲存	DVD-RW	
擴充插槽	• 1 個 PCI • 1 個 PCI-express x16 • 1 個 PCI-express x4 • 1 個 PCI-express x1	• 4 個 PCI • 1 個 PCI-express x16 • 1 個 PCI-express x4 • 1 個 PCI-express x1
電源	交流	
作業系統	無作業系統 Windows 10 IoT Enterprise LTSB（64 位元） Windows 7 Professional（64 位元）SP1 Windows Server 2008 R2（64 位元）SP1 Windows 8.1 Industry Pro（64 位元） Windows Server 2012 Standard R2（64 位元）	

對於關於工業電腦與監視器的完整技術規格、認證與環境規格，請參考 Industrial Computers and Monitors Specifications Technical Data，出版物 IC-TD001。

人機介面選擇 — 750R 機械固定無顯示螢幕電腦

機型	型號	套件功能	Windows 作業系統	處理器	RAM	硬碟機
750R	6177R-MMPWX	高性能型	Windows 10 IoT Enterprise LTSB（64 位元）	Intel Core i3-2120 3.3 GHz	4 GB 最大 32 GB	500 GB
	6177R-MMPXP		Windows XP Professional SP（32 位元）			
	6177R-MMPW7		Windows 7 Professional（64 位元）SP1			
	6177R-MMPN0		無作業系統			
	6177R-MMAW7	Advanced	Windows 7 Professional（64 位元）SP1	Intel Core i5-2400 3.1 GHz	8 GB 最大 32 GB	
	6177R-MMSS8	伺服器	Windows Server 2008 R2（64 位元）SP1			(2) 500 GB(1)
	6177R-MMSN0		無作業系統			
	6177R-MMAWX	Advanced	Windows 10 IoT Enterprise LTSB（64 位元）			500 GB
	6177R-MMAW8		Windows 8.1 Industry Pro（64 位元）			
	6177R-MMS12	伺服器	Windows Server 2012 Standard R2（64 位元）			(2) 500 GB(1)

(1) 啟用 RAID 1 操作。

人機介面選擇 — 1450R 機架固定無顯示螢幕電腦

機型	型號	安裝	套件功能	Windows 作業系統	處理器	RAM	硬碟機
1450R	6177R-RMPWX	4U 機架	高性能型	Windows 10 IoT Enterprise LTSB （64 位元）	Intel Core i3-2120 3.3 GHz	4 GB 最大 32 GB	500 GB
	6177R-RMPW7			Windows 7 Professional （64 位元） SP1			
	6177R-RMPN0			無作業系統			
	6177R-RMAW7		Advanced	Windows 7 Professional （64 位元） SP1	Intel Core i5-2400 3.1 GHz	8 GB 最大 32 GB	
	6177R-RMSS8		伺服器	Windows Server 2008 R2 （64 位元） SP1			(2) 500 GB(1)
	6177R-RMSN0			無作業系統			
	6177R-RMAW8		Advanced	Windows 8.1 Industry Pro （64 位元）			500 GB
	6177R-RMAWX			Windows 10 IoT Enterprise LTSB （64 位元）			
	6177R-RMS12		伺服器	Windows Server 2012 Standard R2 （64 位元）			(2) 500 GB(1)

(1) 啟用 RAID 1 操作。

關於這些人機介面可用的配件相關資訊，請參閱第 72 頁。

VersaView 5100 監視器

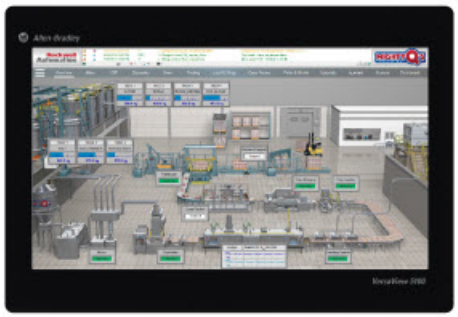

The VersaView® 5100 工業用監視器具有無邊框、全玻璃、十點多重觸控螢幕。此設計讓電腦更乾淨，改善對使用者的回應。

其它功能包括：

- DisplayPort、DVI 與 VGA 視訊連接的原生支援
- 現代化應用內容的寬螢幕 16:9 顯示器
- 預先校準的十點多重觸控螢幕，無須重新校準
- 強化玻璃與不銹鋼結構適合 NEMA 4X 與 IP66 應用

人機介面選擇

型號	顯示螢幕尺寸	解析度	框架類型	安裝	投射的電容式觸控螢幕
6200M-12WBN	12.1 英吋	1280 x 800	強化玻璃與不銹鋼環	面板 (IP66/NEMA 4X) VESA (IP20)	是 十點多觸控
6200M-15WBN	15.6 英吋	1366 x 768			
6200M-19WBN	18.5 英吋				
6200M-22WBN	21.5 英吋	1920 x 1080			

對於關於工業電腦的完整技術規格、認證與環境規格，請參考 Industrial Computers and Monitors Specifications Technical Data，出版物 IC-TD001。

備註 :

工業用監視器為嚴酷的工業環境提供最新的 LCD 技術。透過任何這些洛克威爾自動化 ® 無顯示螢幕電腦的監視器，建立強大的視覺化、維護、控制或資訊計算解決方案：

- 效能監視器適合特殊用途環境，例如 UL 類別 I，2 級以及食品飲料區域，提供抗熱、震盪與振動的保護。結合 6181X 危險位置電腦以取得完整的系統解決方案。
- 標準監視器適合控制室與非危險地點使用。
- 這些監視器包含電纜與電源供應器。

效能監視器

標準監視器

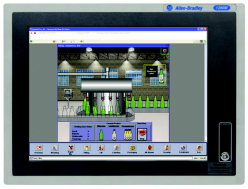

對於關於工業電腦與監視器的完整技術規格、認證與環境規格，請參考 Industrial Computers and Monitors Specifications Technical Data，出版物 IC-TD001。

人機介面選擇 — 6176M 標準監視器

機型	型號	顯示螢幕尺寸	安裝	電阻式觸控式螢幕	框架
1550M	6176M-15PN	15 英吋 TFT LCD 顯示螢幕	盤體		鋁
	6176M-15PT			X	
	6176M-15VN		VESA		塑膠
	6176M-15VT			X	
1750M	6176M-17PN	17 英吋 TFT LCD 顯示螢幕	盤體		鋁
	6176M-17PT			X	
	6176M-17VN		VESA		塑膠
	6176M-17VT			X	
1950M	6176M-19PN	19 英吋 TFT LCD 顯示螢幕	盤體		鋁
	6176M-19PT			X	
	6176M-19VN		VESA		塑膠
	6176M-19VT			X	

人機介面選擇 — 6186M 效能監視器

<table>
<tr><th>機型</th><th>型號</th><th>顯示螢幕尺寸</th><th>安裝</th><th>電阻式觸控式螢幕</th><th>框架</th></tr>
<tr><td rowspan="2">1200M</td><td>6186M-12PN</td><td rowspan="2">12.1 英吋
TFT LCD 顯示螢幕</td><td rowspan="12">盤體</td><td></td><td rowspan="4">鋁</td></tr>
<tr><td>6186M-12PT</td><td>X</td></tr>
<tr><td rowspan="4">1500M</td><td>6186M-15PN</td><td rowspan="4">15 英吋
TFT LCD 顯示螢幕</td><td></td></tr>
<tr><td>6186M-15PT</td><td>X</td></tr>
<tr><td>6186M-15PNSS</td><td></td><td rowspan="2">不鏽鋼</td></tr>
<tr><td>6186M-15PTSS</td><td>X</td></tr>
<tr><td rowspan="4">1700M</td><td>6186M-17PN</td><td rowspan="4">17 英吋
TFT LCD 顯示螢幕</td><td></td><td rowspan="2">鋁</td></tr>
<tr><td>6186M-17PT</td><td>X</td></tr>
<tr><td>6186M-17PNSS</td><td></td><td rowspan="2">不鏽鋼</td></tr>
<tr><td>6186M-17PTSS</td><td>X</td></tr>
<tr><td rowspan="4">1900M</td><td>6186M-19PN</td><td rowspan="4">19 英吋
TFT LCD 顯示螢幕</td><td></td><td rowspan="2">鋁</td></tr>
<tr><td>6186M-19PT</td><td>X</td></tr>
<tr><td>6186M-19PNSS</td><td></td><td rowspan="2">不鏽鋼</td></tr>
<tr><td>6186M-19PTSS</td><td>X</td></tr>
</table>

關於這些人機介面可用的配件相關資訊，請參閱第 73 頁。

VersaView 5000 電腦與 VersaView 5100 監視器

下表條列 VersaView® 5000 電腦與 VersaView 5100 監視器的配件。

電源供應器

型號	說明	搭配用於
6200V-MPS4	90W External AC 或 DC 電源供應器	VersaView 5100 監視器 VersaView 5200 Compact 無顯示器電腦 VersaView 5200 整合式顯示器電腦 VersaView 5400 Compact 無顯示器電腦 VersaView 5400 整合式顯示器電腦

安裝硬體

型號	說明	搭配用於
6200V-MCLPS4	備用固定夾 (14)	VersaView 5100 監視器 VersaView 5200 整合式顯示器電腦 VersaView 5400 整合式顯示器電腦
6200V-BXDIN	DIN 軌道安裝托架套件	VersaView 5200 Compact 無顯示器電腦 VersaView 5400 Compact 無顯示器電腦
6200V-BXWALL	牆壁固定托架套件	
6200V-BXMACH	機器固定托架套件	
6200V-BXLGCY	6155R 舊式安裝托架套件	
6200V-BXVESA	VESA 固定托架套件	

電纜

型號	說明	搭配用於
6200V-DPCBL2M	DisplayPort 電纜，2 m (6.5 ft)	VersaView 5100 監視器 VersaView 5200 Compact 無顯示器電腦 VersaView 5200 整合式顯示器電腦 VersaView 5400 Compact 無顯示器電腦 VersaView 5400 整合式顯示器電腦
6200V-DVICBL2M	DVI 電纜，2 m (6.5 ft)	
6200V-VGACBL2M	VGA 電纜，2 m (6.5 ft)	
6200V-USBCBL2M	USB 電纜，2 m (6.5 ft)	

轉接器

型號	說明	搭配用於
6189V-DVIVGA	DVI-I 轉 VGA 轉接器	VersaView 5100 監視器
6200V-DPVGA2	DisplayPort 至 VGA 轉接器	VersaView 5200 Compact 無顯示器電腦 VersaView 5200 整合式顯示器電腦 VersaView 5400 Compact 無顯示器電腦 VersaView 5400 整合式顯示器電腦
6200V-DPDVI2	DisplayPort 至 DVI 轉接器	

外殼套件

型號	說明	搭配用於
6200V-DCCONN	直流電源連接器外殼套件	VersaView 5100 監視器 VersaView 5200 Compact 無顯示器電腦 VersaView 5200 整合式顯示器電腦 VersaView 5400 Compact 無顯示器電腦 VersaView 5400 整合式顯示器電腦

整合式顯示螢幕電腦

下表列舉 6181P 整合式顯示螢幕電腦的配件。

儲存磁碟機

型號	說明	搭配用於
6189V-CFSSD8GB	CF 8 GB 固態磁碟機	6181P （F 系列）
6189V-CFSSD16GB	CF 16 GB 固態磁碟機	
6189V-6181TRAY	2.5" HDD 空線槽	
6189V-6181HDD100GB	備用安裝於 HDD 線槽的 2.5 英吋 100 GB HDD	
6189V-6181SSD32GB	備用安裝於 SSD 線槽的 2.5 英吋 32 GB SLC SSD	
6189V-6181SSD64GB	備用安裝於 SSD 線槽的 2.5 英吋 64 GB SLC SSD	
6189V-6181SSD256GB	備用安裝於 SSD 線槽的 2.5 英吋 256 GB MLC SSD	

記憶模組

型號	說明	搭配用於
6189V-8GSODDR3	備用 DDR3 記憶體 2 x 4 GB SO-DIMM	6181P （F 系列）
6189V-16GSODDR3	升級 DDR3 記憶體 2 x 8 GB SO-DIMM	

附加卡與模組

型號	說明	搭配用於
6189V-PCIENET	乙太網 PCI 卡，10/100/1000Mbps	6181P （F 系列）
6189V-EXTPCI2	PCIe 插槽擴充組件：總共包含延伸後方盤體與三個上昇纜線卡： • 1 PCIe 4x 與 1 PCI • 2 PCIe 4x • 2 個 PCI	
6189V-PCIR	PCIe 插槽舊式組件：1 PCI 的上昇纜線卡	

電源供應器

型號	說明	搭配用於
6189V-PSU6181DC	備用直流電源供應器	6181P （F 系列）(1)
6189V- PSU6181AC	備用交流電源供應器	6181P （F 系列）(2)

(1) 必須只能用於直流裝置。

(2) 必須只能用於交流裝置。

螢幕保護蓋

型號	說明	數量	搭配用於
6189V-SCRNCOVER12	螢幕保護蓋	10	6181P/F, 6181P （F 系列）
6189V-SCRNCOVER15			6181P/F, 6181P （F 系列）(1)
6189V-SCRNCOVER17			6181P/F, 6181P （F 系列）

(1) 不包括 16:9 寬螢幕機型。

安裝硬體

型號	說明	搭配用於
6189V-MCLPS3	14 個備用安裝環	6181P （F 系列）
6189V-BOOKBRKT	無顯示機型的書架托架	6181P 無顯示 （F 系列）

電纜

型號	說明	搭配用於
6189V-DVICBL2	數位視訊電纜，2 m (6.5 ft)	6181P（F 系列）
6189V-DVICBL5	數位視訊電纜，5 m (16.4 ft)	

工業用鍵盤與指向裝置

型號	說明	材質：	搭配用於
6189V-HPMOUSE	PS/2™ 桌面滑鼠，三個按鈕	不鏽鋼	6181P（F 系列）
6189V-HPMOUSEP	PS/2™ 面板安裝滑鼠，三個按鈕		
6189V-KBDEPS1	PS/2 桌面鍵盤 / 滑鼠，116 個按鍵		
6189V-KBPEPS1	PS/2 面板安裝鍵盤 / 滑鼠，116 個按鍵		
6189V-KBDEPC1U	USB 桌面鍵盤 / 滑鼠，116 個按鍵	聚碳酸酯	

轉接器

型號	說明	搭配用於
6189V-DPDVI	DVI-D 轉接器的顯示連接埠	6181P（F 系列）
6189V-DPVGA	VGGA 轉接器的顯示連接埠	

備品零件

型號	說明	搭配用於
6189V-ODD	備用與升級套件 - CD/DVD	6181P（F 系列）
6189V-USBKEY	前 USB 連接埠的按鍵	
6189V-ACCESSBOX6181	更換配件盒	

危險位置電腦

下表列舉危險位置電腦的配件。

記憶模組

型號	說明	搭配用於
6189X-8GDDR3	8 GB DDR3 記憶體	6181X - H 系列
6189X-16GDDR3	16 GB DDR3 記憶體	
6189X-4GDDR2	4 GB DDR2 記憶體	6181X - F/G 系列

安裝硬體

型號	說明	數量
6189X-MCLPS	固定夾	10

儲存磁碟機

型號	說明	搭配用於
6189X-128GBSSD	128 GB 固態磁碟機	6181X - H 系列
6189X-256GBSSD	256 GB 固態磁碟機	
6189V-CFSSD8GB	CF 8 GB 固態磁碟機	6181X - F/G 系列
6189V-CFSSD16GB	CF 16 GB 固態磁碟機	

無顯示螢幕電腦

下表列舉 6177R 無顯示螢幕電腦的配件。

儲存磁碟機

型號	說明	搭配用於
6189V-35HDD500GB	3.5 英吋 500 GB SATA 硬碟槽	750R, 1450R (6177R 系列 C)
6189V-35HDDTRAY	空的硬碟槽	

記憶模組

型號	說明	搭配用於
6189V-4GDDR3	4 GB DDR3 記憶體	750R, 1450R (6177R 系列 C)

附加卡與模組

型號	說明	搭配用於
6189V-PCIENET	乙太網 PCI 卡，10/100/1000Mbps	6177R
6189V-PCIBARMM	I/0 卡固定托架	6177R 機械固定
6189V-PCIBARRM	I/0 卡固定托架	6177R 機架固定

安裝硬體

型號	說明	搭配用於
6189V-RACKSLIDES	將電腦固定於機櫃內的機架滑槽	6177R 機架固定

電纜

型號	說明	搭配用於
6189V-DVIVGA	DVI-I 轉 VGA 轉接器	6177R

工業用鍵盤與指向裝置

型號	說明	材質：	搭配用於
6189V-HPMOUSE	PS/2 桌面滑鼠，三個按鈕	不鏽鋼	6177R
6189V-HPMOUSEP	PS/2™ 面板安裝滑鼠，三個按鈕		
6189V-KBDEPS1	PS/2 桌面鍵盤 / 滑鼠，116 個按鍵		
6189V-KBPEPS1	PS/2 面板安裝鍵盤 / 滑鼠，116 個按鍵		
6189V-KBDEPC1U	USB 桌面鍵盤 / 滑鼠，116 個按鍵	聚碳酸酯	

工業用監視器

下表列舉 6176M 與 6186M 工業用監視器的配件。

電源供應器

型號	說明	搭配用於
6189V-MPS3	交流轉直流電源轉接器	6176M, 6186M

螢幕保護蓋

型號	說明	數量	搭配用於
6189V-SCRNCOVER12	螢幕保護蓋	10	6186M-12
6189V-SCRNCOVER15			6176M-15、6186M-15
6189V-SCRNCOVER17			6176M-17、6186M-17

安裝硬體

型號	說明	數量	搭配用於
6189V-MCLPS2	固定夾	12	6176M
6189V-MCLPS3		14	6186M

電纜

型號	說明	搭配用於
6189V-DVICBL2	數位視訊電纜，2 m (6.5 ft)	6176M, 6186M
6189V-DVICBL5	數位視訊電纜，5 m (16.4 ft)	
6189V-TCHCBL2	序列觸控螢幕電纜，2 m (6.5 ft)	
6189V-VGACBL2	類比 VGA 視訊電纜，1.8 m (6 ft)	
6189V-USBCBL2	USB 觸控螢幕電纜，1.8 m (6 ft)	

作業系統升級

型號	說明	搭配用於
6189V-WIN10UPG	Windows 10 IoT Enterprise LTSB 64 位元升級執照	6181P – 僅 F 系列 6177R – 僅 C 系列

ThinManager 軟體

ThinManager® 為自動化網路提供軟體解決方案，為每台 PC、薄型用戶端、行動裝置與使用者啟用集中式的安全組態，以及應用程式與內容部署。ThinManager 透過強大的視覺化與認證功能提高實體與資訊安全，讓您簡化所有裝置與使用者的管理而降低維護與停機時間。

您也可以使用可攜式的 ThinManager 內建行動解決方案 Relevance®— 唯一的定位服務行動管理平台，讓應用程式與內容在您的設施內安全地傳輸到特定的地點，絕不外洩。

FactoryTalk HMI 軟體

FactoryTalk® View 效能與能見度 HMI 軟體包括 FactoryTalk View Machine Edition、FactoryTalk View Site Edition、FactoryTalk ViewPoint 與 FactoryTalk View Studio 的設計具備共用的外觀、感覺與導覽，以協助加速 HMI 開發與訓練時間。

支援洛克威爾自動化整合式架構 (Rockwell Automation® Integrated Architecture®) 平台的 FactoryTalk View 軟體，是可擴充監控解決方案整合套件的一部份，該解決方案可在網路跨越機器層級之應用至管理監控層級人機介面應用。此 HMI 軟體套件產品提供您共用的開發環境、應用程式再利用與提高生產力的架構、降低生產成本與提高品質。

結合洛克威爾自動化硬體與其軟體提供來自業界領袖的全面應用程式支援。關於可用的 HMI 軟體，請造訪 http://www.rockwellautomation.com/rockwellsoftware。

FactoryTalk View Machine Edition 軟體

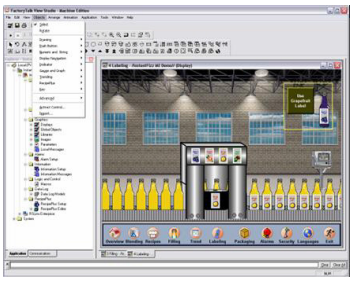

FactoryTalk View Machine Edition (ME) 軟體支援開放與內嵌的操作員介面解決方案，以監視與控制個別的機器或小型製程。此軟體包含多平台之間一致的操作員介面，包括 Microsoft Windows 8.1、7、XP、Server 與 Embedded Compact 解決方案。Factory Talk View ME 軟體包韓設計與執行環境。

FactoryTalk View Studio 軟體

FactoryTalk View Studio 軟體是建立與測試 HMI 應用程式的設計環境，包括圖形顯示、趨勢、警報與即時動畫。可以建立執行檔案執行於 PanelView™ Plus 人機介面或工業電腦。

FactoryTalk View ME Station

FactoryTalk View ME Station 是 HMI 應用程式的執行環境。FactoryTalk View ME Station 自動在人機介面上安裝與啟動。在工業電腦上執行 HMI 應用程式時需啟動 FactoryTalk View ME Station。

FactoryTalk View ME 軟體提供許多優點：

- 警示操作員必須立即對情況採取行動的警報
- 限制操作員存取特定顯示的安全性
- RecipePlus 對機器或製程配方的管理
- 每種執行應用切換支援達 20 種語言的執行語言(1)
- 全域與預定義的物件是時間與記憶體保護程式
- RSLogix 5000® 與 Studio 5000 Logix Designer® 製程面板
- 將執行應用程式轉換成設計應用程式的能力
- 參數通過以促進顯示與設計效率的再使用

FactoryTalk View Site Edition 軟體

FFactoryTalk® View Site Edition (SE) 是管理監控層級 HMI 軟體監督與控制分散式伺服器端 / 多使用者應用程式。提供綜合性的精確操作概況，符合多個重要關係人的要求，包括工程、維護、操作與生產資訊科技 (IT)。

FactoryTalk View Site Edition (SE) 在單一軟體套件內提供穩健且可靠的功能，可以從單機 HMI 系統擴充至分散式的視覺化解決方案。如同我們的客戶在前幾年所經歷的，FactoryTalk View SE 讓您利用行動性、虛擬化技術與其它新的技術，滿足 HMI 在製程、批量與分散應用中的挑戰，並在您需要的時間與地點提供關鍵的能見度。

FactoryTalk View SE 應用程式是在 FactoryTalk View Studio 設計環境內建立與測試的：

- 與其他 FactoryTalk 啟用產品共用的資料與無縫整合。FactoryTalk Services Platform 提供共用的服務，例如各種產品的安全、警報與診斷。
- 以 FactoryTalk Live Data 與到洛克威爾自動化控制器的周邊連線將廠房通訊最佳化。
- 直接存取控制器內的標籤資訊，無須建立 HMI 標籤。
- 從網路上的任何地點配置應用程式，並以遠端多使用者組態的能力對執行系統進行變更。
- 只要定義一次圖形顯示，就能用於整個分散式系統。
- 在集中式紀錄資料庫中提供操作員與警報資訊的稽核軌跡。
- 使用用戶端 VBA 與外漏的圖形物件模型自訂操作員體驗。
- 以線上建立與編輯圖形及選項伺服器端備援，將系統可用性最大化。
- TrendPro 是新的趨勢工具，協助操作員以內建的分析工具存取即時資料。 該工具從以前難以存取的各種來源擷取，呈現有脈絡的生產數據：FactoryTalk View SE 資料記錄、FactoryTalk Live Data 與 FactoryTalk Historian 資料。最新的版本提供操作員簡易、專門的拖放能力，將趨勢置於重要位置。
- 透過新的標籤延伸屬性，開發人員可以直接從控制器存取標籤說明、工程單位與最小 / 最大設定值。這會降低重複錯誤的機率並簡化設計流程。此外，新的標籤延伸屬性可以簡化語言的切換。開發人員無需在 HMI 內設計程式語言字串，現在可以直接從控制器存取翻譯的內容，進一步節省設計時間。
- 新的配方管理器提供簡單的方式，可一次下載與上傳多種機器參數。 RecipePro+ 編輯器包括容易使用的介面，可以建立與編輯配方檔案，也可以匯入與匯出檔案。對於想要將其 HMI SCA DA 現代化的 Rockwell Software RSView 32 使用者，RecipePro+ 將大幅簡化向 FactoryTalk View SE 軟體的遷移。

(1) 一個應用程式可以支援高達 40 種語言，但是執行應用程式只能使用 20 種語言。

FactoryTalk View Studio 軟體

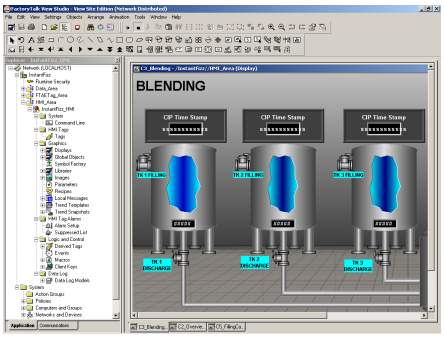

FactoryTalk View Machine Edition 與 FactoryTalk View Site Edition 共用名為 FactoryTalk View Studio 的設計環境建立應用程式。在 FactoryTalk View Studio 編輯與再使用專案的能力改善內嵌機器與監督 HMI 系統的可攜性。

透過 FactoryTalk View 軟體，套件內的所有產品都內建於同一個整合的可擴充架構。應用程式開發人員可以將整個機械層級應用程式匯入監督層級應用程式，或將個別的元件托放置監督物件，以節省開發時間並降低工程與訓練成本。

而且，您可以將 PanelBuilder® 32 (PanelView™) 應用程式匯入 FactoryTalk View ME 軟體，並將 RSView® 32 應用程式匯入 FactoryTalk View SE 軟體，以保護目前的 HMI 投資。

利用 FactoryTalk View Studio 軟體，您可以進行以下操作：

- 從一個地點配置一個操作員工作站或整個分散式應用。
- 透過一個以邏輯階層呈現直接控制器標籤與 HMI 標籤的標籤瀏覽器，從 OPC 伺服器端存取整個系統的標籤。
- 遠端配置 RSLinx® 與 FactoryTalk View SE 伺服器端。
- 透過使用完整功能的圖形編輯器建立顯示。
- 以多種語言定義顯示測試，讓操作員在執行時操切換語言。
- 使用預製的面板和 Logix 控制器內的製程控制空能通訊。

FactoryTalk ViewPoint 軟體

外掛的 FactoryTalk View SE 軟體與 PanelView Plus 6 或 7 人機介面，FactoryTalk ViewPoint 軟體從網頁瀏覽器提供隨選存取關於廠房或製程的重要資訊。廠房經理、主管、OEM、系統整合商與其他重要的關鍵人士，現在幾乎可以從任何地點存取、監控並與工廠運作互動。精簡型用戶端組態表示沒有安裝與維護用戶端軟體，降低總持有成本：

- 可以在辦公室、住家或外面檢視完整可擴充的動畫網路應用程式。
- 透過網際網路瀏覽器登入，提供經理、OEM 與系統整合商讀寫能力，以檢視與控制即時工廠操作。
- 透過使用標準的網頁瀏覽器，迅速存取即時資訊。
- 支援多個瀏覽器與用戶端裝置以提高彈性。
- 無須變更應用程式即可網路啟用 FactoryTalk View 專案。
- 無須前往客戶的廠辦，即可監督與控制 HMI 應用程式、執行診斷與提供遠端支援。
- FactoryTalk ViewPoint 行動 HMI 軟體持續將行動工作人力做為焦點，以 9.0 版提供另一層改善的生產力。現在操作員能夠直接確認或擱置行動裝置的警報通知。

軟體比較

技術

客戶需求	FactoryTalk View Site Edition (SE)	FactoryTalk View Machine Edition (ME)
作業系統（32 位元）	• Windows 8.1 Professional • Windows 8.1 Enterprise • Windows 8 Professional • Windows 8 Enterprise • Windows 7 Professional 或 Professional SP1 都有支援 • 支援 Windows Server 2008 Standard SP2 與 2008 R2 Standard SP2 • Windows XP Professional SP3 • Windows Server 2003 R2 Standard SP2	
作業系統（64 位元）	• Windows 10 Professional Windows 10 Enterprise Windows 8.1 Professional • Windows 8.1 Enterprise • Windows 8 Professional • Windows 8 Enterprise • Windows 7 Professional SP1 • Windows 7 Enterprise SP1 • Windows 7 Ultimate SP1 •Windows Server 2016 Windows Server 2012 Standard • Windows Server 2012 R2 Standard • Windows Server 2008 Standard SP2 • Windows Server 2008 R2 Enterprise SP1 或 2008 Server R2 Standard SP1 僅支援 XP Professional 32 位元 SP3，非 64 位元 • Windows Server 2008 R2 Standard SP1	
內嵌的平台		X
Windows 網域安全	X	X
OPC/ActiveX	X	X
啟用 FactoryTalk	X	X
伺服器端 VBA		
用戶端 VBA	X	

架構

客戶需求	FactoryTalk View Site Edition		FactoryTalk View Machine Edition
主要的應用	監督層：單站點或多伺服器端、多用戶端		機械層：單站台
標籤式 HMI	X		X
直接參照	X		X
	網路（分散式）	本機	
最大伺服器 / 用戶端數量	10/50		
FactoryTalk ViewPoint	X	X	X(1)
精簡型用戶端（人機介面服務）	X		
多使用者開發	X		
執行的遠端組態	X		
備援 - 資料伺服器端	X		
備援 - HMI 伺服器端	X		

(1) 僅在 PanelView™ Plus 6 與 PanelView™ Plus 7 人機介面受支援。

功能

客戶需求	FactoryTalk View Site Edition	FactoryTalk View Machine Edition
動畫[1]	與觸控	無觸控動畫
Alarms （警報）	• FactoryTalk 警報與事件 • HMI 警報 • 數位與類比 • 已定義的警報嚴重性 • 警報日誌記錄	• 標籤式（來自控制器） • 警報日誌記錄
資料記錄	• 每個專案 20 個資料記錄模式 • 每個高達 10,000 個標籤 • 登錄至 ODBC 或專屬的資料庫	• 每個專案 1 個資料記錄模式 • 高達 100 個標籤 • 最高 1,000 K 筆記錄 • 匯出為 dbf
Trend 版	• TrendX 4.0 • TrendPro	• TrendX 4.0 子集
Security	• 安全性指派給標籤、圖形顯示、巨集、指令、OLE 物件 • 本機或 Windows 安全性	• 顯示式 • 本機或 Windows 安全性
其他功能	• 測試執行巨集 • 衍生標籤 • 事件偵測器	• 測試執行巨集 • 衍生標籤 • S/BTest RunMacrosDerived 標籤
價格模式	• 顯示式價格 • 多層級	• 包含於 PanelView Plus 6 或顯示式價格 • 請勿開始 FactoryTalk View ME Station

(1) 包含能見度、顏色、充填、水平與垂直位置、寬度、高度、旋轉、水平與垂直滑桿等等。

Studio 5000 View Designer HMI 軟體

Studio 5000 View Designer® 是 PanelView 5500 操作員人機介面的開發環境，包含為 Studio 5000 Automation Engineering and Design Environment™ 的一部分。此整合的環境讓工程師只要輸入一次組態資訊，就可以在整個自動化設計系統中使用。PanelView 5500 與 Studio 5000® 的整合讓您更輕鬆地建立現代化的應用程式，且更迅速地做出資料導向的決策。

使用搭載 ControlLogix® 控制器的 Studio 5000 View Designer，提供強化的功能整合，例如：

- PanelView 5500 平台自動提供基於 Logix 的警示。HMI 應用程式無須警報組態。
- 預先設定的系統橫幅、警示摘要及診斷顯示可減少設計時間，並能提供始終如一的使用者體驗。
- 高速的 HMI 按鈕可以為機器分疊應用提供快速的回應和回饋。
- 支援 Logix 標籤延伸屬性，有助於開發更豐富的相關內容。
- 直覺型 View Designer 環境縮短配置時間。
- 可縮放向量圖形可根據任何終端機大小自動調整物件或畫面。
- 可搜尋的圖形元件工具盒附有內建的動畫可簡化配置。
- 建立客製化、可重複使用的外掛圖形，打造應用程式更有效率。
- 多語支援與語言轉換功能讓使用者在 PanelView 5500 上進行語言切換，支援全球使用者的需求。

作業系統與服務套件相容性

此版本的 Studio 5000 View Designer 應用程式已經在以下作業系統進行測試：

- Microsoft® Windows® 7 Professional （64 位元），Service Pack 1
- Microsoft® Windows® 7 Professional （32 位元），Service Pack 1
- Microsoft Windows Server 2008 R2 Standard Edition，Service Pack 1
- Microsoft Windows 8 Professional （64 位元）
- Microsoft Windows 8.1 Professional （64 位元）
- Windows 10 Professional
- Windows 10 Enterprise
- Microsoft Windows Server 2012 Standard Edition （Windows 8 伺服器版本）

  備註：在 Windows 8 與 Windows 8.1 作業系統執行於許多啟用觸控的裝置上，View Designer 應用程式的許多功能可能無法啟用觸控。許多功能應該可以搭配觸控，但是軟體只使用鍵盤與滑鼠測試過。

此版本的 Studio 5000 View Designer 應用程式應該可以在以下作業系統的所有其他版本與服務套件上正確操作，但是並未經過測試：

- Microsoft Windows 7
- Microsoft Windows Server 2008 R2
- Microsoft Windows 8
- Microsoft Windows Server 2012
- Microsoft Windows Server 2012 R2
- Windows Server 2016

軟體選擇

本節的表格提供可用 HMI 軟體的型號與說明。

ThinManager 軟體

表格條列 ThinManager 軟體可用的組態。

ThinManager 軟體

型號	說明
9541-TM-005-XLR	ThinManager 5 Pack S/W
9541-TM-010-XLR	ThinManager 10 Pack S/W
9541-TM-025-XLR	ThinManager 25 Pack S/W
9541-TMM-005-XLR	ThinManager 5 Mirrored Pack S/W
9541-TMM-010-XLR	ThinManager 10 Mirrored Pack S/W
9541-TMM-025-XLR	ThinManager 25 Mirrored Pack S/W
9541-TMR-005-XLR	ThinManager 5 Redun Pack S/W
9541-TMR-010-XLR	ThinManager 10 Redun Pack S/W
9541-TMR-025-XLR	ThinManager 25 Redun Pack S/W
9541-TM-025-MPXLR	ThinManager 25 Muni-Pack S/W
9541-TMR-025-MPXLR	ThinManager 25 Redun Muni-Pack S/W

FactoryTalk HMI 軟體

若要選擇您的慣用語言，請更換型號中的 xx，EN 是英文、DE 是德文、FR 是法文、JP 是日文，或 ZH 為簡體中文。

FactoryTalk View Machine Edition (ME) 軟體

型號	說明
9701-VWSTMxxE	FactoryTalk View Studio for Machine Edition - 開發與測試機械層 HMI 應用程式的組態軟體。 FactoryTalk View Machine Edition includes RSLinx® Enterprise 與 KEPServer Enterprise 軟體。

若要選擇您的慣用語言，請更換型號中的 xx，EN 是英文、DE 是德文、FR 是法文、JP 是日文，或 ZH 為簡體中文。

FactoryTalk View Machine Edition (ME) Station

型號	說明 (1) (2)
9701-VWMR015AxxE	FactoryTalk View ME Station 執行 15 顯示
9701-VWMR030AxxE	FactoryTalk View ME Station 執行 30 顯示
9701-VWMR075AxxE	FactoryTalk View ME Station 執行 75 顯示
9701-VWMR250AxxE	FactoryTalk View ME Station 執行 250 顯示 RS-232 操作電線、9 針腳 D 型至 8 針腳迷你 DIN

(1) FactoryTalk View Machine Edition Station 是執行環境，以 FactoryTalk View Studio 建立的 FactoryTalk View ME 專案執行於搭載 Windows 作業系統的電腦上。
(2) 所有的 PanelView Plus 6 or PanelView Plus 7 人機介面皆包含 FactoryTalk View ME Station Runtime。

若要選擇您的慣用語言，請更換型號中的 xx，EN 是英文、DE 是德文、FR 是法文、JP 是日文，或 ZH 為簡體中文。

FactoryTalk View Site Edition (SE) 軟體

型號	說明[1]
9701-VWSTxxE	FactoryTalk View Studio for FactoryTalk View Enterprise - 開發與測試機械層與監督層 HMI 應用程式的組態軟體
9701-VWSCWAxxE	FactoryTalk View SE 用戶端 - 檢視並與 FactoryTalk View SE 伺服器端互動的軟體[2]
9701-VWSCRAxxE	FactoryTalk View SE View 用戶端 - 提供唯讀能力令
9701-VWSB015AxxE	FactoryTalk View ME Station 15 顯示
9701-VWSB025AxxE	FactoryTalk View ME Station 25 顯示
9701-VWSB100AxxE	FactoryTalk View ME Station 100 顯示
9701-VWSB250AxxE	FactoryTalk View ME Station 250 顯示
9701-VWSB000AxxE	FactoryTalk View ME Station 無限制顯示
9701-VWSS025LxxE	FactoryTalk View SE 伺服器端 25 顯示連帶 RSLinx® Enterprise
9701-VWSS100LxxE	FactoryTalk View SE 伺服器端 100 顯示連帶 RSLinx Enterprise
9701-VWSS250LxxE	FactoryTalk View SE 伺服器端 250 顯示連帶 RSLinx Enterprise
9701-VWSS000LxxE	FactoryTalk View SE 伺服器端無限制顯示連帶 RSLinx Enterprise

(1) FactoryTalk View Station 與 FactoryTalk View SE Server 包含 RSLinx Enterprise and RSLinx Classic 軟體，版本 3.70。
(2) FactoryTalk View SE 伺服器端儲存 HMI 專案元件並伺服至用戶端，例如圖形顯示。

FactoryTalk ViewPoint 軟體

型號[1]	說明[2]
9522-VWP01RENE	FactoryTalk ViewPoint 1 用戶端系統
9522-VWP03RENE	FactoryTalk ViewPoint 3 用戶端系統
9522-VWP05RENE	FactoryTalk ViewPoint 5 用戶端系統
9522-VWP10RENE	FactoryTalk ViewPoint 10 用戶端系統
9522-VWP25RENE	FactoryTalk ViewPoint 25 用戶端系統
9522-VWP50RENE	FactoryTalk ViewPoint 50 用戶端系統

(1) 訂購這些型號以使用 FactoryTalk ViewPoint 軟體與 FactoryTalk View SE 網路或本機應用程式。
(2) FactoryTalk ViewPoint 伺服器端與一個用戶端存取授權包含於 PanelView Plus 6 或 PanelView Plus 7 人機介面的採購。FactoryTalk ViewPoint 軟體與 PanelView Plus 6 或 PanelView Plus 7 人機介面無需使用其他型號。

第三方連線

型號	說明
9301-OPCSRVENE	KEPServer Enterprise FactoryTalk View Site Edition 與 FactoryTalk View Machine Edition

Studio 5000 View Designer HMI 軟體

表格說明可用的 Studio 5000 View Designer 軟體。

Studio 5000 HMI 軟體

型號	說明
9324-RLD200ENE	ESD - Studio 5000 Mini，英文
9324-RLD200ENM	MEDIA - Studio 5000 Mini，英文
9324-RLD250ENE	ESD - Studio 5000 Lite Edition，英文
9324-RLD250ENM	MEDIA - Studio 5000 Lite Edition，英文
9324-RLD300ENE	ESD - Studio 5000 Standard，英文
9324-RLD300ENM	MEDIA - Studio 5000 Standard，英文
9324-RLD600ENE	ESD - Studio 5000 Full Edition，英文
9324-RLD600ENM	MEDIA - Studio 5000 Full Edition，英文
9324-RLD700NXENE	ESD - Studio 5000 Professional Edition，英文
9324-RLD700NXENM	MEDIA - Studio 5000 Professional Edition，英文

備註 :

其他資源

這些文件包含與洛克威爾自動化公司生產的相關產品有關的詳細資訊。

資源	說明
PanelView 5500 Terminal Specifications Technical Data，出版物 2715-TD001	提供 PanelView 5500 人機介面的技術規格、認證與環境規格。
PanelView Plus 7 Performance Terminals Technical Data，出版物 2711P-TD009	提供 PanelView Plus 7 Performance 人機介面的技術規格、認證與環境規格。
PanelView Plus 7 Standard Terminals Technical Data，出版物 2711P-TD008	提供 PanelView Plus 7 Standard 人機介面的技術規格、認證與環境規格。
PanelView Plus 6 Specifications Technical Data，出版物 2711P-TD005	提供 PanelView Plus 6 人機介面的技術規格、認證與環境規格。
MobileView Tethered Operator Terminal Technical Data，出版物 2711T-TD001	提供 MobileView tethered 操作員人機介面的技術規格、認證與環境規格。
PanelView 800 Terminals Technical Data，出版物 2711R-TD001	提供 PanelView 800 人機介面的技術規格、認證與環境規格。
Industrial Computers and Monitors Specifications Technical Data，出版物 IC-TD001	提供工業電腦與監視器的技術規格、認證與環境規格。
PanelView Plus 6 Terminals to PanelView Plus 7 Terminals Catalog Number Conversions Migration Guide，出版物 2711P-AP004	提供關於如何將 PanelView Plus 6 人機介面轉換程新一代的人機介面：PanelView Plus 7 Performance 人機介面與 PanelView Plus 7 Standard 人機介面。
工業自動化配線及接地指南，出版物 1770-4.1	提供安裝洛克威爾自動化工業用系統的一般指導原則。
產品認證網站，rok.auto/certifications	提供符合聲明、證書及其他認證細節。

您可至下列網址檢視或下載出版物：
http://www.rockwellautomation.com/global/literature-library/overview.page。若要訂購書面的技術文件，請洽詢本地 AllenBradley 經銷商或 Rockwell Automation 銷售代表。

Rockwell Automation 技術支援

請利用以下資源取得支援資訊。

技術支援中心	知識庫文章、使用教學影片、常見問題、聊天、使用者論壇及產品通知更新服務。	www.rockwellautomation.com/knowledgebase
當地技術支援電話號碼	您所在國家之服務地點及電話號碼。	www.rockwellautomation.com/global/support/get-support-now.page
直撥電話代碼	搜尋產品之直撥電話代碼。透過代碼直接轉接到技術支援工程師。	www.rockwellautomation.com/global/support/direct-dial.page
文獻資料庫	安裝說明、手冊、文件與技術資料。	www.rockwellautomation.com/literature
產品相容性與下載中心（**PCDC**）	取得產品互動說明、確認產品功能及搜尋相關韌體。	www.rockwellautomation.com/global/support/pcdc.page

說明文件意見回饋

您的意見將有助我們提供更佳的服務，滿足您對說明文件的需求。若有本文件改進之相關建議，請填寫 How Are We Doing？
表格，網址：http://literature.rockwellautomation.com/idc/groups/literature/documents/du/ra-du002_-en-e.pdf。

洛克威爾自動化公司在其網站上保有所有現行產品的環境資訊：
http://www.rockwellautomation.com/rockwellautomation/about-us/sustainability-ethics/product-environmental-compliance.page。

Allen-Bradley, Compact I /O, CompactLogix、Connected Components Workbench、ControlLogix、DH+、E300、FactoryTalk、FLEX I/O、GuardLogix、Integrated Architecture、Kinetix、LISTEN. THINK. SOLVE、Logix5000、Micro800、MicroLogix、MobileView、PLC-5、PanelBuilder、PanelView、PlantPAx、POINT I/O、PowerFlex、RSLinx、RSLogix 5000、RSView、Relevance、Rockwell Automation、Rockwell Software、SLC、Stratix、Studio 5000、Studio 5000 Logix Designer、Studio 5000 View Designer、與 VersaView 均為洛克威爾 自動化公司之註冊商標。

CIP 和 EtherNet/IP 皆為 ODVA 的商標。

凡不屬於 Rockwell Automation 之商標均為其所屬公司所有。

www.rockwellautomation.com

電力, 控制, 資訊解決方案總部

美洲地區: Rockwell Automation, 1201 South Second Street, Milwaukee, WI 53204-2496 USA, 電話: (1) 414.382.2000, 傳真: (1) 414.382.4444
歐洲/中東/非洲地區: Rockwell Automation NV, Pegasus Park, De Kleetlaan 12a, 1831 Diegem, Belgium, 電話: (32) 2 663 0600, 傳真: (32) 2 663 0640
亞太地區: Rockwell Automation, Level 14, Core F, Cyberport 3, 100 Cyberport Road, Hong Kong, 電話: (852) 2887 4788, 傳真: (852) 2508 1846

台灣洛克威爾國際股份有限公司 Rockwell Automation Taiwan Co., Ltd. www.rockwellautomation.com.tw

台北市104建國北路二段120號14樓
Tel: (886) 2 6618 8288, Fax: (886) 2 6618 6180

高雄市80052新興區中正三路2號19樓A室
Tel: (886) 7 9681 888, Fax: (886) 7 9680 138

出版品 VIEW-SG001U-ZC-P - 2018 年 11 月

Copyright © 2018 Rockwell Automation, Inc. 保留所有權利。