インストレーションインストラクション

Allen-Bradley

5069 Compact I/O アドレス予約モジュール

Cat. No. 5069-ARM

項目	参照ページ
モジュールの説明	5
作業を開始する前に	5
取付けのまとめ	7
モジュールの取付け	8
エンドキャップの取付け	9
5069 Compact I/O システムへの電源投入	9
モジュールの取り外し	10
モジュールの交換	10
モジュールの仕様	11
参考資料	12

製品の概要

5069-ARM アドレス予約モジュールは、5069 Compact I/O™ システムでノードアドレスを予約します。モジュールは、同じ場所に別の 5069 Compact I/O モジュールを挿入するまで取付けられたままになります。

ATTENTION: Read this document and the documents listed in the Additional Resources section about installation, configuration and operation of this equipment before you install, configure, operate or maintain this product. Users are required to familiarize themselves with installation and wiring instructions in addition to requirements of all applicable codes, laws, and standards.

Activities including installation, adjustments, putting into service, use, assembly, disassembly, and maintenance are required to be carried out by suitably trained personnel in accordance with applicable code of practice.

If this equipment is used in a manner not specified by the manufacturer, the protection provided by the equipment may be impaired.

注意: 在安装、配置、操作和维护本产品前，请阅读本文档以及“其他资源”部分列出的有关设备安装、配置和操作的相应文档。除了所有适用规范、法律和标准的相关要求之外，用户还必须熟悉安装和接线说明。

安装、调整、投运、使用、组装、拆卸和维护等各项操作必须由经过适当训练的专业人员按照适用的操作规范实施。

如果未按照制造商指定的方式使用该设备，则可能会损害设备提供的保护。

ATENCIÓN: Antes de instalar, configurar, poner en funcionamiento o realizar el mantenimiento de este producto, lea este documento y los documentos listados en la sección Recursos adicionales acerca de la instalación, configuración y operación de este equipo. Los usuarios deben familiarizarse con las instrucciones de instalación y cableado y con los requisitos de todos los códigos, leyes y estándares vigentes.

El personal debidamente capacitado debe realizar las actividades relacionadas a la instalación, ajustes, puesta en servicio, uso, ensamblaje, desensamblaje y mantenimiento de conformidad con el código de práctica aplicable.

Si este equipo se usa de una manera no especificada por el fabricante, la protección provista por el equipo puede resultar afectada.

ATENÇÃO: Leia este e os demais documentos sobre instalação, configuração e operação do equipamento que estão na seção Recursos adicionais antes de instalar, configurar, operar ou manter este produto. Os usuários devem se familiarizar com as instruções de instalação e fiação além das especificações para todos os códigos, leis e normas aplicáveis.

É necessário que as atividades, incluindo instalação, ajustes, colocação em serviço, utilização, montagem, desmontagem e manutenção sejam realizadas por pessoal qualificado e especializado, de acordo com o código de prática aplicável.

Caso este equipamento seja utilizado de maneira não estabelecida pelo fabricante, a proteção fornecida pelo equipamento pode ficar prejudicada.

ВНИМАНИЕ: Перед тем как устанавливать, настраивать, эксплуатировать или обслуживать данное оборудование, прочитайте этот документ и документы, перечисленные в разделе «Дополнительные ресурсы». В этих документах изложены сведения об установке, настройке и эксплуатации данного оборудования. Пользователи обязаны ознакомиться с инструкциями по установке и прокладке соединений, а также с требованиями всех применимых норм, законов и стандартов.

Все действия, включая установку, наладку, ввод в эксплуатацию, использование, сборку, разборку и техническое обслуживание, должны выполняться обученным персоналом в соответствии с применимыми нормами и правилами.

Если оборудование используется не предусмотренным производителем образом, защита оборудования может быть нарушена.

注意: 本製品を設置、構成、稼動または保守する前に、本書および本機器の設置、設定、操作についての参考資料の該当箇所に記載されている文書に目を通してください。ユーザは、すべての該当する条例、法律、規格の要件に加えて、設置および配線の手順に習熟している必要があります。

設置調整、運転の開始、使用、組立て、解体、保守を含む諸作業は、該当する実施規則に従って訓練を受けた適切な作業員が実行する必要があります。

本機器が製造メーカにより指定されていない方法で使用されている場合、機器により提供されている保護が損なわれる恐れがあります。

ACHTUNG: Lesen Sie dieses Dokument und die im Abschnitt „Literaturverweise" genannten Dokumente zur Installation, Konfiguration und Bedienung dieser Ausrüstung sorgfältig durch, bevor Sie dieses Produkt installieren, konfigurieren, bedienen oder instandsetzen. Benutzer müssen sich mit den Anweisungen zur Installation und Verdrahtung vertraut machen und müssen die Anforderungen aller geltenden Vorschriften, Gesetze und Normen kennen.

Aktivitäten wie Installation, Einstellung, Inbetriebnahme, Verwendung, Montage, Demontage und Instandsetzung müssen durch ausreichend geschultes Personal in Übereinstimmung mit den geltenden Durchführungsvorschriften ausgeführt werden.

Wenn diese Ausrüstung in einer Weise verwendet wird, die nicht vom Hersteller angegeben wurde, kann der von der Ausrüstung bereitgestellte Schutz beeinträchtigt sein.

ATTENTION : Lisez ce document et les documents listés dans la section Ressources complémentaires relatifs à l'installation, la configuration et le fonctionnement de cet équipement avant d'installer, configurer, utiliser ou entretenir ce produit. Les utilisateurs doivent se familiariser avec les instructions d'installation et de câblage en plus des exigences relatives aux codes, lois et normes en vigueur.

Les activités relatives à l'installation, le réglage, la mise en service, l'utilisation, l'assemblage, le démontage et l'entretien doivent être réalisées par des personnes formées selon le code de pratique en vigueur.

Si cet équipement est utilisé d'une façon qui n'a pas été définie par le fabricant, la protection fournie par l'équipement peut être compromise.

주의: 본 제품 설치, 설정, 작동 또는 유지 보수하기 전에 본 문서를 포함하여 설치, 설정 및 작동에 관한 참고 자료 섹션의 문서들을 반드시 읽고 숙지하십시오. 사용자는 모든 관련 규정, 법규 및 표준에서 요구하는 사항에 대해 반드시 설치 및 배선 지침을 숙지해야 합니다.

설치, 조정, 가동, 사용, 조립, 분해, 유지보수 등 모든 작업은 관련 규정에 따라 적절한 교육을 받은 사용자를 통해서만 수행해야 합니다.

본 장비를 제조사가 명시하지 않은 방법으로 사용하면 장비의 보호 기능이 손상될 수 있습니다.

ATTENZIONE Prima di installare, configurare ed utilizzare il prodotto, o effettuare interventi di manutenzione su di esso, leggere il presente documento ed i documenti elencati nella sezione "Altre risorse", riguardanti l'installazione, la configurazione ed il funzionamento dell'apparecchiatura. Gli utenti devono leggere e comprendere le istruzioni di installazione e cablaggio, oltre ai requisiti previsti dalle leggi, codici e standard applicabili.

Le attività come installazione, regolazioni, utilizzo, assemblaggio, disassemblaggio e manutenzione devono essere svolte da personale adeguatamente addestrato, nel rispetto delle procedure previste.

Qualora l'apparecchio venga utilizzato con modalità diverse da quanto previsto dal produttore, la sua funzione di protezione potrebbe venire compromessa.

DİKKAT: Bu ürünün kurulumu, yapılandırılması, işletilmesi veya bakımı öncesinde bu dokümanı ve bu ekipmanın kurulumu, yapılandırılması ve işletimi ile ilgili İlave Kaynaklar bölümünde yer listelenmiş dokümanları okuyun. Kullanıcılar yürürlükteki tüm yönetmelikler, yasalar ve standartların gereksinimlerine ek olarak kurulum ve kablolama talimatlarını da öğrenmek zorundadır.

Kurulum, ayarlama, hizmete alma, kullanma, parçaları birleştirme, parçaları sökme ve bakım gibi aktiviteler sadece uygun eğitimleri almış kişiler tarafından yürürlükteki uygulama yönetmeliklerine uygun şekilde yapılabilir.

Bu ekipman üretici tarafından belirlenmiş amacın dışında kullanılırsa, ekipman tarafından sağlanan koruma bozulabilir.

注意事項: 在安裝、設定、操作或維護本產品前，請先閱讀此文件以及列於「其他資源」章節中有關安裝、設定與操作此設備的文件。使用者必須熟悉安裝和配線指示，並符合所有法規、法律和標準要求。

包括安裝、調整、交付使用、使用、組裝、拆卸和維護等動作都必須交由已經過適當訓練的人員進行，以符合適用的實作法規。

如果將設備用於非製造商指定的用途時，可能會造成設備所提供的保護功能受損。

POZOR: Než začnete instalovat, konfigurovat či provozovat tento výrobek nebo provádět jeho údržbu, přečtěte si tento dokument a dokumenty uvedené v části Dodatečné zdroje ohledně instalace, konfigurace a provozu tohoto zařízení. Uživatelé se musejí vedle požadavků všech relevantních vyhlášek, zákonů a norem nutně seznámit také s pokyny pro instalaci a elektrické zapojení.

Činnosti zahrnující instalaci, nastavení, uvedení do provozu, užívání, montáž, demontáž a údržbu musí vykonávat vhodně proškolený personál v souladu s příslušnými prováděcími předpisy.

Pokud se toto zařízení používá způsobem neodpovídajícím specifikaci výrobce, může být narušena ochrana, kterou toto zařízení poskytuje.

UWAGA: Przed instalacją, konfiguracją, użytkowaniem lub konserwacją tego produktu należy przeczytać niniejszy dokument oraz wszystkie dokumenty wymienione w sekcji Dodatkowe źródła omawiające instalację, konfigurację i procedury użytkowania tego urządzenia. Użytkownicy mają obowiązek zapoznać się z instrukcjami dotyczącymi instalacji oraz oprzewodowania, jak również z obowiązującymi kodeksami, prawem i normami.

Działania obejmujące instalację, regulację, przekazanie do użytkowania, użytkowanie, montaż, demontaż oraz konserwację muszą być wykonywane przez odpowiednio przeszkolony personel zgodnie z obowiązującym kodeksem postępowania.

Jeśli urządzenie jest użytkowane w sposób inny niż określony przez producenta, zabezpieczenie zapewniane przez urządzenie może zostać ograniczone.

OBS! Läs detta dokument samt dokumentet, som står listat i avsnittet Övriga resurser, om installation, konfigurering och drift av denna utrustning innan du installerar, konfigurerar eller börjar använda eller utföra underhållsarbete på produkten. Användare måste bekanta sig med instruktioner för installation och kabeldragning, förutom krav enligt gällande koder, lagar och standarder.

Åtgärder som installation, justering, service, användning, montering, demontering och underhållsarbete måste utföras av personal med lämplig utbildning enligt lämpligt bruk.

Om denna utrustning används på ett sätt som inte anges av tillverkaren kan det hända att utrustningens skyddsanordningar försätts ur funktion.

LET OP: Lees dit document en de documenten die genoemd worden in de paragraaf Aanvullende informatie over de installatie, configuratie en bediening van deze apparatuur voordat u dit product installeert, configureert, bediend of onderhoudt. Gebruikers moeten zich vertrouwd maken met de installatie en de bedradingsinstructies, naast de vereisten van alle toepasselijke regels, wetten en normen.

Activiteiten zoals het installeren, afstellen, in gebruik stellen, gebruiken, monteren, demonteren en het uitvoeren van onderhoud mogen uitsluitend worden uitgevoerd door hiervoor opgeleid personeel en in overeenstemming met de geldende praktijkregels.

Indien de apparatuur wordt gebruikt op een wijze die niet is gespecificeerd door de fabrikant, dan bestaat het gevaar dat de beveiliging van de apparatuur niet goed werkt.

表 1 - 環境およびエンクロージャ

注意：この装置は、過電圧カテゴリ II アプリケーション（IEC 60664-1 に定義）、高度 2000m（6562 フィート）までディレーティングなし、汚染度 2 の産業用環境での使用を意図しています。

この装置は、居住環境での使用を目的として設計されていないため、居住環境内の無線通信サービスに適切な保護を提供することはできません。

この装置は、屋内用の「開放型」装置として出荷されています。特定の環境条件に適合し、帯電部への接触による人体への危険を防ぐように適切に設計されたエンクロージャ内に取付ける必要があります。このエンクロージャは適切な難燃性を持ち、火炎の広がりを防ぐか最小限に抑えるもので、5VA の火炎伝播定格に適合するか、非金属の場合は用途ごとに承認される必要があります。また、何らかのツールを使用しなければエンクロージャの内部にアクセスできないような構造が必要です。本書の以降のセクションには、特定の製品の安全要件を満たすために必要となる、特定のエンクロージャタイプの定格に関する追加情報が記載されています。

他の参考文献：

- その他の取付け要件については、『配線と接地に関するガイドライン』(Pub.No. 1770-4.1) を参照してください。
- エンクロージャの保護レベルについては、対応する NEMA 規格 250 および EN/IEC 60529 を参照してください。

表 2 - 北米における危険な領域に関する規格

The following information applies when operating this equipment in hazardous locations:	**以下の情報は、危険な領域で本装置を操作する場合に適用されます。**
Products marked "CL I, DIV 2, GP A, B, C, D" are suitable for use in Class I Division 2 Groups A, B, C, D, Hazardous Locations and nonhazardous locations only. Each product is supplied with markings on the rating nameplate indicating the hazardous location temperature code. When combining products within a system, the most adverse temperature code (lowest "T" number) may be used to help determine the overall temperature code of the system. Combinations of equipment in your system are subject to investigation by the local Authority Having Jurisdiction at the time of installation.	「CL I, DIV 2, GP A, B, C, D」とマークされている製品は、クラス I ディビジョン 2 グループ A、B、C、D の危険な領域および非危険な領域での使用にのみ適しています。各製品は、危険な場所の温度コードを記した定格銘板でマーキングして出荷されます。システム内で製品を組み合わせる場合、最も厳しい温度コード（最低の「T」番号）を使用すると、システム全体の温度コードの判別に役立ちます。システム内での装置の組合せは、取付け時に各地域の管轄機関による検査を受ける必要があります。
WARNING **EXPLOSION HAZARD** • Do not disconnect equipment unless power has been removed or the area is known to be nonhazardous. • Do not disconnect connections to this equipment unless power has been removed or the area is known to be nonhazardous. Secure any external connections that mate to this equipment by using screws, sliding latches, threaded connectors, or other means provided with this product. • Substitution of components may impair suitability for Class I, Division 2. • If this product contains batteries, they must be changed only in an area known to be nonhazardous.	**警告** **爆発の危険** • 領域が危険でないと確認できるまで、または電源を切断するまでは、装置を切り離さないでください。 • 電源を切断するか、または領域が危険でないと確認できるまでは、コネクタを外さないでください。この製品に付属するねじ、スライディングラッチ、ねじ式のコネクタ、または他の方法で、すべての外部接続を固定してください。 • 別のコンポーネントを使用すると、クラス I、ディビジョン 2 への適合性を損ないます。 • 製品にバッテリが含まれている場合は、領域が危険でないとわかったときにのみバッテリを交換してください。

表 3 - 欧州における危険な領域に関する規格

以下は、CE、Ex **II 3 G** とマークされた製品に適用します。このようなモジュールは、以下の特長を備えています。

- 機器グループ II、機器カテゴリ 3 であり、指令 94/9/EC の付属書 II で指定されたそれらの装置の設計および構成に関連する必須健康 / 安全要求に準拠しています。詳細は、EC 適合宣言書 (http://www.rockwellautomation.com/products/certification) を参照してください。
- EN 60079-15 に基づく保護方式は「Ex nA IIC T4 Gc」です。
- 5069-ARM は以下の規格に準拠しています。EN 60079-0:2012+A11:2013、EN 60079-15:2010 (AC 125V 以下での使用の場合)、参照証明書番号 DEMKO 15 ATEX 1455X。
- それらのモジュールは、ガス、蒸気、噴霧、または気体が原因の爆発性雰囲気が発生する可能性が少ない、または稀かつ短期間しか発生する可能性のない領域での使用を目的として設計されています。そのような場所は、ATEX 指令 1999/92/EC のゾーン 2 の分類に対応します。

表 4 - IEC による危険領域の承認

以下は、IECEx 認証を受けた製品に適用します。このようなモジュールは、以下の特長を備えています。

- それらのモジュールは、ガス、蒸気、噴霧、または気体が原因の爆発性雰囲気が発生する可能性が少ない、または稀かつ短期間しか発生する可能性のない領域での使用を目的として設計されています。そのような場所は、IEC 60079-0 のゾーン 2 の分類に対応します。
- IEC 60079-15 に基づく保護方式は「Ex nA IIC T4 Gc」です。
- 5069-ARM は以下の規格に準拠しています。IEC 60079-0: 第 6 版、IEC-60079-15: 第 4 版 (AC125V 以下での使用の場合)、参照 IECEx 証明書番号 IECEx UL 15.0007X。

警告：安全な使用のための特別な条件：

- この装置は、日光またはその他の紫外線放射源に対する耐性はありません。
- この装置は、ATEX/IECEx ゾーン 2 の認可を受け、IP 保護等級が少なくとも IP54 (EN/IEC 60529 定義) のエンクロージャ内に取付けるものとします。ゾーン 2 の環境で適用した場合、汚染度 2 (EN/IEC 60664-1 で定義） 以下の環境で使用するものとします。また、何らかのツールを使用しなければエンクロージャにアクセスできないような構造が必要です。
- この装置は、ロックウェル・オートメーションにより定義された指定の定格内で使用するものとします。
- ゾーン2環境で適用された場合、定格電圧の140%を超える過渡外乱が定格電圧を超過しないよう防止処置を施すものとします。
- ユーザーズマニュアルに記載された手順に従うものとします。
- この機器は、ATEX/IECEx 認可を受けたロックウェル・オートメーションのバックプレーンとのみ使用してください。
- この製品に付属するねじ、スライディングラッチ、ねじ式のコネクタ、または他の方法で、すべての外部接続を固定してください。
- 領域が危険でないと確認できるまで、または電源を切断するまでは、装置を切り離さないでください。
- 接地はモジュールをレールに取付けることによって行ないます。
- 装置は、汚染度 2 以下の環境で使用するものとします。

表 5 - 静電防止対策

注意：この装置には静電気 (ESD) に敏感な部品が含まれているため、静電気によって内部的に損傷して通常の動作に影響する恐れがあります。この装置を取り扱う場合は、以下の静電防止対策が必要になります。

- 接地されたものに触れて、静電気を放電すること。
- 認可された接地用リストストラップを着用すること。
- コンポーネントボード上のコネクタやピンに触れないでください。
- 装置内部の回路部品に触れないでください。
- 用意できれば、静電防止ワークステーションを使用します。
- 使用しないときは、装置を適切な静電防止袋に入れて保管してください。

表 6 - 電気安全に関する注意事項

注意：

- 故障または破損が発生した場合、修理を試みないでください。 モジュールは、修理のために製造メーカに返送する必要があります。モジュールを分解しないでください。
- この装置は、0 ～ 60°C (32 ～ 140°F) の範囲の周囲温度のみでの使用が認められています。
- 装置を拭く場合、柔らかい帯電防止の布のみを使用してください。クリーナは一切使用しないでください。

重要 この資料で示す図、表、サンプルプログラム、およびレイアウトの例は、例を示すことのみを目的として提供されています。個々の用途については数値や条件が変わることが多いため、当社ではこの資料で示す例に基づいて実際に使用した場合の結果については責任を負いません。

モジュールの説明

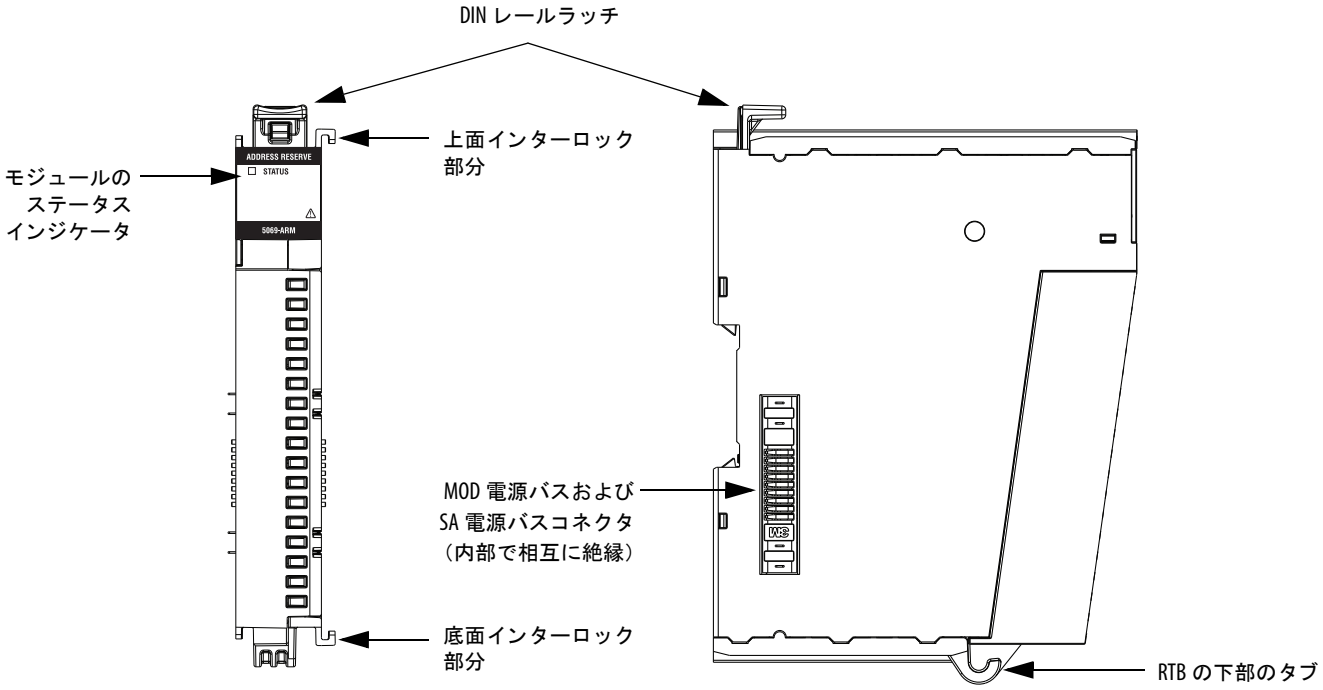

作業を開始する前に

アドレス予約モジュールを取付ける前に、5069 Compact I/O システムを取付ける必要があります。システムには、最低でも 1 つの 5069AEN2TR EtherNet/IP アダプタとバックプレーン・エンド・キャップが含まれる必要があります。エンドキャップは、5069-AEN2TR EtherNet/IP アダプタに付属しています。

5069 Compact I/O モジュールシステムの取付け方法については、『5069 Compact I/O EtherNet/IP Adapter Installation Instructions』(Pub. No. 5069-IN003) を参照してください。

5069-ARM アドレス予約モジュールは、任意の 5069 Compact I/O モジュールの横に取付けることができます。

寸法

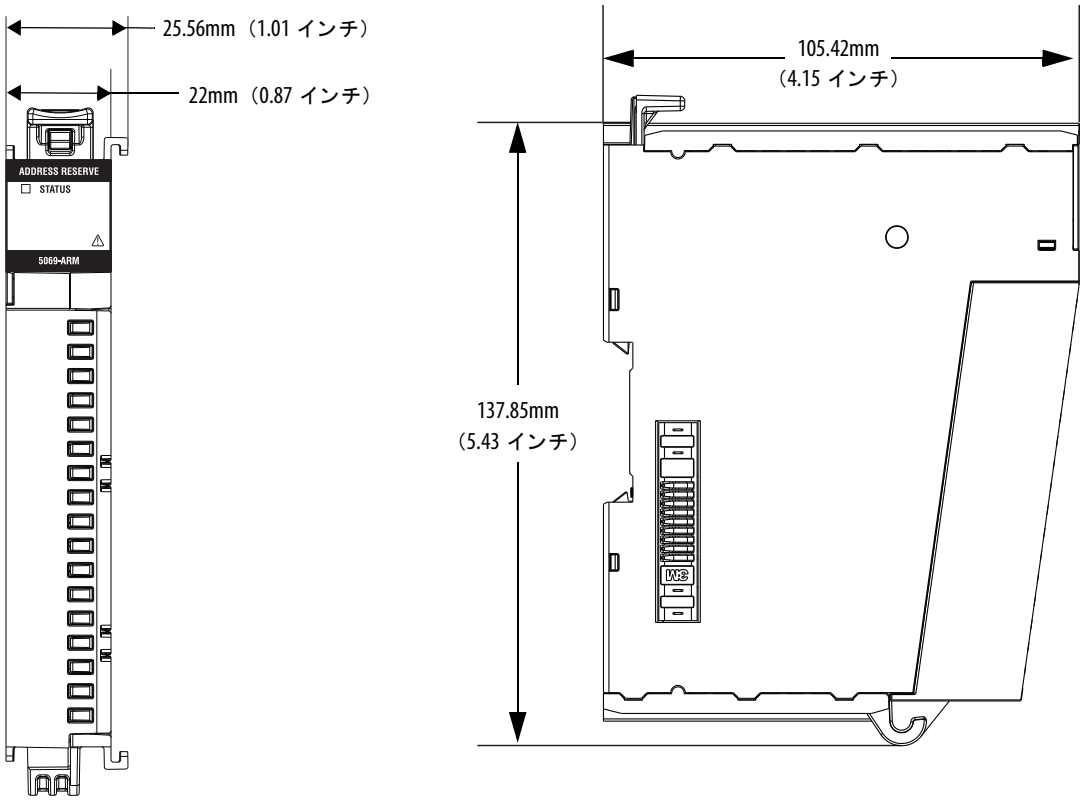

接地に関する注意事項

DIN レールは、『配線と接地に関するガイドライン』(Pub.No. 1770-4.1) に従って接地する必要があります。

注意：本製品は、DIN レールからシャーシグラウンドに接地されます。亜鉛めっき黄色クロメートスチール製 DIN レールを使用して、適切な接地を行ないます。腐食性 / 酸化性を持つ、または導線の品質が低い他の材質の DIN レール（アルミニウムやプラスチックなど）を使用すると、接地不良を引き起こすことがあります。DIN レールを約 200mm（7.8 インチ）の間隔で取付け面に固定し、適宜、留め金を使用します。DIN レールは必ず正しく接地してください。詳細は、『配線と接地に関するガイドライン』(Pub.No. 1770-4.1) を参照してください。

5069 Compact I/O システムでは以下の DIN レールを使用する必要があります。

- EN50022 － 35 x 7.5mm（1.38 x 0.30 インチ）
- EN50022 － 35 x 15mm（1.38 x 0.59 インチ）

システムの電源に関する注意事項

5069-AEN2TR EtherNet/IP アダプタは、以下によって 5069 Compact I/O システムに電力を供給します。

- **モジュール (MOD) 電力** − 5069 Compact I/O システムの稼動に必要なシステム側の電力。MOD 電力は、MOD 電源 RTB から、MOD 電源バスを通して供給されます。
- **センサ/アクチュエータ(SA)電力** − フィールド側のデバイスに電力を供給するために必要に応じて使用するフィールド側の電力。SA電力は、SA電源RTBから、SA電源バスを通して供給されます。

  5069 Compact I/O システムには、5069-FPD 電場電位ディストリビュータによっても、SA 電力を供給することができます。

重要 MOD 電源と SA 電源にはそれぞれ別の外部電源を使用することをお奨めします。これにより、1 つの電源を使用した場合に発生する可能性のある意図しない結果を防ぐことができます。
別々の外部電源を使用している場合、片方の外部電源から電力が失われても、他方の電源からの電力の供給には影響しません。例えば、別々の外部電源を使用している場合に SA 電源を失っても、MOD 電源が 5069 Compact I/O モジュールに対して引き続き電力を供給できます。

5069-ARM アドレス予約モジュールは SA 電源を使用しません。

MOD 電源と SA 電源の詳細は、以下の資料を参照してください。

- Logix5000 制御システムの EtherNet/IP 通信モジュール　ユーザーズマニュアル (Pub.No. ENET-UM004)
- 5069 Compact I/O Modules Specifications Technical Data (Pub.No. 5069-TD001)s

取付けのまとめ

5069-ARM アドレス予約モジュールを取付けるには、以下のタスクを実行します。

1. モジュールの取付け
2. エンドキャップの取付け
3. 5069 Compact I/O システムへの電源投入

モジュールの取付け

警告：電源が投入されている状態でモジュールの取付け / 取り外しを行なうと、アーク放電が発生することがあります。危険な領域での取付けは、爆発につながる可能性があります。
モジュールは、「電源投入状態での取り外しおよび挿入」(RIUP) 機能をサポートしていません。電源投入状態でモジュールの取り外し / 交換を行なわないでください。電源が切断されていることを確認してから作業を進めてください。

1. MOD 電源、および SA 電源のすべての電源が切断されていることを確認します。

   電源投入状態でモジュールを取り外した場合、前の表に示した RIUP をサポートしないことによるリスクに加え、システム MOD 電源バスと SA 電源バスにも影響が及びます。例えば、システム内の他のモジュールの MOD 電源に障害が発生する場合があります。その結果、意図しない結果が発生する可能性があります。

2. エンドキャップがシステム内の右端のモジュールに取付けられている場合は、それを外して、後で使用するために保管しておきます。

   注意：エンドキャップを捨てないでください。このエンドキャップは、DIN レールの最後のモジュールの剥き出しになった相互接続部分の保護に使用します。この処置を怠ると、感電により装置の損傷や人体に危険がおよぶ可能性があります。

3. DIN レールラッチが閉じていることを確認します。
4. DIN レールラッチが開いている場合は、前のラッチが飛び出してカチッというまで、後方のラッチをそっと後ろへ押します。

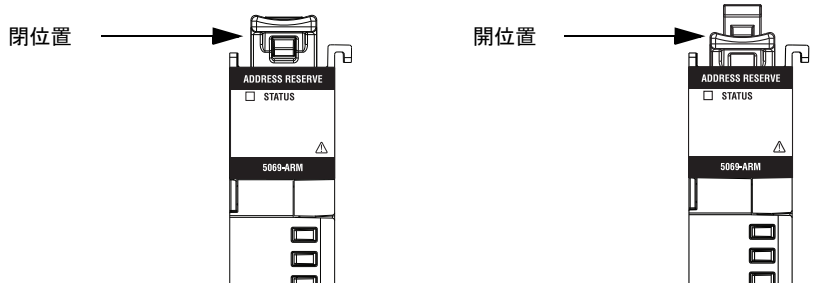

5. モジュールのインターロック部分を左側のデバイスと位置合わせします。上のインターロック部分が最初に噛み合います。
6. カチッという音がして定位置に固定するまで、モジュールを DIN レールの方向へ押します。

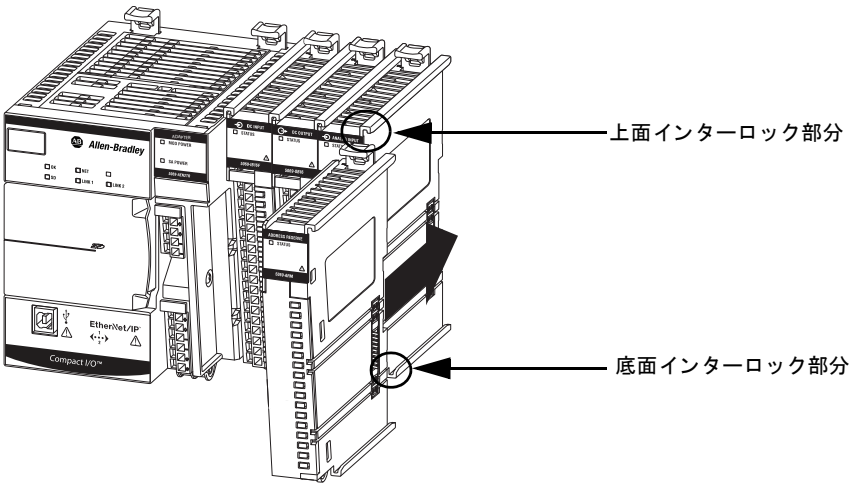

7. モジュールが以下のいずれかの方法で取付けられたことを確認します。
   - モジュールが 5069-AEN2TR アダプタ上に取付けられた場合、5069 Compact I/O モジュールの前面は 5069-AEN2TR アダプタの前面よりも若干後ろに下がった位置にセットされます。
   - モジュールが 5069 Compact I/O モジュールに取付けられた場合は、両モジュールの前面はぴったりと揃います。

エンドキャップの取付け

エンドキャップは、5069 Compact I/O システム内の最後のモジュールに取付ける必要があります。

1. エンドキャップをモジュールのインターロック部分と位置合わせします。
2. 定位置に固定されるまでエンドキャップを DIN レールの方向へ押します。

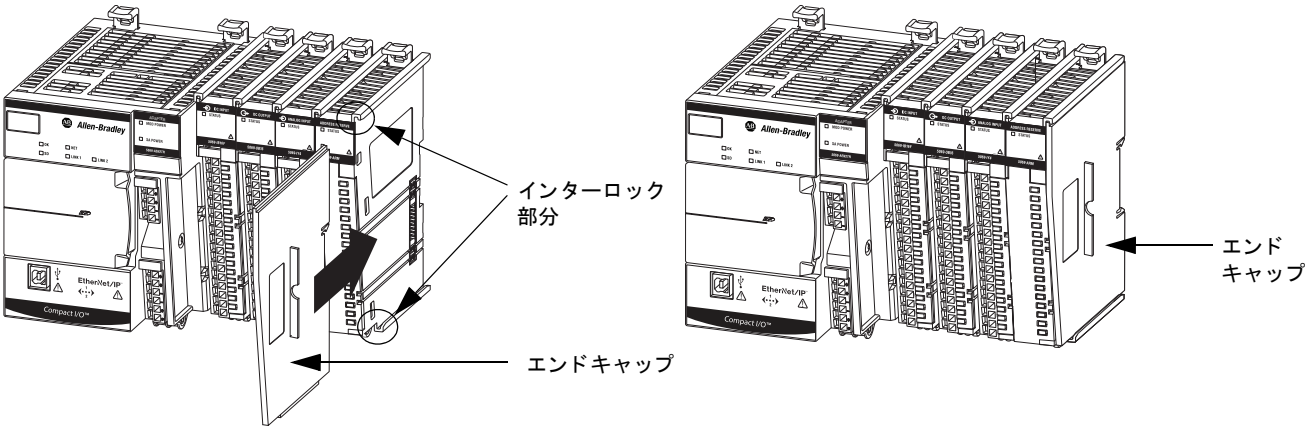

5069 Compact I/O システムへの電源投入

すべての 5069 Compact I/O モジュールを取付けたら、5069 Compact I/O システムの MOD 電源と SA 電源（使用している場合）を投入することができます。5069-AEN2TR EtherNet/IP アダプタによってシステムに電力が供給されます。詳細は、7 ページの「システムの電源に関する注意事項」を参照してください。

モジュールの取り外し

注意：電源投入状態でモジュールの取り外し / 交換を行なわないでください。バックプレーンを遮断すると、意図しない処理や予期しない機械の動きが発生することがあります。

1. システムの MOD 電源と SA 電源（使用している場合）を切断します。

重要	MOD 電源 RTB、および SA 電源 RTB（使用している場合）の電力を除去する前に、5069 Compact I/O システムへの影響を考慮してください。 5069-AEN2TR EtherNet/IP アダプタから MOD 電力と SA 電力を除去すると、システム内のすべての 5069 Compact I/O モジュールの電源が切断されます。つまり、システム側とフィールド側の電力がすべて除去されます。 MOD 電源と SA 電源を切断する前に、システムの電源遮断による意図しない結果の発生を防ぐために適切な措置をとることをお奨めします。

2. 必要に応じて、モジュールの右側からエンドキャップを取り外します。
3. DIN レールラッチを押さえ、カチッといったら離します。
4. DIN レールからモジュールを取り外します。

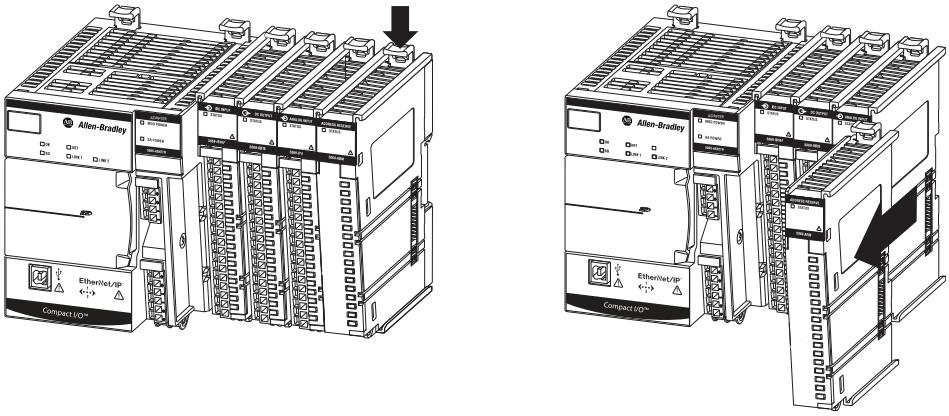

モジュールの交換

5069-ARM アドレス予約モジュールを交換するには、7 ページの「取付けのまとめ」から始まる説明に示された手順に従います。

モジュールの仕様

以下の表に、5069-ARM アドレス予約モジュールの仕様の一部を示します。すべての仕様については、『5069 Compact I/O Modules Specifications Technical Data』(Pub.No. 5069-TD001) を参照してください。

表 7 - 5069-ARM アドレス予約モジュールの仕様

項目	値
動作温度 • IEC 60068-2-1（テスト Ad、動作時の耐寒性）、 • IEC 60068-2-2（テスト Bd、動作時の耐乾熱性）、 • IEC 60068-2-14（テスト Nb、動作時の耐熱衝撃性）	0～60°C (32～140°F)
最大周囲温度	60°C (140°F)
エンクロージャタイプの定格	なし（開放型）
電圧と電流の定格	MOD電源:　DC18～32Vのとき45mA MOD電源（パススルー）:　DC18～32Vのとき9.55A SA電源（パススルー）:　DC0～32Vのとき9.95A AC0～240V、47～63Hzのとき9.975A ATEX/IECEX、最大AC125V MOD電源またはSA電源（パススルー）の電流ドローが10Aを超えないようにしてください。
北米温度規格	T4
ATEX 温度規格	T4
IECEx 温度規格	T4

参考資料

この資料に記載された製品の詳細は、以下の資料をご覧ください。

マニュアル名	説明
5069 Compact I/O Modules Specifications Technical Data (Pub.No. 5069-TD001)	5069 Compact I/O モジュールの仕様を記載しています。
EtherNet/IP Communication Modules in 5000 Series Systems User Manual（Logix5000 制御システムの EtherNet/IP 通信モジュール ユーザーズマニュアル）(Pub.No. ENET-UM004)	5069-AEN2TR EtherNet/IP アダプタの使用方法について説明します。
Industrial Automation Wiring and Grounding Guidelines（配線と接地に関するガイドライン）(Pub.No. 1770-4.1)	ロックウェル・オートメーションの産業用システムの設置に関する一般的なガイドラインを記載しています。
「製品の認定」の Web サイト、http://ab.com	適合宣言書、認可、およびその他証明の詳細を記載しています。

これらの資料は、http://www.rockwellautomation.com/literature/ で参照またはダウンロードできます。印刷版マニュアルを購入される場合は、当社または代理店までご連絡ください。

Allen-Bradley、Compact I/O、Rockwell Automation、および Rockwell Software は、Rockwell Automation, Inc. の商標です。
Rockwell Automation に属さない商標については、それぞれの企業に所有されています。

ロックウェル・オートメーションは、以下の Web サイトで製品の環境に関する最新情報を公開しています。
http://www.rockwellautomation.com/rockwellautomation/about-us/sustainability-ethics/product-environmental-compliance.page.

www.rockwellautomation.com

Power, Control and Information Solutions Headquarters

Americas: Rockwell Automation, 1201 South Second Street, Milwaukee, WI 53204-2496 USA, Tel: (1) 414.382.2000, Fax: (1) 414.382.4444
Europe/Middle East/Africa: Rockwell Automation NV, Pegasus Park, De Kleetlaan 12a, 1831 Diegem, Belgium, Tel: (32) 2 663 0600, Fax: (32) 2 663 0640
Asia Pacific: Rockwell Automation, Level 14, Core F, Cyberport 3, 100 Cyberport Road, Hong Kong, Tel: (852) 2887 4788, Fax: (852) 2508 1846

ロックウェル オートメーション ジャパン株式会社
本社営業部 〒104-0033 東京都中央区新川1-3-17 Tel (03) 3206-2786 Fax (03) 3206-2796
関西支店 〒532-0003 大阪市淀川区宮原4-1-14 Tel (06) 6397-1020 Fax (06) 6397-1090
中部支店 〒460-0003 名古屋市中区錦1-6-5 Tel (052) 222-7060 Fax (052) 222-7065

Publication 5069-IN002B-JA-P - October 2015

Copyright © 2015 Rockwell Automation, Inc. All Rights Reserved. Printed in the U.S.A.