설치 매뉴얼

Allen-Bradley

Guardmaster®

솔레노이드 키 해제 장치 - SRUE

카탈로그 넘버 440T-MSRUE10*x*, 440T-MSRUE11*x*, 440T-MSRUE12*x*, 440T-MSRUE13*x*, 440T-MSRUE14*x*, 440T-MSRUE20*x*, 440T-MSRUE22*x*, 440T-MSRUE23*x*, 440T-MSRUE24*x*, 440T-MSRUE30*x*, 440T-MSRUE33*x*, 440T-MSRUE34*x*, 440T-MSRUE35*x*, 440T-MSRUE40*x*, 440T-MSRUE44*x*, 440T-MSRUE46*x*

서문

설치는 다음 단계와 명시된 사양에 따라 적절한 자격이 있는 직원에 의해 수행되어야 합니다. 본 장치는 안전 관련 제어 시스템의 일부가 되도록 제작되어 있습니다.

설치하기 전에, 본 장치의 사양이 장착될 장비의 모든 작동 및 환경 특성에 적합한지 여부를 확인하는 위험 평가를 실시해야 합니다.

장치 수명 동안 정기적으로 이러한 특성이 유지되고 있는지 확인하고 장치에 마모가 가속화되거나, 재질 노후화가 발생하거나, 부당 사용의 증거가 있는지 검사하십시오. 필요에 따라 장치를 교체하십시오. 절차를 따르지 않거나 본 매뉴얼에 권장된 사양을 벗어나서 사용하는 경우 제조업체는 이 장치의 고장에 대한 책임을 지지 않습니다.

권장 유지보수 지침을 준수해야만 보증 혜택을 받을 수 있습니다.

경고: 본 장치를 훼손하거나, 무단 변경하거나, 제거하거나, 바이패스하지 마십시오. 심각한 개인 상해가 발생할 수 있습니다.

설치할 때

WD-40®과 같은 경질유 또는 스프레이나 애플리케이션에 적합한 대체 제품을 사용해서 코드 배럴 어셈블리를 윤활하십시오. 올바른 작동을 확인하십시오.

유지보수

매주

스위칭 회로의 정상적인 작동을 점검하십시오. 오용 또는 조작 흔적도 확인하십시오. 장치의 손상을 검사하십시오. 손상이 확실하게 보이는 경우 장치를 교체하십시오.

최소한 6 개월마다

모든 전원을 차단하십시오. 캠 어셈블리 마모, 접촉부 산화와 같은 마모 또는 손상 징후를 확인해서 필요에 따라 교체하십시오. 쌓여 있는 미세 먼지와 같은 것은 청소하십시오. WD-40®과 같은 경질유 또는 스프레이나 애플리케이션에 적합한 대체 제품을 사용해서 코드 배럴 어셈블리를 윤활하십시오.

작동 환경을 평가한 결과에 따라 장치를 더욱 자주 윤활해야 할 수 있습니다. 전원을 다시 인가해서 올바른 작동을 확인하십시오.

수리

고장이나 손상이 발생한 경우, 수리하려고 시도하지 마십시오. 장비의 작동을 허용하기 전에 장치를 교체하십시오.

장치를 분해하지 마십시오.

CE

제조자 적합성 선언

제조사 적합성 선언은 본 매뉴얼에 설명된 제품이 유럽 장비 지침(European Machinery Directive)(2006/42/EC)의 필수 보건 및 안전 요건(Essential Health and Safety Requirements, EHSRs), 저전압 지침(93/68/EEC에 의해 개정된 2014/35/EU)의 관련 요건을 준수함을 선언합니다. 또한, 본 제품은 EN 60947-5-1, EN 14119, EN 60204-1을 준수하며 TÜV로부터 제3자 승인을 받았습니다.

종합 인증서는 http://www.rockwellautomation.com/global/certification/overview.page를 방문하십시오.

사양

속성	값
키 프리 SRUE10, SRUE20 & SRUE30, SRUE40 SRUE11, SRUE22 & SRUE33, SRUE44 SRUE12, SRUE23 & SRUE34 SRUE13, SRUE14 & SRUE46 SRUE24 & SRUE35	접점 4 N.O. (20 A) 2 N.O. / 2 N.C. 4 N.O. (32 A) 3 N.O. / 3 N.C. (20 A) 4 N.O. (63 A)
솔레노이드 전압 옵션	24V DC (11 W) 110V AC 및 230V AC (17VA)
솔레노이드 모니터링	2 개의 스위치 , 1 N.O. & 1 N.C.
기계적 수명	100,000 (일반)
키에 대한 전단력	최대 15.1 kN (3398 lb)
키에 대한 토크	최대 14 N•m (123.91 lb•in)

치수 [mm(인치)]

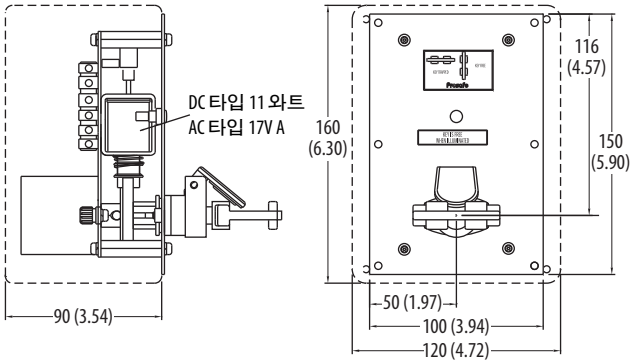

설치

그림 1 - 장착

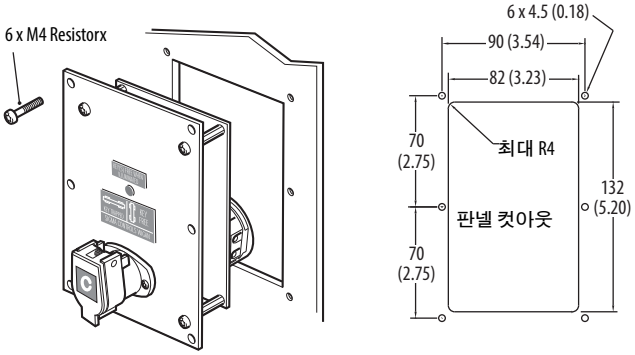

그림 2 - 조립

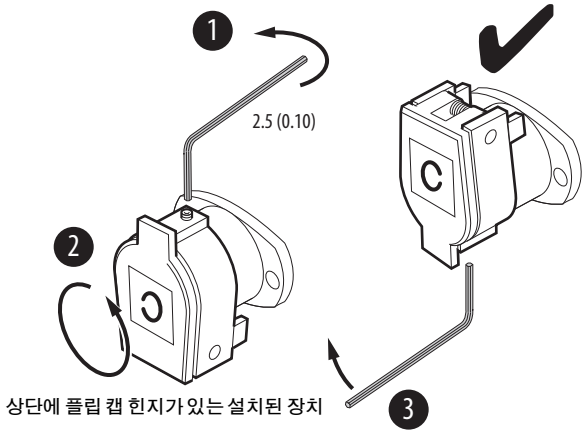

상단에 플립 캡 힌지가 있는 설치된 장치

그림 3 - 작동

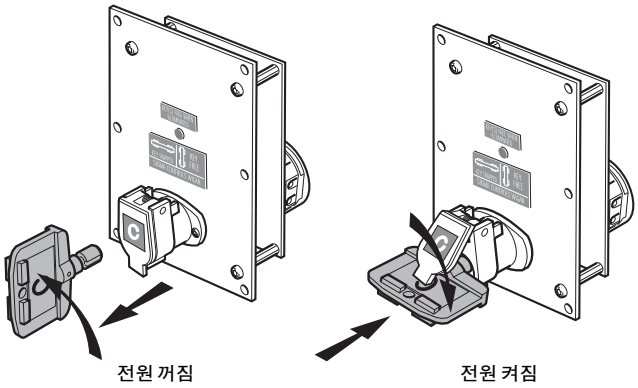

그림 4 - 신호 입력

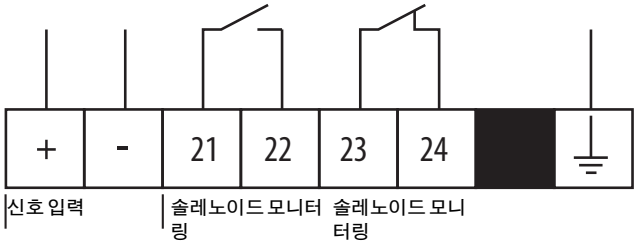

그림 5 - 키 프리로 표시된 연결도

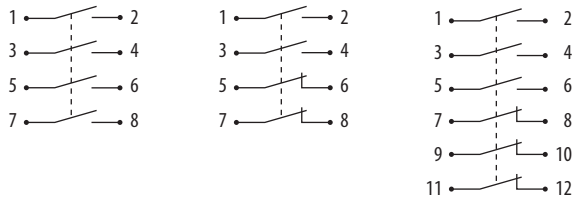

440T-MSRUE10	440T-MSRUE11	440T-MSRUE13
440T-MSRUE12	440T-MSRUE22	440T-MSRUE14
440T-MSRUE20	440T-MSRUE33	440T-MSRUE46
440T-MSRUE23	440T-MSRUE44	
440T-MSRUE24		
440T-MSRUE30		
440T-MSRUE34		
440T-MSRUE35		
440T-MSRUE40		

로크웰 오토메이션은 http://www.rockwellautomation.com/rockwellautomation/about-us/sustainability-ethics/product-environmental-compliance.page에서 최신 제품 환경 정보를 제공하고 있습니다.

Allen-Bradley, Guardmaster, Rockwell Automation 및 Rockwell Software 등은 Rockwell Automation, Inc.의 상표입니다.
WD-40은 WD-40 Company의 상표입니다. 로크웰 오토메이션의 소유가 아닌 상표는 각 해당 기업의 재산입니다.

www.rockwellautomation.com

Power, Control and Information Solutions Headquarters

Americas: Rockwell Automation, 1201 South Second Street, Milwaukee, WI 53204-2496 USA, Tel: (1) 414.382.2000, Fax: (1) 414.382.4444
Europe/Middle East/Africa: Rockwell Automation NV, Pegasus Park, De Kleetlaan 12a, 1831 Diegem, Belgium, Tel: (32) 2 663 0600, Fax: (32) 2 663 0640
Asia Pacific: Rockwell Automation, Level 14, Core F, Cyberport 3, 100 Cyberport Road, Hong Kong, Tel: (852) 2887 4788, Fax: (852) 2508 1846

본 사: 서울특별시 강남구 논현로 430 아세아타워 6층, 7층 (135-719) Tel: 02-2188-4400
부산지사: 부산광역시 해운대구 우동 1477 아이피파빌리온 3층 Tel: 051-606-1500
광주지사: 광주광역시 광산구 우산동 1589-1 광주무역회관 5층 Tel: 062-945-8666
대구지사: 대구광역시 북구 산격2동 1692번지 산업용재관 업무동 4층 Tel: 053-604-3960

www.rockwellautomation.com/ko_KR

발행물 440T-IN031A-KO-P - 2017 년 6 월

© 2017 Rockwell Automation, Inc. All rights reserved. Printed in the U.S.A.